Einführung der Gesundheitskarte

Spezifikation der gSMC-K Objektsystem

Version:	3.8.0
Revision:	\main\rel_online\rel_ors1\132
Stand:	17.07.2015
Status:	freigegeben
Klassifizierung:	öffentlich
Referenzierung:	[gemSpec_gSMC-K_ObjSys]

Dokumentinformationen

Änderung zur Vorversion

Folgende Änderungen gegenüber der Version 3.7.0 wurden durchgeführt und sind gelb marikiert:

1) gemErrata_R.1.4.1:
   a) D_994 wirkt sich aus auf Card-G2-A_3328, Card-G2-A_3331, Card-G2-A_2638. Card-G2-A_2640
   b) D_1012 wirkt sich aus auf Card-G2-A_3259
   c) D_1015 wirkt sich aus auf Card-G2-A_3252
   d) D_1020 wirkt sich aus auf Card-G2-A_2666
   e) D_1023 wirkt sich aus auf Card-G2-A_2589, Card-G2-A_3377, Card-G2-A_3381
2) gemErrata_R1.4.2
   a) D_1000 wirkt sich aus auf Card-G2-A_3514
3) gemErrata_R1.4.3
   a) C_4812 wirkt sich aus auf Card-G2-A_2583, Card-G2-A_3262, Card-G2-A_2998, Card-G2-A_3403
4) gemErrata_R1.4.5
   a) C_4857 wirkt sich aus auf Card-G2-A_2643

Dokumentenhistorie

Version	Stand	Kap./ Seite	Grund der Änderung, besondere Hinweise	Bearbeitung
2.9.18	06.06.12		zur Abstimmung freigegeben	gematik
3.0.0	24.08.12		Einfügen von EF.EnvironmentalSettings	gematik
3.1.0	17.01.13		Harmonisierung mit der Struktur der anderen ObjSys-Spezifikationen	gematik
3.2.0 RC	23.10.13		redaktionelle Korrekturen, Fehlerkorrekturen, AFO zu *persistenPublicKeyList* hinzugefügt, Attribut shareable wurde für alle Ordner und Dateien hinzugefügt, Ändern der Flaglist-Darstellung, Fehlerkorrekturen gemäß Kommentaren	gematik

Version	Stand	Kap./ Seite	Grund der Änderung, besondere Hinweise	Bearbeitung
3.3.0 RC	19.12.13		Zuordnung der AFOs zu Initialisierung und Personalisierung, Überarbeitung der Struktur, Einfügen von EF.KeyInfo, Modifizieren von EF.ATR, EF.DIR und EF.Version, Modifizieren von EF.GDO, Kommentare wurden eingearbeitet	gematik
3.4.0	21.02.14		Einfügen einer Liste offener Punkte, Änderungen aus Kommentarliste TSI, Expiration Date für Sicherheitsanker festgelegt, Kommentare Iteration 2b	gematik
3.5.0	27.03.14		Einarbeitung Fehlerkorrektur Iteration 2b	gematik
3.6.0	06.06.14		Einarbeitung Änderungen Iteration 3	gematik
3.7.0	26.08.14		Einarbeitung weitere Änderungen Iteration 3, Einfügen Schlüssel und Zertifikate für CVC-Admin, Einfügen Option_Erweiterung_herstellerspezifische_Schlüssel_01	gematik
3.7.1	10.07.15		Folgende Errata eingearbeitet: R.1.4.1, R1.4.2, R1.4.3, R1.4.5	Technik / SPE
3.8.0	17.07.15		freigegeben	gematik

Inhaltsverzeichnis

Dokumentenhistorie 2

Inhaltsverzeichnis 4

1 Einordnung des Dokumentes 9

1.1 Zielsetzung 9

1.2 Zielgruppe 9

1.3 Geltungsbereich 9

1.4 Abgrenzung des Dokuments 10

1.5 Methodik 10

1.5.1 Nomenklatur 10

1.5.2 Verwendung von Schüsselworten 12

1.5.3 Komponentenspezifische Anforderungen 12

2 Optionen 13

3 Lebenszyklus von Karte und Applikation 15

4 Anwendungsübergreifende Festlegungen 16

4.1 Mindestanzahl logischer Kanäle 16

4.2 Kryptobox 16

4.3 Optionale Funktionspakete 16

4.3.1 Kontaktlose Schnittstelle 16

4.3.2 USB-Schnittstelle (optional) 16

4.4 Attributstabellen 17

4.4.1 Attribute eines Ordners 17

4.4.2 Attribute einer Datei (EF) 18

4.5 Zugriffsregeln für besondere Kommandos 18

4.6 TransportStatus für Passwortobjekte 18

4.7 Attributswerte und Personalisierung 18

5 Dateisystem der gSMC-K 20

5.1 Attribute des Objektsystems 20

5.1.1 ATR-Kodierung und technische Eigenschaften ATR-Kodierung 21

5.2 Allgemeine Struktur 22

5.3 Root-Anwendung und Dateien auf MF-Ebene 23

5.3.1 MF 23

5.3.2 MF / EF.ATR 24
5.3.3 MF / EF.DIR 25
5.3.4 MF / EF.EnvironmentSettings 26
5.3.5 MF / EF.GDO 28
5.3.6 MF / EF.KeyInfo 29
5.3.7 MF / EF.Version2 30
5.3.8 MF / EF.C.CA_SAK.CS.E256 31
5.3.9 MF / EF.C.CA_SAK.CS.E384 (Option_lange_Lebensdauer_im_Feld) 32
5.3.10 MF / EF.PuK.RCA.CS.R2048 33
5.3.11 MF / EF.C.RCA.CS.E256 34
5.3.12 MF / EF.C.SMC.AUT_CVC.E256 35
5.3.13 MF / EF.C.SMC.AUT_CVC.E384 (Option_lange_Lebensdauer_im_Feld) 37
5.3.14 MF / PIN.AK 38
5.3.15 MF / PIN.NK 39
5.3.16 MF / PIN.Pers 41
5.3.17 MF / PIN.SAK 43
5.3.18 MF / PrK.SMC.AUT_CVC.E256 44
5.3.19 MF / PrK.SMC.AUT_CVC.E384 (Option_lange_Lebensdauer_im_Feld) .46
5.3.20 Herstellerspezifische Schlüssel 47
5.3.20.1 MF / PrK.KONN.AUT.R2048 47
5.3.20.2 MF / PrK.KONN.AUT2.R2048 (Option_lange_Lebensdauer_im_Feld). 49
5.3.20.3 MF / PrK.KONN.AUT.R3072 (Option_lange_Lebensdauer_im_Feld)... 50
5.3.20.4 MF / PrK.KONN.AUT.E256 (Option_lange_Lebensdauer_im_Feld)..... 51
5.3.20.5 MF / PrK.KONN.AUT.E384 (Option_lange_Lebensdauer_im_Feld)..... 52
5.3.20.6 MF / PrK.KONN.ENC.R2048 (Option_Erweiterung_herstellerspezifische_Schlüssel_01) 52
5.3.20.7 MF / PrK.KONN.ENC2.R2048 (Option_Erweiterung_herstellerspezifische_Schlüssel_01) (Option_lange_Lebensdauer_im_Feld) 54
5.3.20.8 MF / PrK.KONN.ENC.R3072 (Option_Erweiterung_herstellerspezifische_Schlüssel_01) (Option_lange_Lebensdauer_im_Feld) 55
5.3.20.9 MF / PrK.KONN.TLS.R2048 (Option_Erweiterung_herstellerspezifische_Schlüssel_01) 56
5.3.20.10 MF / PrK.KONN.TLS2.R2048 (Option_Erweiterung_herstellerspezifische_Schlüssel_01) (Option_lange_Lebensdauer_im_Feld) 58
5.3.20.11 MF / PrK.KONN.TLS.R3072 (Option_Erweiterung_herstellerspezifische_Schlüssel_01) (Option_lange_Lebensdauer_im_Feld) 58
5.3.20.12 MF / EF.PuK.KONN.SIG.R4096 (Option_Erweiterung_herstellerspezifische_Schlüssel_01) 59
5.3.20.13 MF / PrK.SDS.R2048 (Option_Erweiterung_herstellerspezifische_Schlüssel_01) 61
5.3.20.14 MF / PrK.SDS2.R2048 (Option_Erweiterung_herstellerspezifische_Schlüssel_01) (Option_lange_Lebensdauer_im_Feld) 63
5.3.20.15 MF / PrK.SDS.R3072 (Option_Erweiterung_herstellerspezifische_Schlüssel_01) (Option_lange_Lebensdauer_im_Feld) 63
5.3.20.16 MF / PrK.GP.R2048 64

5.3.20.17 MF / PuK.GP.R2048 ... 66
5.3.20.18 MF / PrK.GP2.R2048 (Option_lange_Lebensdauer_im_Feld) ... 67
5.3.20.19 MF / PrK.GP.R3072 (Option_lange_Lebensdauer_im_Feld) ... 67
5.3.20.20 MF / PrK.GP.E256 (Option_lange_Lebensdauer_im_Feld) ... 68
5.3.20.21 MF / PrK.GP.E384 (Option_lange_Lebensdauer_im_Feld) ... 69
5.3.21 Sicherheitsanker zum Import von CV-Zertifikaten ... 70
5.3.21.1 MF / PuK.RCA.CS.E256 ... 70
5.3.22 Asymmetrische Kartenadministration ... 72
5.3.22.1 MF / PuK.RCA.ADMINCMS.CS.E256 ... 72
5.3.23 Symmetrische Kartenadministration ... 74
5.3.23.1 MF /. SK.CMS.AES128 ... 74
5.3.23.2 MF / SK.CMS.AES256 ... 76
5.3.23.3 MF / SK.CUP.AES128 ... 77
5.3.23.4 MF / SK.CUP.AES256 ... 78

5.4 MF / DF.AK ... 79
5.4.1 MF /DF.AK/ EF.C.AK.AUT.R2048 ... 80
5.4.2 MF / DF.AK / PrK.AK.AUT.R2048 ... 82
5.4.3 MF /DF.AK/ EF.C.AK.AUT2.XXXX (Option_lange_Lebensdauer_im_Feld) ... 83
5.4.4 MF / DF.AK / PrK.AK.AUT2.R2048 (Option_lange_Lebensdauer_im_Feld) 84
5.4.5 MF / DF.AK / PrK.AK.AUT.R3072 (Option_lange_Lebensdauer_im_Feld) ... 85
5.4.6 MF / DF.AK / PrK.AK.AUT.E256 (Option_lange_Lebensdauer_im_Feld) ... 86
5.4.7 MF / DF.AK / PrK.AK.AUT.E384 (Option_lange_Lebensdauer_im_Feld) ... 87
5.4.8 MF / DF.AK / PrK.AK.CA_PS.R2048 ... 88
5.4.9 MF / DF.AK / PrK.AK.CA_PS2.R2048 (Option_lange_Lebensdauer_im_Feld) 89
5.4.10 MF / DF.AK / PrK.AK.CA_PS.R3072 (Option_lange_Lebensdauer_im_Feld) ... 90
5.4.11 MF / DF.AK / PrK.AK.CA_PS.E256 (Option_lange_Lebensdauer_im_Feld) 90
5.4.12 MF / DF.AK / PrK.AK.CA_PS.E384 (Option_lange_Lebensdauer_im_Feld) 91

5.5 MF / DF.NK ... 92
5.5.1 MF / DF.NK / EF.ActKey ... 93
5.5.2 MF / DF.NK / EF.CardInfo ... 94
5.5.3 MF / DF.NK / EF.CFSMACKey ... 95
5.5.4 MF / DF.NK / EF.ConfigUser ... 96
5.5.5 MF /DF.NK/ EF.C.NK.VPN.R2048 ... 97
5.5.6 MF / DF.NK / PrK.NK.VPN.R2048 ... 98
5.5.7 MF /DF.NK/ EF.C.NK.VPN2.XXXX (Option_lange_Lebensdauer_im_Feld) 100
5.5.8 MF / DF.NK / PrK.NK.VPN2.R2048 (Option_lange_Lebensdauer_im_Feld) 101
5.5.9 MF / DF.NK / PrK.NK.VPN.R3072 (Option_lange_Lebensdauer_im_Feld) 102
5.5.10 MF / DF.NK / PrK.NK.VPN.E256 (Option_lange_Lebensdauer_im_Feld) 102
5.5.11 MF / DF.NK / PrK.NK.VPN.E384 (Option_lange_Lebensdauer_im_Feld) 103
5.5.12 MF / DF.NK / PrK.CFS.R2048 ... 104
5.5.13 MF / DF.NK / PuK.CFS.R2048 ... 105
5.5.14 MF / DF.NK / PrK.CFS2.R2048 (Option_lange_Lebensdauer_im_Feld) 106

5.5.15 MF / DF.NK / PrK.CFS.R3072 (Option_lange_Lebensdauer_im_Feld) ..107
5.5.16 MF / DF.NK / PrK.CFS.E256 (Option_lange_Lebensdauer_im_Feld) 108
5.5.17 MF / DF.NK / PrK.CFS.E384 (Option_lange_Lebensdauer_im_Feld) 109

5.6 MF / DF.SAK 109
5.6.1 MF / DF.SAK / EF.C.SAK.AUT.R2048 111
5.6.2 MF / DF.SAK / PrK.SAK.AUT.R2048 113
5.6.3 MF / DF.SAK / EF.C.SAK.AUT2.XXXX (Option_lange_Lebensdauer_im_Feld) 114
5.6.4 MF / DF.SAK / PrK.SAK.AUT2.R2048 (Option_lange_Lebensdauer_im_Feld) 115
5.6.5 MF / DF.SAK / PrK.SAK.AUT.R3072 (Option_lange_Lebensdauer_im_Feld) 116
5.6.6 MF / DF.SAK / PrK.SAK.AUT.E256 (Option_lange_Lebensdauer_im_Feld) 117
5.6.7 MF / DF.SAK / PrK.SAK.AUT.E384 (Option_lange_Lebensdauer_im_Feld) 117
5.6.8 MF / DF.SAK / EF.C.SAK.AUTD_CVC.E256 118
5.6.9 MF / DF.SAK / PrK.SAK.AUTD_CVC.E256 119
5.6.10 MF / DF.SAK / EF.C.SAK.AUTD_CVC.E384 (Option_lange_Lebensdauer_im_Feld) 121
5.6.11 MF / DF.SAK / PrK.SAK.AUTD_CVC.E384 (Option_lange_Lebensdauer_im_Feld) 122
5.6.12 MF / DF.SAK / PrK.SAK.CA_xTV.R2048 122
5.6.13 MF / DF.SAK / PrK.SAK.CA_xTV2.R2048 (Option_lange_Lebensdauer_im_Feld) 124
5.6.14 MF / DF.SAK / PrK.SAK.CA_xTV.R3072 (Option_lange_Lebensdauer_im_Feld) 124
5.6.15 MF / DF.SAK / PrK.SAK.CA_xTV.E256 (Option_lange_Lebensdauer_im_Feld) 125
5.6.16 MF / DF.SAK / PrK.SAK.CA_xTV.E384 (Option_lange_Lebensdauer_im_Feld) 126
5.6.17 MF / DF.SAK / PrK.SAK.SIG.R2048 127
5.6.18 MF / DF.SAK / PrK.SAK.SIG2.R2048 (Option_lange_Lebensdauer_im_Feld) 128
5.6.19 MF / DF.SAK / PrK.SAK.SIG.R3072 (Option_lange_Lebensdauer_im_Feld) 129
5.6.20 MF / DF.SAK / PrK.SAK.SIG.E256 (Option_lange_Lebensdauer_im_Feld) 130
5.6.21 MF / DF.SAK / PrK.SAK.SIG.E384 (Option_lange_Lebensdauer_im_Feld) 130

5.7 MF / DF.Sicherheitsanker 131
5.7.1 MF / DF.Sicherheitsanker / EF.C.BNetzA.RCA 133
5.7.2 MF / DF.Sicherheitsanker / EF.C.TSL.CA_1 134
5.7.3 MF / DF.Sicherheitsanker / EF.C.TSL.CA_2 135
5.7.4 MF/DF.Sicherheitsanker / PIN.BNetzA_RCA 136
5.7.5 MF/DF.Sicherheitsanker / PIN.TSL_CA 138

5.8 Zusätzliche Applikationen und Dateien 139

5.9 EF.GeneralPurpose (kann nach Ausgabe der gSMC-K nachgeladen werden) 140

5.10 Laden einer neuen Anwendung oder Anlegen eines EFs oder Sperren von Schlüsseln nach Ausgabe der gSMC-K 141

Anhang A - Verzeichnisse 142

A1 – Abkürzungen 142

A2 – Glossar 142

A3 – Abbildungsverzeichnis 143

A4 – Tabellenverzeichnis 143

A5 – Referenzierte Dokumente 149

A5.1 – Dokumente der gematik 149

A5.2 – Weitere Dokumente 149

1 Einordnung des Dokumentes

1.1 Zielsetzung

Dieses Dokument beschreibt die Kartenschnittstelle der gerätespezifischen Security Module Card Typ K (gSMC-K) zum Einsatz in Konnektoren.

Die Spezifikation beinhaltet Anwendungen der gSMC-K unter den folgenden, rein kartenorientierten Gesichtspunkten:

- Ordnerstruktur,
- Dateien,
- Sicherheitsmechanismen wie Zugriffsregeln.

Somit definiert dieses Dokument eine Reihe von Datencontainern, Schlüsselobjekten und Passwörtern. Zudem werden hier die Sicherheitsmechanismen für diese Objekte festgelegt, d. h. es wird festgelegt, welchen Instanzen es unter welchen Voraussetzungen möglich ist, auf Inhalte der Container zuzugreifen, Operationen mit den Schlüsselobjekte durchzuführen etc. Die Semantik und die Syntax der Inhalte in den Datencontainern ist dagegen nicht Gegenstand dieses Dokumentes.

1.2 Zielgruppe

Das Dokument richtet sich an Hersteller von Chipkartenbetriebssystemen und an Anwendungsprogrammierer, die unmittelbar mit der gSMC-K kommunizieren, wie etwa Softwareentwickler für Konnektoren.

Zudem richtet es sich an die Produzenten einer gSMC-K, welche die gSMC-K konfigurieren und personalisieren.

1.3 Geltungsbereich

Dieses Dokument enthält normative Festlegungen zur Telematikinfrastruktur des deutschen Gesundheitswesens. Der Gültigkeitszeitraum der vorliegenden Version und deren Anwendung in Zulassungsverfahren wird durch die gematik GmbH in gesonderten Dokumenten (z. B. Dokumentenlandkarte, Produkttypsteckbrief, Leistungsbeschreibung) festgelegt und bekannt gegeben.

Der Inhalt des Dokumentes ist verbindlich für die Erstellung von chipkartenbasierten Sicherheitsmodulen gSMC-K, die in Konnektoren zur Anwendung kommen.

Schutzrechts-/Patentrechtshinweis

Die nachfolgende Spezifikation ist von der gematik allein unter technischen Gesichtspunkten erstellt worden. Im Einzelfall kann nicht ausgeschlossen werden, dass die Implementierung der

Spezifikation in technische Schutzrechte Dritter eingreift. Es ist allein Sache des Anbieters oder Herstellers, durch geeignete Maßnahmen dafür Sorge zu tragen, dass von ihm aufgrund der Spezifikation angebotene Produkte und/oder Leistungen nicht gegen Schutzrechte Dritter verstoßen und sich ggf. die erforderlichen Erlaubnisse/Lizenzen von den betroffenen Schutzrechtsinhabern einzuholen. Die gematik GmbH übernimmt insofern keinerlei Gewährleistungen.

1.4 Abgrenzung des Dokuments

Das Dokument [gemSpec_COS] beschreibt die Funktionalität eines eGK/HBA/SMC-Betriebssystems, ohne konkret eine Konfiguration zu nennen. Dieses Dokument beschreibt die Dateistruktur einer gSMC-K und setzt dabei die in [gemSpec_COS] spezifizierte Funktionalität voraus. Welchem Zweck die hier aufgeführten Dateien, Schlüssel und Passwörter dienen, ist nicht Gegenstand dieses Dokumentes.

Die äußere Gestaltung einer gSMC-K ist in [gemSpec_SMC_OPT] festgelegt.

1.5 Methodik

1.5.1 Nomenklatur

Dieses Dokument verwendet dieselbe Nomenklatur wie [gemSpec_COS].

‘1D’	Hexadezimale Zahlen und Oktettstrings werden in Hochkommata eingeschlossen.
x || y	Das Symbol || steht für die Konkatenierung von Oktettstrings oder Bitstrings: ‘1234’ || ‘5678’ = ‘12345678’.

- In [gemSpec_COS] wurde ein objektorientierter Ansatz für die Beschreibung der Funktionalität des Betriebssystems gewählt. Deshalb wurde dort der Begriff "Passwortobjekt" verwendet, wenn Instanzen für eine Benutzerverifikation besprochen wurden. Da in diesem Dokument lediglich numerische Ziffernfolgen als Verifikationsdaten eines Benutzers verwendet werden, wird hier statt Passwortobjekt vielfach der Begriff PIN gewählt, wenn keine Gefahr besteht, dass es zu Verwechslungen kommt zwischen den Verifikationsdaten und der Instanz des Objektes, in denen sie enthalten sind (zur Erinnerung: Ein Passwortobjekt enthält neben den Verifikationsdaten auch einen Identifier, eine Zugriffsregel, eine PUK, …).

Bei Referenzierungen wird durch die Zusatzangabe „#Nummer“ auf ein spezifisches Kapitel oder eine Festlegung in dem referenzierten Dokument Bezug genommen.

Der Begriff "Wildcard" wird in diesem Dokument im Sinn eines "beliebigen, herstellerspezifischen Wertes, der nicht anderen Vorgaben widerspricht" verwendet.

Für die Authentisierung der Zugriffe durch ein CMS auf die dafür vorgesehenen Objekte können entweder symmetrische Verfahren mit AES-Schlüsseln oder alternativ asymmetrische Verfahren mit CV-Zertifikaten verwendet werden. Für beide Verfahren sind die Schlüsselobjekte in dieser Spezifikation spezifiziert.

Die in diesem Dokument referenzierten Flaglisten cvc_FlagList_CMS und cvc_FlagList_TI sind normativ in [gemSpec_PKI#6.7.5] und die dazugehörenden OIDs oid_cvc_fl_cms und oid_cvc_fl_ti sind normativ in [gemSpec_OID] definiert.

Gemäß [gemSpec_COS#(N022.400)] wird die Notwendigkeit einer externen Rollenauthentisierung für Karten der Generation 2 mit einer Flaglist wie folgt dargestellt: AUT(OID, FlagList) wobei OID stets aus der Menge {oid_cvc_fl_cms, oid_cvc_fl_ti} ist und FlagList ein sieben Oktett langer String, in welchem im Rahmen dieses Dokumentes genau ein Bit gesetzt ist. Abkürzend wird deshalb in diesem Dokument lediglich die Nummer des gesetzten Bits angegeben in Verbindung mit der OID. Ein gesetztes Bit i in Verbindung mit der oid_cvc_fl_cms wird im Folgenden mit flagCMS.i angegeben und ein gesetztes Bit j in Verbindung mit der oid_cvc_fl_ti wird im Folgenden mit flagTI.j angegeben.

Beispiele:

Langform	**Kurzform**
Informativ: AUT(CHA.1)	C.1
Informativ: AUT(CHA.7)	C.7
Informativ: AUT(CHA.2) OR AUT(CHA.3)	C.2.3
Informativ: PWD(PIN) AND [AUT(CHA.2) OR AUT(CHA.3)]	PWD(PIN) AND [C.2.3]
AUT(oid_cvc_fl_cms,'00010000000000')	flagCMS.15
AUT(oid_cvc_fl_ti, '00010000000000') OR AUT(oid_cvc_fl_ti, '00008000000000')	flagTI.15 OR flagTI.16
PWD(PIN) AND [AUT(oid_cvc_fl_cms,'00010000000000') OR AUT(oid_cvc_fl_ti, '00008000000000')]	PWD(PIN) AND [flagCMS.15 OR flagTI.16)]
SmMac(oid_cvc_fl_cms, '00800000000000')	SmMac(flagCMS.08)

Um die Zugriffsregeln für administrative Zugriffe in den einzelnen Tabellen übersichtlich darstellen zu können, werden folgende Abkürzungen verwendet:

AUT_CMS		{SmMac(SK.CMS.AES128)
	OR	(SK.CMS.AES256)
	OR	SmMac(flagCMS.08)}
	AND	SmCmdEnc
	AND	SmRspEnc
AUT_CUP		{SmMac(SK.CUP.AES128)
	OR	SmMac(SK.CUP.AES256)}
	OR	SmMac(flagCMS.10)}
	AND	SmCmdEnc
	AND	SmRspEnc

In der obigen Tabelle, wie auch an anderen Stellen im Dokument werden aus Gründen der besseren Lesbarkeit häufig mehrere Zugriffsarten zusammengefasst und dafür eine Zugriffsbedingung angegeben. Beispielsweise (READ, UPDATE) nur, wenn SmMac(CAN) AND SmCmdEnc AND SmRspEnc. Dabei ist folgendes zu beachten:

Dabei ist folgendes zu beachten:

a. Für Kommandonachrichten ohne Kommandodaten ist der Term SmCmdEnc sinnlos.

b. Für Antwortnachrichten ohne Antwortdaten ist der Term SmRspEnc sinnlos.
c. Die Spezifikation ist wie folgt zu interpretieren:
    1. Falls eine Kommandonachricht keine Kommandodaten enthält, dann ist es zulässig den Term SmCmdEnc zu ignorieren, falls er in der Spezifikation vorhanden ist.
    2. Falls eine Antwortnachricht keine Antwortdaten enthält, dann ist es zulässig den Term SmRspEnc zu ignorieren, falls er in der Spezifikation vorhanden ist.
d. Für die Konformitätsprüfung eines Prüflings gilt bei der Beurteilung von Zugriffsbedingungen:
    1. Falls für eine Zugriffsart keine Kommandodaten existieren, dann ist es für den Prüfling zulässig in der zugehörige Zugriffsregel den Term SmCmdEnc zu verwenden.
    2. Falls für eine Zugriffsart keine Antwortdaten existieren, dann ist es für den Prüfling zulässig in der zugehörige Zugriffsregel den Term SmRspEnc zu verwenden.

1.5.2 Verwendung von Schüsselworten

Anforderungen als Ausdruck normativer Festlegungen werden durch eine eindeutige ID in eckigen Klammern sowie die dem RFC 2119 [RFC2119] entsprechenden, in Großbuchstaben geschriebenen deutschen Schlüsselworte MUSS, DARF NICHT, SOLL, SOLL NICHT, KANN gekennzeichnet.

Sie werden im Dokument wie folgt dargestellt:

⌦ **Card-G2-A_0000 <Titel der Afo>**

Text / Beschreibung⌫

Dabei umfasst die Anforderung sämtliche innerhalb der Textmarken angeführten Inhalte.

1.5.3 Komponentenspezifische Anforderungen

Da es sich beim vorliegenden Dokument um die Spezifikation einer Schnittstelle zwischen mehreren Komponenten handelt, ist es möglich, die Anforderungen aus der Sichtweise jeder der Komponenten zu betrachten. Die normativen Abschnitte tragen deshalb eine Kennzeichnung, aus wessen Sichtweise die Anforderung primär betrachtet wird.

Tabelle 1: Tab_gSMC-K_ObjSys_001 Liste der Komponenten, aus deren Sicht Anforderungen betrachtet werden

Komponente	Beschreibung
K_Initialisierung	Instanz, welche eine Chipkarte im Rahmen der Initialisierung befüllt
K_Personalisierung	Instanz, welche eine Chipkarte im Rahmen der Produktion individualisiert
K_COS	Betriebssystem einer Smartcard
K_externe Welt	Instanz, die außerhalb der Karte liegt

2 Optionen

Dieses Unterkapitel listet Funktionspakete auf, die für eine Zulassung einer gSMC-K der Generation 2 nicht zwingend erforderlich sind.

2.1 Option_lange_Lebensdauer_im_Feld

⌦ **Card-G2-A_2988 K_Personalisierung: Option_lange_Lebensdauer_im_Feld**

Falls beabsichtigt ist, eine gSMC-K länger als die Nutzungsdauer eines kryptographischen Schlüssels im Feld zu nutzen, sind zusätzliche Zertifikats- und Schlüsselobjekte anzulegen. Die dazugehörenden Schlüssellängen entsprechen der nächsten Stufe im jeweiligen Verfahren, also R3072 beim RSA-Verfahren und E384 bei ELC.

Die gSMC-K KANN die Option_lange_Lebensdauer_im_Feld unterstützen.⌫

⌦ **Card-G2-A_2989 K_Initialisierung und K_Personalisierung: Vorgaben für die Option_lange_Lebensdauer_im_Feld**

Falls eine gSMC-K die Option_lange_Lebensdauer_im_Feld

1. unterstützt, dann MÜSSEN zusätzlich zu allen nicht gekennzeichneten Anforderungen auch alle Anforderungen erfüllt werden, die mit Option_lange_Lebensdauer_im_Feld gekennzeichnet sind.
2. nicht unterstützt, dann DÜRFEN mit Option_lange_Lebensdauer_im_Feld gekennzeichnete Anforderungen NICHT relevant für funktionale Tests sein. ⌫

2.2 Kartenadministration

In den Kapiteln 5.3.22 und 5.3.23 sind die Objekte für die zwei verschiedenen Verfahren zur Absicherung der Kommunikation zwischen einem Kartenadministrationssystem (z.B. einem CMS) und einer Karte beschrieben, die bei der Ausgabe der Karte angelegt werden müssen.

⌦ **Card-G2-A_2994 K_Personalisierung: Auswahl der Absicherung der Kartenadministration**

Wenn die gSMC-K Online administriert werden soll und die Option_lange_Lebensdauer_im_Feld nicht genutzt werden soll, MUSS ein Kartenherausgeber bei der Personalisierung Schlüssel für mindestens eines der beiden Verfahren

a. symmetrische Authentifizierung (SK.CMS und SK.CUP)
b. asymmetrische Authentifizierung (PuK.RCA.ADMIN.CS)

in die Karte einbringen und sicherstellen, dass das dazugehörende Kartenadministrationssystem (z.B. ein CMS oder ein CUpS) über die entsprechenden Schlüssel verfügt.

Wenn für die gSMC-K die Option_lange_Lebensdauer_im_Feld genutzt werden soll, MUSS ein Kartenherausgeber bei der Personalisierung einen Schlüssel für die asymmetrische Authentifizierung in die Karte einbringen und sicherstellen, dass das dazugehörende Kartenadministrationssystem (z.B. ein CMS oder ein CUpS) über den dazugehörenden Schlüssel verfügt. ⌫

⌦ **Card-G2-A_3250 K_Personalisierung K_Initialisierung Vorgaben für die Option_Erstellung_von_Testkarten**

Die gSMC-K KANN als Testkarte ausgestaltet werden. Soweit in dieser Spezifikation Anforderungen an Testkarten von den Anforderungen an Produktivkarten abweichen, wird dies an der entsprechenden Stelle aufgeführt.⌫

2.3 Option_Erweiterung_herstellerspezifische_Schlüssel_01

Zur sicheren Nutzung des Konnektors benötigen bestimmte Hersteller zusätzliche Schlüsselobjekte auf der gSMC-K, die im MF gespeichert werden sollen.

⌦ **Card-G2-A_3336 K_Initialisierung und K_Personalisierung: Vorgaben für die Option_Erweiterung_herstellerspezifische_Schlüssel_01**

Falls eine gSMC-K die Option_Erweiterung_herstellerspezifische_Schlüssel_01

1. unterstützt, dann MÜSSEN zusätzlich zu allen nicht gekennzeichneten Anforderungen auch alle Anforderungen erfüllt werden, die mit Option_Erweiterung_herstellerspezifische_Schlüssel_01 gekennzeichnet sind.
2. nicht unterstützt, dann DÜRFEN mit Option_Erweiterung_herstellerspezifische_Schlüssel_01 gekennzeichnete Anforderungen NICHT relevant für funktionale Tests sein. ⌫

3 Lebenszyklus von Karte und Applikation

Diese Spezifikation gilt nicht für die Vorbereitungsphase von Applikationen oder deren Bestandteile. Sie beschreibt lediglich den Zustand des Objektsystems in der Nutzungsphase.

Die Nutzungsphase einer Applikation oder eines Applikationsbestandteils beginnt, sobald sich ein derartiges Objekt, wie in der Spezifikation der Anwendung definiert, verwenden lässt. Die Nutzungsphase einer Applikation oder eines Applikationsbestandteils endet, wenn das entsprechende Objekt gelöscht oder terminiert wird.

Hinweis (1) Die in diesem Kapitel verwendeten Begriff Vorbereitungsphase und Nutzungsphase werden in [gemSpec_COS#4] definiert.

4 Anwendungsübergreifende Festlegungen

Zur Umsetzung dieses Kartentyps ist ein Betriebssystem hinreichend, welches folgende Optionen enthält:

- Unterstützung von mindestens vier logischen Kanälen.
- Unterstützung der Kryptoboxfunktionalität.

4.1 Mindestanzahl logischer Kanäle

⌦ **Card-G2-A_2538 K_Initialsierung: Anzahl logischer Kanäle**

Für die Anzahl logischer Kanäle, die von einer gSMC-K zu unterstützen ist, gilt:

a) Die maximale Anzahl logischer Kanäle MUSS gemäß [ISO7816-4#Tab.88] in den Historical Bytes in EF.ATR angezeigt werden.

b) Die gSMC-K MUSS mindestens vier logische Kanäle unterstützen. Das bedeutet, die in den Bits b3b2b1 gemäß [ISO7816-4#Tab.88] kodierte Zahl MUSS mindestens ‘011’ = 3 oder größer sein. ⌫

4.2 Kryptobox

⌦ **Card-G2-A_2873 K_gSMC-K: Kryptobox**

Für das Objektsystem der gSMC-K MUSS ein COS verwendet werden, das die Kryptobox implementiert hat.⌫

4.3 Optionale Funktionspakete

4.3.1 Kontaktlose Schnittstelle

⌦ **Card-G2-A_3040 K_Terminal: Ausschluss kontaktlose Schnittstelle**

Die in der Spezifikation [gemSpec_COS#11.2] zusätzlich zur kontaktbehafteten Schnittstelle gemäß [gemSpec_COS#11.2.1] als optional definierte Schnittstelle zur kontaktlosen Datenübertragung gemäß ISO/IEC 14443 (siehe [gemSpec_COS#11.2.3]) DARF für die gSMC-K NICHT genutzt werden.⌫

4.3.2 USB-Schnittstelle (optional)

⌦ **Card-G2-A_2995 K_gSMC-K: USB-Schnittstelle**

Falls eine gSMC-K die Option_USB_Schnittstelle nutzen will, MUSS für das Objektsystem ein COS verwendet werden, das die Option_USB_Schnittstelle implementiert hat.⌫

⌦ **Card-G2-A_2996 K_gSMC-K: Vorhandensein einer USB-Schnittstelle**

Falls eine gSMC-K die Option_USB_Schnittstelle nicht nutzen will, KANN für das Objektsystem ein COS verwendet werden,
a) das die Option_USB_Schnittstelle implementiert hat.
b) das die Option_USB_Schnittstelle nicht implementiert hat.⌫

4.4 Attributstabellen

⌦ **Card-G2-A_2532 K_Initialisierung: Änderung von Zugriffsregeln**

Die in diesem Dokument definierten Zugriffsregeln DÜRFEN in der Nutzungsphase NICHT veränderbar sein. ⌫

Dieses Dokument legt das Verhalten aller Objekte im Security Environment SE#1 normativ fest. Das Verhalten in Security Environments mit einer anderen Nummer als SE#1 wird durch dieses Dokument nicht festgelegt.

Alle Angaben zu Objekten (Ordnern, Dateien, Passworten und Schlüsseln) in diesem Dokument beziehen sich ausschließlich auf das Security Environment SE#1.

⌦ **Card-G2-A_2533 K_Initialisierung: Verwendung von SE#1**

Alle Objekte MÜSSEN sich in SE#1 wie angegeben verwenden lassen. ⌫

⌦ **Card-G2-A_3192 K_Initialisierung: Verwendbarkeit der Objekte in anderen SEs**

Jedes Objekt KANN in SE verwendbar sein, die verschieden sind von SE#1.⌫

⌦ **Card-G2-A_3193 K_Initialisierung: Eigenschaften der Objekte in anderen SEs**

Falls ein Objekt in einem von SE#1 verschiedenen SE verwendbar ist, dann MUSS es dort dieselben Eigenschaften wie in SE#1 besitzen.⌫

4.4.1 Attribute eines Ordners

⌦ **Card-G2-A_2535 K_Initialisierung: Ordnerattribute**

Enthält eine Tabelle mit Ordnerattributen

a) keinen applicationIdentifier (AID), so KANN diesem Ordner herstellerspezifisch ein beliebiger AID zugeordnet werden.

b) einen oder mehrere AID, dann MUSS sich dieser Ordner mittels aller angegebenen AID selektieren lassen.

c) keinen fileIdentifier (FID),

1. so DARF dieser Ordner sich NICHT mittels eines *fileIdentifier* aus dem Intervall gemäß [gemSpec_COS#8.1.1] selektieren lassen, es sei denn es handelt sich um den Ordner *root*, dessen optionaler *fileIdentifier* den Wert ‘3F00’besitzen MUSS.

2. so KANN diesem Ordner ein beliebiger *fileIdentifier* außerhalb des Intervalls gemäß [gemSpec_COS#8.1.1] zugeordnet werden.⌫

4.4.2 Attribute einer Datei (EF)

⌦ **Card-G2-A_2536 K_Initialisierung: Dateiattribute**

Enthält eine Tabelle mit Attributen einer Datei keinen *shortFileIdentifier*, so DARF sich dieses EF NICHT mittels *shortFileIdentifier* aus dem Intervall gemäß [gemSpec_COS#8.1.2] selektieren lassen. ⌫

⌦ **Card-G2-A_2665 K_Personalisierung und K_Initialisierung: Wert von „positionLogicalEndOfFile“**

Für transparente EFs MUSS der Wert von „positionLogicalEndOfFile“, soweit nicht anders spezifiziert, auf die Anzahl der tatsächlich belegten Bytes gesetzt werden.⌫

4.5 Zugriffsregeln für besondere Kommandos

Gemäß [gemSpec_COS] gilt:

⌦ **Card-G2-A_2537 K_Initialisierung: Zugriffsregeln für besondere Kommandos**

Die Zugriffsbedingung für die Kommandos GET CHALLENGE, LIST PUBLIC KEY, MANAGE SECURITY ENVIRONMENT und SELECT MUSS stets ALWAYS sein, unabhängig vom *lifeCycleStatus* und unabhängig vom aktuellen Security Environment. ⌫

4.6 TransportStatus für Passwortobjekte

⌦ **Card-G2-A_3201 K_Personalisierung und K_Initialisierung: Zuordnung zu transportStatus für die Passwortobjekte der gSMC-K**

Die Attribute transportStatus für alle Passwortobjekte dieser Karte (PIN.AK, PIN.NK, PIN.Pers, PIN.SAK, PIN.BNetzA_RCA, PIN.TSL_CA) MÜSSEN für eine konkrete Karte denselben Wert aufweisen. Der Wert MUSS aus der Menge {regularPassword, Leer-PIN, Transport-PIN} gewählt werden.⌫

4.7 Attributswerte und Personalisierung

Die in diesem Dokument festgelegten Attribute der Objekte berücksichtigen lediglich fachlich motivierte Use Cases. Zum Zwecke der Personalisierung ist es unter Umständen und je nach Personalisierungsstrategie erforderlich, von den in diesem Dokument festgelegten Attributswerten abzuweichen.

Beispielsweise ist es denkbar, dass für die Datei EF.GDO das Attribut lifeCycleStatus nach der Initialisierung auf dem in [gemSpec_COS] nicht normativ geforderten Wert „Initialize“ steht und für diesen Wert die Zugriffsregeln etwa ein Update Binary Kommando erlauben. In diesem Fall wiche nicht nur der Wert des Attributes lifeCycleStatus, sondern

auch der des Attributes interfaceDependentAccessRules von den Vorgaben dieses Dokumentes ab. Nach Abschluss der Personalisierung wäre dann der Wert des Attributes lifeCycleStatus bei korrekter Personalisierung spezifikationskonform auf dem Wert „Operational state (activated)“ aber in interfaceDependentAccessRules fände sich für den Zustand „Initialize“ immer noch „Update Binary“. Im Rahmen einer Sicherheitsbetrachtung wäre diese Abweichung als unkritisch einzustufen, wenn sichergestellt ist, dass der Zustand „Initialize“ unerreichbar ist.

Denkbar wäre auch, dass die Personalisierung so genannte Ini-Tabellen und spezielle Personalisierungskommandos nutzt, die Daten, die mit dem Kommando übergeben werden, an durch die Ini-Tabelle vorgegebene Speicherplätze schreibt. In dieser Variante wären die Attribute von EF.GDO auf den ersten Blick konform zu dieser Spezifikation, obwohl durch das Personalisierungskommando ein Zugriff auf das Attribut body bestünde, der so eventuell nicht in den Zugriffsregeln sichtbar wird und damit gegen die allgemeine Festlegung „andere (Kommandos) NEVER“ verstieße. Im Rahmen einer Sicherheitsbetrachtung wäre diese Abweichung als unkritisch einzustufen, wenn sichergestellt ist, dass die Personalisierungskommandos nach Abschluss der Personalisierung irreversibel gesperrt sind.

Die folgende Anforderung ermöglicht herstellerspezifische Personalisierungsprozesse:

⌦ Card-G2-A_3261 K_Initialisierung und K_Personalisierung: Abweichung von Festlegungen zum Zwecke der Personalisierung

> Zur Unterstützung herstellerspezifischer Personalisierungsprozessen KÖNNEN die Werte von Attributen eines Kartenproduktes von den Festlegungen dieses Dokumentes abweichen. Hierbei MÜSSEN Abweichungen auf solche beschränkt sein, die hinsichtlich ihrer Wirkung in der personalisierten Karte sowohl fachlich wie sicherheitstechnisch der in der Spezifikation vorgegebenen Werten entsprechen.⌫

5 Dateisystem der gSMC-K

Dieses Kapitel beschreibt die Konfiguration des Dateisystems, wobei folgende Applikationen berücksichtigt werden:

- MF siehe Kapitel 5.3.1
- DF.AK siehe Kapitel 5.4
- DF.NK siehe Kapitel 5.5
- DF.SAK siehe Kapitel 5.6
- DF.Sicherheitsanker siehe Kapitel 5.7

⌦ **Card-G2-A_2540 K_Initialisierung: Normative Anforderungen**

Alle normativen Anforderungen des Kapitels 5 und seiner Unterkapitel MÜSSEN für die gSMC-K gelten. ⌫

⌦ **Card-G2-A_2541 K_Personalisierung: zusätzliche Ordner**

Die gSMC-K KANN Ordner enthalten, die in diesem Dokument nicht genannt sind. ⌫

⌦ **Card-G2-A_2542 K_Personalisierung: zusätzliche Objekte**

Jeder Ordner, der in diesem Dokument spezifiziert ist, KANN zusätzliche Objekte (Ordner, Dateien, Passwörter oder Schlüssel) enthalten. ⌫

5.1 Attribute des Objektsystems

Das Objektsystem gemäß [gemSpec_COS] enthält folgende Attribute:

⌦ **Card-G2-A_2543 K_Initialisierung: Wert des Attributes *root***

Der Wert des Attributes *root* MUSS die Anwendung gemäß Tab_gSMC-K_ObjSys_004 sein. ⌫

⌦ **Card-G2-A_2544 K_Personalisierung und K_Initialisierung: Wert des Attributes answerToReset**

Die Werte der Attribute coldAnswerToReset und warmAnswerToReset MÜSSEN den Vorgaben der Anforderungen Card-G2-A_2547, Card-G2-A_2548, Card-G2-A_2997 und Card-G2-A_3041 entsprechen.⌫

⌦ **Card-G2-A_2545 K_Personalisierung: Wert des Attributes iccsn8**

Der Wert des Attributes *iccsn8* MUSS identisch zu den letzten acht Oktetten im *body* von EF.GDO sein (siehe Kapitel 5.3.5). ⌫

⌦ **Card-G2-A_2546 K_Initialisierung: Inhalt persistentPublicKeyList**

In der *persistentPublicKeyList* MÜSSEN alle in dieser Spezifikation enthaltenen öffentlichen Schlüssel enthalten sein. ⌫

⌦ **Card-G2-A_3191 K_Initialisierung: Größe persistentPublicKeyList**

Für das Attribut *persistentPublicKeyList* MUSS so viel Speicherplatz bereitgestellt werden, dass mindestens fünf weitere öffentliche Signaturprüfschlüssel einer Root-CA mittels Linkzertifikaten persistent importierbar sind ⌫

⌦ **Card-G2-A_3268 K_Initialisierung: Wert von *pointInTime***

Das Attribut *pointInTime* MUSS den Wert '0000 0000 0000' = 2000.00.00 haben. Der Wert MUSS initialisiert werden. ⌫

⌦ **Card-G2-A_3514 K_Personalisierung: personalisierter Wert von *pointInTime***

Das Attribut *pointInTime* MUSS im Rahmen der Personalisierung auf den Wert von CED eines Endnutzerzertifikates gesetzt werden. Falls es mehrere Endnutzerzertifikate gibt, so ist das CED mit dem größten Wert zu verwenden.⌫

5.1.1 ATR-Kodierung und technische Eigenschaften ATR-Kodierung

Für die gSMC-K gelten die Konventionen für die technischen Eigenschaften, ATR und Übertragungsprotokolle aus [gemSpec_COS] für die elektrische Schnittstelle. Die gSMC-K ist als Plug-In-Karte (ID-000) für die Nutzung in entsprechenden Kartenterminals vorgesehen.

⌦ **Card-G2-A_2547 K_Personalisierung und K_Initialisierung: ATR-Kodierung**

Die ATR-Kodierung MUSS die in Tab_gSMC-K_ObjSys_002 dargestellten Werte besitzen.

Tabelle 2: Tab_gSMC-K_ObjSys_002 ATR-Kodierung

Zeichen	Wert	Bedeutung
TS	‘3B’	Initial Character (direct convention)
T0	‘9x’	Format Character (TA1/TD1 indication, x = no. of HB)
TA1	‘xx’	Interface Character (FI/DI, erlaubte Werte: siehe [gemSpec_COS#N024.100])
TD1	‘81’	Interface Character, (T=1, TD2 indication)
TD2	‘B1’	Interface Character, (T=1, TA3/TB3/TD3 indication)
TA3	‘FE’	Interface Character (IFSC coding)
TB3	‘45’	Interface Character, (BWI/CWI coding)
TD3	‘1F’	Interface Character, (T=15, TA4 indication)
TA4	‘xx’	Interface Character (XI/UI coding)
Ti	HB	Historical Bytes (maximal 15 Oktett)
TCK	XOR	Check Character (exclusive OR)

⌫

⌦ **Card-G2-A_2548 K_Personalisierung und K_Initialisierung: TC1 Byte im ATR**

Der ATR SOLL ein TC1 Byte mit dem Wert ‘FF’ enthalten. In diesem Fall MUSS T0 auf den Wert ‘Dx’ gesetzt werden. ⌫

⌦ **Card-G2-A_2997 K_Personalisierung und K_Initialisierung: Historical Bytes im ATR**

Das Attribut answerToReset SOLL keine Historical Bytes enthalten. ⌫

⌦ **Card-G2-A_3041 K_Personalisierung und K_Initialisierung: Vorgaben für Historical Bytes**

Falls answerToReset Historical Bytes enthält, dann MÜSSEN
a. diese gemäß [ISO7816-4] kodiert sein.
b. die dort getroffenen Angaben konsistent sein zu Angaben im EF.ATR. ⌫

5.2 Allgemeine Struktur

In dem zugehörenden Kapitel sind alle Objekte eines Typs gemeinsam dargestellt; die jeweils gültigen Parameter sind in einer Tabelle beschrieben.

Die Abbildung 1 zeigt die allgemeine Struktur der gSMC-K.

 © gematik – öffentlich

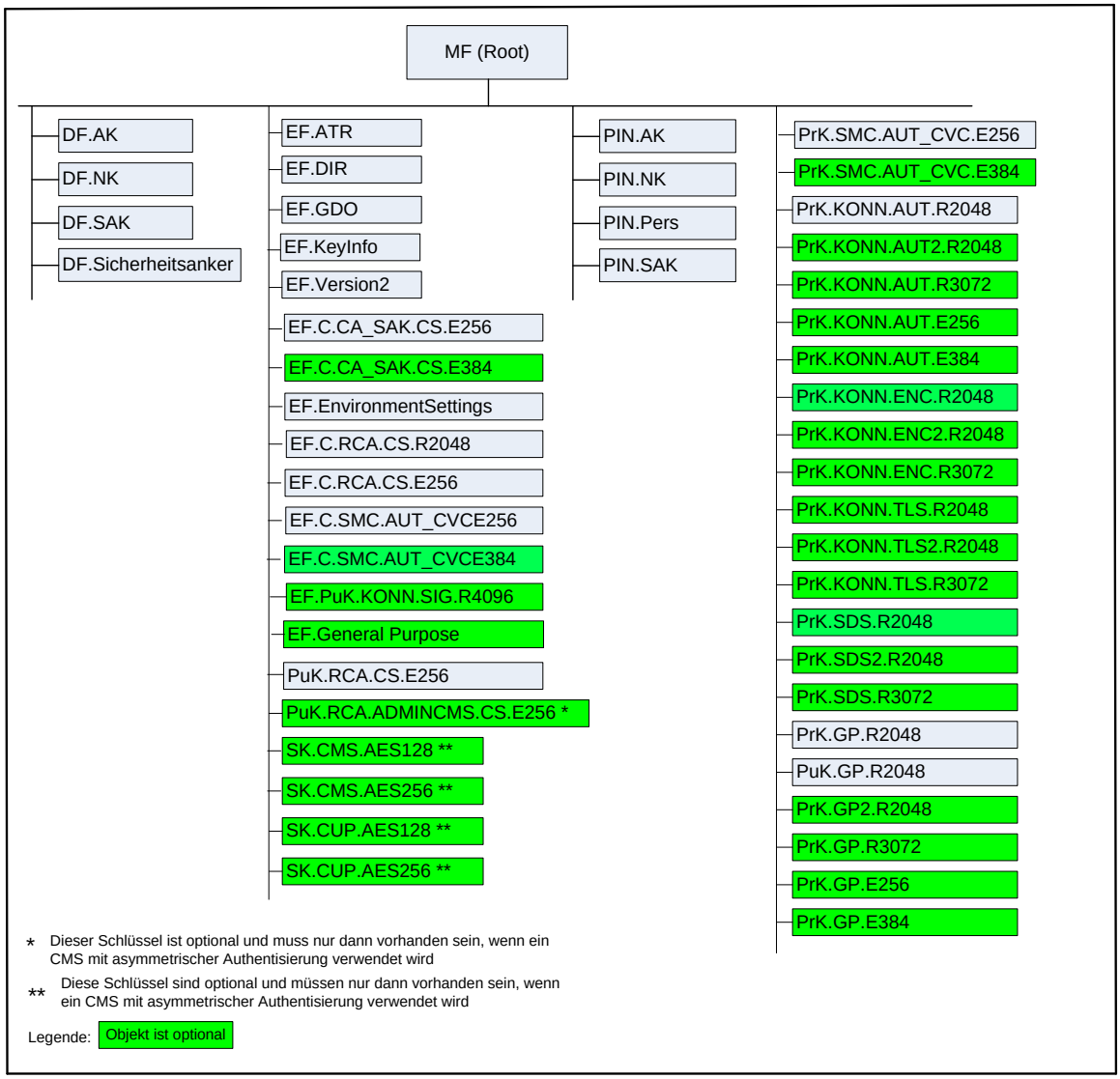

Abbildung 1: Abb_gSMC-K_ObjSys_001 Dateistruktur einer gSMC-K auf oberster Ebene

5.3 Root-Anwendung und Dateien auf MF-Ebene

5.3.1 MF

Diese Applikation beinhaltet allgemeine Datenelemente und Informationen, die dem Betrieb der Chipkarte als solche dienen, oder allen Anwendungen gleichermaßen zur Verfügung stehen.

⌦ **Card-G2-A_2553 K_Initialisierung: Initialisierte Attribute von MF**

MF MUSS die in Tab_gSMC-K_ObjSys_004 dargestellten Werte besitzen.

Tabelle 3: Tab_gSMC-K_ObjSys_004 - Initialisierte Attribute von MF

Attribute	Wert	Bemerkung

Attribute	Wert	Bemerkung
Objekttyp	Ordner	
applicationIdentifier	‘D276 0001 4480 01’	
fileIdentifier	‘3F 00’	falls vorhanden
lifeCycleStatus	„Operational state (activated)“	
shareable	True	
Zugriffsregel für logischen LCS „Operational state (activated)”		
Zugriffsart	Zugriffsbedingung	Bemerkung
FINGERPRINT	Wildcard	
GET RANDOM	ALWAYS	
LOAD APPLICATION	PWD(PIN.Pers) OR AUT_CMS	
andere	NEVER	
Zugriffsregel für logischen LCS „Operational state (deactivated)”		
Zugriffsart	Zugriffsbedingung	Bemerkung
alle	herstellerspezifisch	siehe Hinweis (3)
Zugriffsregel für logischen LCS „Termination state“		
Zugriffsart	Zugriffsbedingung	Bemerkung
alle	herstellerspezifisch	siehe Hinweis (3)

⌫

Hinweis (2) Kommandos, die gemäß [gemSpec_COS] mit einem Ordnerobjekt arbeiten, sind: ACTIVATE, DEACTIVATE, DELETE, FINGERPRINT, GET RANDOM, LIST PUBLIC KEY, LOAD APPLICATION, SELECT, TERMINATE DF.

Hinweis (3) Da sich weder dieser Ordner noch darüberliegende Ebenen deaktivieren lassen, sind diese Zustände für Objekte im Kapitel 5.3 im Allgemeinen irrelevant.

5.3.2 MF / EF.ATR

Die transparente Datei EF.ATR enthält Informationen zur maximalen Größe einer APDU in Sende- und Empfangsrichtung sowie zur Identifizierung des Betriebssystems.

⌦ **Card-G2-A_2554 K_Initialisierung: Initialisierte Attribute von MF / EF.ATR**

Das Objekt EF.ATR MUSS die in Tab_gSMC-K_ObjSys_005 dargestellten Werte besitzen.

Tabelle 4: Tab_gSMC-K_ObjSys_005 - Initialisierte Attribute von MF / EF.ATR

Attribute	Wert	Bemerkung
Objekttyp	transparentes Elementary File	
fileIdentifier	‘2F 01’	siehe Hinweis (5)
shortFileIdentifier	‘1D’ = 29	
numberOfOctet	herstellerspezifisch	
positionLogicalEndOfFile	Zahl der tatsächlich belegten Oktette	
flagTransactionMode	True	
flagChecksum	True	
lifeCycleStatus	„Operational state (activated)“	
shareable	True	

body	Inhalt gemäß [gemSpec_Karten_Fach_TIP]	
Zugriffsregel für logischen LCS „Operational state (activated)"		
Zugriffsart	Zugriffsbedingung	Bemerkung
READ BINARY WRITE BINARY	ALWAYS	
andere	NEVER	
Zugriffsregel für logischen LCS „Operational state (deactivated)"		
Zugriffsart	Zugriffsbedingung	Bemerkung
alle	herstellerspezifisch	siehe Hinweis (3)
Zugriffsregel für logischen LCS „Termination state"		
Zugriffsart	Zugriffsbedingung	Bemerkung
alle	herstellerspezifisch	siehe Hinweis (3)

⌫

Hinweis (4) Kommandos, die gemäß [gemSpec_COS] mit einem transparenten EF arbeiten, sind: ACTIVATE, DEACTIVATE, DELETE, ERASE BINARY, READ BINARY, SELECT, SET LOGICAL EOF, UPDATE BINARY, TERMINATE, WRITE BINARY.

Hinweis (5) Der Wert des Attributs fileIdentifier ist in [ISO7816-4] festgelegt.

⌦ **Card-G2-A_3251 K_Initialisierung: Initialisiertes Attribut *numberOfOctet* von MF / EF.ATR**

Das Attribut *numberOfOctet* MUSS so gewählt werden, dass nach Abschluss der Initialisierungsphase entweder

- genau 23 Oktette für die Artefakte PT_Pers und PI_Personalisierung frei bleiben, falls PI_Kartenkörper initialisiert wird, oder
- genau 41 Oktette für die Artefakte PI_Kartenkörper, PT_Pers und PI_Personalisierung frei bleiben.⌫

5.3.3 MF / EF.DIR

Die Datei EF.DIR enthält eine Liste mit Anwendungs-Templates gemäß [ISO7816-4].

⌦ **Card-G2-A_2563 K_Initialisierung: Initialisierte Attribute von MF / EF.DIR**

Das Objekt EF.DIR MUSS die in Tab_gSMC-K_ObjSys_009 dargestellten Werte besitzen.

Tabelle 5: Tab_gSMC-K_ObjSys_009 Initialisierte Attribute von MF / EF.DIR

Attribute	Wert	Bemerkung
Objekttyp	linear variables Elementary File	
fileIdentifier	'2F 00'	siehe Hinweis (7)
shortFileIdentifier	'1E' = 30	siehe Hinweis (7)
numberOfOctet	'006E' Oktett = 110 Oktett	
maxNumRecords	8 Rekord	

maxRecordLength	32 Oktett	
flagRecordLCS	False	
flagTransactionMode	True	
flagChecksum	True	
lifeCycleStatus	„Operational state (activated)“	
shareable	True	
recordList Rekord 1 Rekord 2 Rekord 3 Rekord 4 Rekord 5 Rekord 6 …	 ‘61-09-(4F 07 D27600014480 01)’ ‘61-08-(4F 06’D27600014402)’ ‘61-08-(4F 06 D27600014403)’ ‘61-08-(4F 06 D27600014404)’ ‘61-08-(4F 06 D27600014405)’ nicht vorhanden, MUSS mittels APPEND RECORD angelegt werden …	 MF siehe 5.3.1 AK siehe 5.4 NK siehe 5.5 SAK, siehe 5.6 Sicherheitsanker siehe 5.7 siehe Hinweis (8)
Zugriffsregel für logischen LCS „Operational state (activated)”		
Zugriffsart	Zugriffsbedingung	Bemerkung
APPEND RECORD	PWD(PIN.Pers) OR AUT_CMS	siehe Hinweis (9)
DELETE RECORD	AUT_CMS	siehe Hinweis (9)
READ RECORD *SEARCHRECORD*	ALWAYS	
andere	NEVER	
Zugriffsregel für logischen LCS „Operational state (deactivated)”		
Zugriffsart	Zugriffsbedingung	Bemerkung
alle	herstellerspezifisch	siehe Hinweis (3)
Zugriffsregel für logischen LCS „Termination state“		
Zugriffsart	Zugriffsbedingung	Bemerkung
alle	herstellerspezifisch	siehe Hinweis (3)

⌫

Hinweis (6) Kommandos, die gemäß [gemSpec_COS] mit einem linear variablen EF arbeiten, sind:
ACTIVATE, ACTIVATE RECORD, APPEND RECORD, DEACTIVATE, DEACTIVATERECORD, DELETE, DELETE RECORD, ERASE RECORD, READ RECORD, SEARCH RECORD, SELECT, TERMINATE, UPDATE RECORD, WRITE RECORD.

Hinweis (7) Die Werte von fileIdentifier und shortFileIdentifier sind in [ISO7816-4] festgelegt.

Hinweis (8) Weitere Records existieren nur, wenn optionale Applikationen vorhanden sind.

Hinweis (9) Das Kommando ist nur vom Inhaber des CMS-Schlüssels ausführbar, siehe Kapitel 5.10.

5.3.4 MF / EF.EnvironmentSettings

In EF.EnvironmentSettings wird ein XML-File gespeichert, über welches der Konnektor erkennen kann, in welcher Umgebung er betrieben wird.

⌦ **Card-G2-A_2565 K_Initialisierung: Initialisierte Attribute von MF / EF.EnvironmentSettings**

Das Objekt EF.EnvironmentSettings MUSS die in Tab_gSMC-K_ObjSys_010 dargestellten Werte besitzen.

Tabelle 6: Tab_gSMC-K_ObjSys_010 Initialisierte Attribute von MF / EF.EnvironmentSettings

Attribute	Wert	Bemerkung
Objekttyp	transparentes Elementary File	
fileIdentifier	'2F 13'	
shortFileIdentifier	'13' = 19	
numberOfOctet	'0100' Oktett = 256 Oktett	
positionLogicalEndOfFile	'0'	wird personalisiert
flagTransactionMode	False	
flagChecksum	True	
lifeCycleStatus	„Operational state (activated)"	
shareable	True	
body	kein Inhalt	wird personalisiert
Zugriffsregel für logischen LCS „Operational state (activated)"		
Zugriffsart	Zugriffsbedingung	Bemerkung
READ BINARY	ALWAYS	
andere	NEVER	
Zugriffsregel für logischen LCS „Operational state (deactivated)"		
Zugriffsart	Zugriffsbedingung	Bemerkung
alle	herstellerspezifisch	siehe Hinweis (3)
Zugriffsregel für logischen LCS „Termination state"		
Zugriffsart	Zugriffsbedingung	Bemerkung
alle	herstellerspezifisch	siehe Hinweis (3)

⌫

Hinweis (10) Kommandos, die gemäß [gemSpec_COS] mit einem transparenten EF arbeiten, sind: ACTIVATE, DEACTIVATE, DELETE, ERASE BINARY, READ BINARY, SELECT, SET LOGICAL EOF, UPDATE BINARY, TERMINATE, WRITE BINARY.

⌦ **Card-G2-A_3394 K_Personalisierung: Personalisierte Attribute von MF / EF.EnvironmentSettings**

Bei der Personalisierung von EF.EnvironmentSettings MÜSSEN die in Tab_gSMC-K_ObjSys_090 angegebenen Attribute mit den dort angegebenen Inhalten personalisiert werden.

Tabelle 7: Tab_gSMC-K_ObjSys_090 Attribute von MF / EF.EnvironmentSettings

Attribute	Wert	Bemerkung
positionLogicalEndOfFile	1	
body	gemäß [gemSpec_Karten_Fach_TIP]	

⌫

5.3.5 MF / EF.GDO

In EF.GDO wird das Datenobjekt ICCSN gespeichert, welches die Kennnummer der Karte enthält.

⌦ **Card-G2-A_2566 K_Initialisierung: Initialisierte Attribute von MF / EF.GDO**

Das Objekt EF.GDO MUSS die in Tab_gSMC-K_ObjSys_011 dargestellten Werte besitzen.

Tabelle 8: Tab_gSMC-K_ObjSys_011 Initialisierte Attribute von MF / EF.GDO

Attribute	Wert	Bemerkung
Objekttyp	transparentes Elementary File	
fileIdentifier	‘2F 02’438	
shortFileIdentifier	‘02’ = 2	
numberOfOctet	‘0C’ Oktett = 12 Oktett	
positionLogicalEndOfFile	Wildcard	
flagTransactionMode	False	
flagChecksum	True	
lifeCycleStatus	„Operational state (activated)“	
shareable	True	
body	Wildcard	wird personalisiert
Zugriffsregel für logischen LCS „Operational state (activated)”		
Zugriffsart	Zugriffsbedingung	Bemerkung
READ BINARY	ALWAYS	
andere	NEVER	
Zugriffsregel für logischen LCS „Operational state (deactivated)”		
Zugriffsart	Zugriffsbedingung	Bemerkung
alle	herstellerspezifisch	siehe Hinweis (3)
Zugriffsregel für logischen LCS „Termination state“		
Zugriffsart	Zugriffsbedingung	Bemerkung
alle	herstellerspezifisch	siehe Hinweis (3)

⌫

Hinweis (11) Kommandos, die gemäß [gemSpec_COS] mit einem transparenten EF arbeiten, sind: ACTIVATE, DEACTIVATE, DELETE, ERASE BINARY, READ BINARY, SELECT, SET LOGICAL EOF, UPDATE BINARY, TERMINATE, WRITE BINARY.

⌦ **Card-G2-A_2567** K_Personalisierung: Personalisiertes Attribut von **EF.GDO**

Bei der Personalisierung von EF.GDO MÜSSEN die in Tab_gSMC-K_ObjSys_177 angegebenen Attribute mit den dort angegebenen Inhalten personalisiert werden.

Tabelle 9: Tab_gSMC-K_ObjSys_177 Personalisierte Attribute von MF / EF.GDO

Attribute	**Wert**	**Bemerkung**

positionLogi-calEndOfFile	‘0C’ Oktett = 12 Oktett	
body	Inhalt gemäß [gemSpec_Karten_Fach_TIP]	

⌫.

5.3.6 MF / EF.KeyInfo

Die Datei EF.KeyInfo enthält die Information darüber, welche Datei- und Schlüsselreferenzen aktuell zu verwenden sind und welches Gültigskeitsende sie haben.

⌦ Card-G2-A_3392 K_Initialisierung: Attribute von MF / EF.KeyInfo

EF.KeyInfo MUSS die in Tab_gSMC-K_ObjSys_150 dargestellten initialisierten Attribute besitzen.

Tabelle 10: Tab_ gSMC-K_ObjSys_150 Initialisierte Attribute von MF / EF.KeyInfo

Attribute	Wert	Bemerkung
Objekttyp	linear fixes Elementary File	
fileIdentifier	‘2F 1A’	
shortFileIdentifier	‘1A’= 26	
maxNumRecords	30 Rekord	
maxRecordLength	36 Oktett	
flagRecordLCS	False	
flagTransactionMode	True	
flagChecksum	True	
lifeCycleStatus	„Operational state (activated)“	
shareable	True	
recordList Rekord 1 Rekord 2 … Rekord 30	 ‘XX…YY’ ‘XX…YY’ …’ ‘XX…YY	Der Rekordinhalt wir in [gemSpec_Karten_Fach_TIP] festgelegt.
Zugriffsregeln für die Kontaktschnittstelle		
Zugriffsregel für logischen LCS „Operational state (activated)“ kontaktbehaftet		
Zugriffsart	Zugriffsbedingung	Bemerkung
READ RECORD SEARCH RECORD	ALWAYS	
UPDATE RECORD	AUT_CMS OR AUT_CUP	siehe Hinweis (13)
andere	NEVER	

Attribute	Wert	Bemerkung
Zugriffsregel für logischen LCS „Operational state (deactivated)“ kontaktbehaftet		
Zugriffsart	Zugriffsbedingung	Bemerkung
alle	herstellerspezifisch	
Zugriffsregel für logischen LCS „Termination state” kontaktbehaftet		
Zugriffsart	Zugriffsbedingung	Bemerkung
alle	herstellerspezifisch	

⌫

Hinweis (12) Kommandos, die gemäß [gemSpec_COS] mit einem linear fixen EF arbeiten, sind: Activate, Activate Record, Append Record Deactivate, Deactivate Record, Delete, Delete Record, Erase Record, Read Record, Search Record, Select, Update Record, Terminate

Hinweis (13) Das Kommando ist nur vom Inhaber des CMS- / CUP-Schlüssels ausführbar

5.3.7 MF / EF.Version2

Die Datei EF.Version2 enthält die Versionsnummern sowie Produktidentifikatoren grundsätzlich veränderlicher Elemente der Karte:

- Version des Produkttyps des aktiven Objektsystems (inkl. Kartenkörper)
- Herstellerspezifische Produktidentifikation der Objektsystemimplementierung
- Versionen der Befüllvorschriften für verschiedene Dateien dieses Objektsystems

Die konkrete Befüllung ist in [gemSpec_Karten_Fach_TIP] beschrieben.

Elemente, die nach Initialisierung durch Personalisierung oder reine Kartennutzung nicht veränderlich sind, werden in EF.ATR versioniert.

⌦ **Card-G2-A_2568 K_Initialisierung: Initialisierte Attribute von MF / EF.Version2**

Das Objekt EF.Version2 MUSS die in Tab_gSMC-K_ObjSys_012 dargestellten Werte besitzen.

Tabelle 11 Tab_gSMC-K_ObjSys_012 Initialisierte Attribute von MF / EF.Version2

Attribute	Wert	Bemerkung
Objekttyp	transparentes Elementary File	
fileIdentifier	‘2F 11’	
shortFileIdentifier	‘11’= 17	
numberOfOctet	‘003C’ Oktett = 60 Oktett	
positionLogicalEndOfFile	passend zum Inhalt	
flagTransactionMode	True	

flagChecksum	True	
lifeCycleStatus	„Operational state (activated)“	
shareable	True	
body	Inhalt gemäß [gemSpec_Karten_Fach_TIP]	
Zugriffsregel für logischen LCS „Operational state (activated)”		
Zugriffsart	Zugriffsbedingung	Bemerkung
READ BINARY	ALWAYS	
UPDATE BINARY SET LOGICAL EOF	AUT_CMS	siehe Hinweis (15)
andere	NEVER	
Zugriffsregel für logischen LCS „Operational state (deactivated)”		
Zugriffsart	Zugriffsbedingung	Bemerkung
alle	herstellerspezifisch	siehe Hinweis (3)
Zugriffsregel für logischen LCS „Termination state“		
Zugriffsart	Zugriffsbedingung	Bemerkung
alle	herstellerspezifisch	siehe Hinweis (3)

⌫

Hinweis (14) Kommandos, die gemäß [gemSpec_COS] mit einem transparenten EF arbeiten, sind: ACTIVATE, DEACTIVATE, DELETE, ERASE BINARY, READ BINARY, SELECT, SET LOGICAL EOF, UPDATE BINARY, TERMINATE, WRITE BINARY.

Hinweis (15) Das Kommando ist nur vom Inhaber des CMS-Schlüssels ausführbar, siehe Kap.5.10.

5.3.8 MF / EF.C.CA_SAK.CS.E256

Diese Datei enthält ein CV–Zertifikat für die Kryptographie mit elliptischen Kurven gemäß [gemSpec_COS], welches den öffentlichen Schlüssel PuK.CA_SAK.CS.E256 einer CA enthält. Das Zertifikat lässt sich mittels MF / PuK.RCA.CS.E256 (siehe Kapitel 5.3.21) prüfen. Der im Zertifikat enthaltene öffentliche Schlüssel dient der Verifizierung von weiteren Zertifikaten, die im Dateisystem enthalten sind (siehe zum Beispiel Kapitel 5.6.8).

⌦ **Card-G2-A_2561 K_Initialisierung: Initialisierte Attribute von MF / EF.C.CA_SAK.CS.E256**

Das Objekt EF.C.CA_SAK.CS.E256 MUSS die in Tab_gSMC-K_ObjSys_007 dargestellten Werte besitzen.

Tabelle 12: Tab_gSMC-K_ObjSys_007 Initialisierte Attribute von MF / EF.C.CA_SAK.CS.E256

Attribute	Wert	Bemerkung
Objekttyp	transparentes Elementary File	
fileIdentifier	‘2F 07’	
shortFileIdentifier	‘07’ = 7	
numberOfOctet	‘011D’ Oktett = 285 Oktett	
positionLogicalEndOfFile	‘0’	

flagTransactionMode	True	
flagChecksum	False	
lifeCycleStatus	„Operational state (activated)“	
shareable	True	
body	kein Inhalt	wird personalisiert
Zugriffsregel für logischen LCS „Operational state (activated)”		
Zugriffsart	Zugriffsbedingung	Bemerkung
DELETE	AUT_CMS OR AUT_CUP	siehe Hinweis (17)
READ BINARY	ALWAYS	
SET LOGICAL EOF WRITE BINARY	AUT_CMS OR AUT_CUP	siehe Hinweis (17)
andere	NEVER	
Zugriffsregel für logischen LCS „Operational state (deactivated)”		
Zugriffsart	Zugriffsbedingung	Bemerkung
alle	herstellerspezifisch	siehe Hinweis (3)
Zugriffsregel für logischen LCS „Termination state“		
Zugriffsart	Zugriffsbedingung	Bemerkung
alle	herstellerspezifisch	siehe Hinweis (3)

⌫

Hinweis (16) Kommandos, die gemäß [gemSpec_COS] mit einem transparenten EF arbeiten, sind: ACTIVATE, DEACTIVATE, DELETE, ERASE BINARY, READ BINARY, SELECT, SET LOGICAL EOF, UPDATE BINARY, TERMINATE, WRITE BINARY.

Hinweis (17) Das Kommando ist nur vom Inhaber des CMS- / CUP-Schlüssels ausführbar, siehe Kapitel 5.10.

⌦ **Card-G2-A_3393 K_Personalisierung: Personalisierte Attribute von MF / EF.C.CA_SAK.CS.E256**

Bei der Personalisierung von EF.C.CA_SAK.CS.E256 MÜSSEN die in Tab_gSMC-K_ObjSys_087 angegebenen Attribute mit den dort angegebenen Inhalten personalisiert werden.

Tabelle 13: Tab_gSMC-K_ObjSys_087 Attribute von MF / EF.C.CA_SAK.CS.E256

Attribute	Wert	Bemerkung
positionLogicalEndOfFile	‘00DC’ Oktett = 220 Oktett	
body	C.CA_SAK.CS.E256 gemäß [gemSpec_PKI#6.7.1]	
body Option_Erstellung_von_Testkarten	C.CA_SAK.CS.E256 gemäß [gemSpec_PKI#6.7.1] aus Test-CVC-CA	Details siehe [gemSpec_TK#3.1.2]

⌫

5.3.9 MF / EF.C.CA_SAK.CS.E384 (Option_lange_Lebensdauer_im_Feld)

Diese Datei enthält ein CV–Zertifikat für die Kryptographie mit elliptischen Kurven gemäß [gemSpec_COS], welches den öffentlichen Schlüssel PuK.CA_SAK.CS.E384 einer CA

enthält.. Der im Zertifikat enthaltene öffentliche Schlüssel dient der Verifizierung von weiteren Zertifikaten, die im Dateisystem enthalten sind (siehe zum Beispiel Kapitel 5.6.10).

⌦ **Card-G2-A_2562 K_Initialisierung: Initialisierte Attribute von MF / EF.C.CA_SAK.CS.E384**

Das Objekt EF.C.CA_SAK.CS.E384 MUSS die in Tab_gSMC-K_ObjSys_008 dargestellten Werte besitzen.

Tabelle 14: Tab_gSMC-K_ObjSys_008 Initialisierte Attribute von MF / EF.C.CA_SAK.CS.E384

Attribute	Wert	Bemerkung
Objekttyp	transparentes Elementary File	
fileIdentifier	‘2F 0D’	
shortFileIdentifier	‘0D’ = 13	
numberOfOctet	‘011D’ Oktett = 285 Oktett	
positionLogicalEndOfFile	’0’	
flagTransactionMode	True	
flagChecksum	False	
lifeCycleStatus	„Operational state (activated)“	
shareable	True	
body	kein Inhalt	wird später nachgeladen
Zugriffsregeln		
accessRules	identisch zu EF.C.CA_SAK.CS.E256	

⌫

5.3.10 MF / EF.PuK.RCA.CS.R2048

Diese Datei enthält den öffentlichen Schlüssel der CVC-Root-CA der Generation 1 in Form eines self-signed Zertifikats. Das Zertifikat kann vom Konnektor ausgelesen werden, um mit dem Schlüssel als Gegenstelle einer eGK G1 deren Echtheit zu überprüfen.

⌦ **Card-G2-A_3252 K_Initialisierung: Initialisierte Attribute von MF / EF.PuK.RCA.CS.R2048**

Das Objekt EF.PuK.RCA.CS.R2048 MUSS die in Tab_gSMC-K_ObjSys_176 dargestellten Werte besitzen.

Tabelle 15: Tab_gSMC-K_ObjSys_176 Initialisierte Attribute von MF / EF.PuK.RCA.CS.R2048

Attribute	Wert	Bemerkung
Objekttyp	transparentes Elementary File	
fileIdentifier	‘2F 14’	
shortFileIdentifier	‘14’ = 20	
numberOfOctet	‘01 10’ Oktett = 272 Oktett	
positionLogicalEndOfFile	Zahl der tatsächlich belegten Oktette	

flagTransactionMode	False	
flagChecksum	True	
lifeCycleStatus	„Operational state (activated)“	
shareable	True	
body	„self-signed“ CV-Zertifikat mit einem öffentlichen Schlüssel Öffentlicher Schlüssel mit Moduluslänge 2048 Bit codiert gemäß [gemSpec_PKI#6.4.2] mit dem Wert der CVC-Root-CA aus der PU gemäß [gemSpec_CVC_TSP#4.5]	
body Option_Erstellung_von_Testkarten	„self-signed“ CV-Zertifikat mit einem öffentlichen Schlüssel Öffentlicher Schlüssel mit Moduluslänge 2048 Bit codiert gemäß gemäß [gemSpec_PKI#6.4.2] mit dem Wert der CVC-Root-CA aus der RU/TU	wird personalisiert Details siehe [gemSpec_TK#3.1.2]
Zugriffsregel für logischen LCS „Operational state (activated)”		
Zugriffsart	Zugriffsbedingung	Bemerkung
READ BINARY	ALWAYS	
DELETE	AUT_CMS OR AUT_CUP	siehe Hinweis (21)
andere	NEVER	
Zugriffsregel für logischen LCS „Operational state (deactivated)”		
Zugriffsart	Zugriffsbedingung	Bemerkung
alle	herstellerspezifisch	siehe Hinweis (3)
Zugriffsregel für logischen LCS „Termination state“		
Zugriffsart	Zugriffsbedingung	Bemerkung
alle	herstellerspezifisch	siehe Hinweis (3)

⌫

Hinweis (18) Kommandos, die gemäß [gemSpec_COS] mit einem transparenten EF arbeiten, sind: ACTIVATE, DEACTIVATE, DELETE, ERASE BINARY, READ BINARY, SELECT, SET LOGICAL EOF, UPDATE BINARY, TERMINATE, WRITE BINARY.

Hinweis (19) Das Kommando ist nur vom Inhaber des CMS- / CUP-Schlüssels ausführbar, siehe Kapitel 5.10.

5.3.11 MF / EF.C.RCA.CS.E256

Diese Datei enthält den zum Zeitpunkt der gSMC-K-Produktion ältesten noch verwendbaren Schlüssel PuK.RCA.CS.E256 in Form eines „self-signed“ CV-Zertifikates. Das Zertifikat kann vom Konnektor ausgelesen werden, um mit dem Schlüssel als Gegenstelle einer eGK G2 deren Echtheit zu überprüfen.

⌦ **Card-G2-A_2666 K_Initialisierung: Initialisierte Attribute von MF / EF.C.RCA.CS.E256**

Das Objekt EF.C.RCA.CS.E256 MUSS die in Tab_gSMC-K_ObjSys_084 dargestellten Werte besitzen.

Tabelle 16: Tab_gSMC-K_ObjSys_084 Initialisierte Attribute von MF / EF.C.RCA.CS.E256

Attribute	Wert	Bemerkung
Objekttyp	transparentes Elementary File	
fileIdentifier	'2F 15'	
shortFileIdentifier	'15' = 21	
numberOfOctet	'DC' Oktett = 220 Oktett	
positionLogi-calEndOfFile	Zahl der tatsächlich belegten Oktette	
flagTransactionMode	True	
flagChecksum	True	
lifeCycleStatus	„Operational state (activated)"	
shareable	True	
body	„self-signed" CV-Zertifikat mit einem öffentlichen Schlüssel mit Domainparameter = brainpoolP256r1 codiert gemäß [TR-03110-3#Table 17] mit dem Wert der CVC-Root-CA aus der PU gemäß [gemSpec_CVC_TSP#4.5]	
body Option_Erstellung _von_Testkarten	„self-signed" CV-Zertifikat mit einem öffentlichen Schlüssel mit Domainparameter = brainpoolP256r1 codiert gemäß [TR-03110-3#Table 17] mit dem Wert der CVC-Root-CA aus der RU/TU	wird personalisiert gemäß [gemSpec_TK#3.1 .2]
Zugriffsregel für logischen LCS „Operational state (activated)"		
Zugriffsart	Zugriffsbedingung	Bemerkung
READ BINARY	ALWAYS	
DELETE	AUT_CMS OR AUT_CUP	siehe Hinweis (21)
andere	NEVER	
Zugriffsregel für logischen LCS „Operational state (deactivated)"		
Zugriffsart	Zugriffsbedingung	Bemerkung
alle	herstellerspezifisch	siehe Hinweis (3)
Zugriffsregel für logischen LCS „Termination state"		
Zugriffsart	Zugriffsbedingung	Bemerkung
alle	herstellerspezifisch	siehe Hinweis (3)

⌫

Hinweis (20) Kommandos, die gemäß [gemSpec_COS] mit einem transparenten EF arbeiten, sind: ACTIVATE, DEACTIVATE, DELETE, ERASE BINARY, READ BINARY, SELECT, SET LOGICAL EOF, UPDATE BINARY, TERMINATE, WRITE BINARY.

Hinweis (21) Das Kommando ist nur vom Inhaber des CMS- / CUP-Schlüssels ausführbar, siehe Kapitel 5.10.

5.3.12 MF / EF.C.SMC.AUT_CVC.E256

Diese Datei enthält ein CV-Zertifikat für die Kryptographie mit elliptischen Kurven gemäß [gemSpec_PKI], welches den öffentlichen Schlüssel PuK.SMC.AUT_CVC.E256 zum zugehörigen privaten Schlüssel (siehe Kapitel 5.3.18) enthält. Dieses Zertifikat lässt sich mittels des öffentlichen Schlüssels aus EF.C.CA_SAK.CS.E256 (siehe Kapitel 5.3.8) prüfen.

⌦ **Card-G2-A_3280 K_Initialisierung: Initialisierte Attribute von MF /** EF.C.SMC.AUT_CVC.E256

EF.C.SMC.AUT_CVC.E256 MUSS die in Tab_gSMC-K_ObjSys_192 dargestellten Attribute besitzen.

Tabelle 17: Tab_gSMC-K_ObjSys_192 Initialisierte Attribute von MF / EF.C.SMC.AUT_CVC.E256

Attribute	Wert	Bemerkung
Objekttyp	transparentes Elementary File	
fileIdentifier	'2F 0A'	
shortFileIdentifier	'0A' = 10	
numberOfOctet	'01 1F' Oktett = 287 Oktett	
positionLogi-calEndOfFile	Wildcard	
flagTransactionMode	True	
flagChecksum	False	
lifeCycleStatus	„Operational state (activated)"	
shareable	True	
body	Wildcard	wird personalisiert
Zugriffsregel für logischen LCS „Operational state (activated)"		
Zugriffsart	Zugriffsbedingung	Bemerkung
DELETE	AUT_CMS OR AUT_CUP	
READ BINARY	ALWAYS	
SET LOGICAL EOF WRITE BINARY	AUT_CMS OR AUT_CUP	
andere	NEVER	
Zugriffsregel für logischen LCS „Operational state (deactivated)"		
Zugriffsart	Zugriffsbedingung	Bemerkung
alle	herstellerspezifisch	
Zugriffsregel für logischen LCS „Termination state"		
Zugriffsart	Zugriffsbedingung	Bemerkung
alle	herstellerspezifisch	

⌫

Hinweis (22) Kommandos, die gemäß [gemSpec_COS] mit einem transparenten EF arbeiten, sind: ACTIVATE, DEACTIVATE, DELETE, ERASE BINARY, READ BINARY, SELECT, SET LOGICAL EOF, UPDATE BINARY, TERMINATE, WRITE BINARY.

Hinweis (23) Das Zertifikat enthält eine Flagliste mit dem Wert '00…00'.

⌦ **Card-G2-A_3328 K_Personalisierung: Festlegung von CHR für** EF.C.SMC.AUT_CVC.E256

Für die CHR des Zertifikates MUSS CHR = '00 05' || ICCSN gelten, wobei die IC-CSN denselben Wert besitzen MUSS, wie das Wertfeld *body* aus [Card-G2-A_2567].⌫

⌦ **Card-G2-A_3329 K_Personalisierung: Personalisierte Attribute von MF /** EF.C.SMC.AUT_CVC.E256

Bei der Personalisierung von EF.C.SMC.AUT_CVC.E256 MÜSSEN die in Tab_gSMC-K_ObjSys_193 angegebenen Attribute mit den dort angegebenen Inhalten personalisiert werden.

Tabelle 18: Tab_gSMC-K_ObjSys_193 Personalisierte Attribute von MF / EF.C.SMC.AUT_CVC.E256

Attribute	Wert	Bemerkung
positionLogicalEndOfFile	'00 DE' Oktett = 222 Oktett	1
body	C.SMC.AUT_CVC.E256 gemäß [gemSpec_PKI]	

⌫

5.3.13 MF / EF.C.SMC.AUT_CVC.E384 (Option_lange_Lebensdauer_im_Feld)

Diese Datei enthält ein CV-Zertifikat für die Kryptographie mit elliptischen Kurven gemäß [gemSpec_PKI], welches den öffentlichen Schlüssel PuK.SMC.AUT_CVC.E384 zum zugehörigen privaten Schlüssel (siehe Kapitel 5.3.19) enthält. Dieses Zertifikat lässt sich mittels des öffentlichen Schlüssels aus EF.C.CA_SAK.CS.E384 (siehe Kapitel 5.3.9) prüfen.

⌦ **Card-G2-A_3330 K_Initialisierung: Initialisierte Attribute von MF / EF.C.SMC.AUT_CVC.E384**

EF.C.SMC.AUT_CVC.E384 MUSS die in Tab_gSMC-K_ObjSys_194 dargestellten Attribute besitzen.

Tabelle 19: Tab_gSMC-K_ObjSys_194 Initialisierte Attribute von MF / EF.C.SMC.AUT_CVC.E384

Attribute	Wert	Bemerkung
Objekttyp	transparentes Elementary File	
fileIdentifier	'2F 0F'	
shortFileIdentifier	'0F' = 15	
numberOfOctet	'01 1F' Oktett = 287 Oktett	
positionLogicalEndOfFile	Wildcard	
flagTransactionMode	True	
flagChecksum	False	
lifeCycleStatus	„Operational state (activated)"	
shareable	True	
body	Wildcard	
Zugriffsregel		
accessRules	identisch zu EF.C.SMC.AUT_CVC.E256	

⌫

Hinweis (24) Kommandos, die gemäß [gemSpec_COS] mit einem transparenten EF arbeiten, sind: ACTIVATE, DEACTIVATE, DELETE, ERASE BINARY, READ BINARY, SELECT, SET LOGICAL EOF, UPDATE BINARY, TERMINATE, WRITE BINARY.

Hinweis (25) Das Zertifikat enthält eine Flagliste mit dem Wert '00…00'.

⌦ **Card-G2-A_3331 K_Personalisierung: Festlegung von CHR für EF.C.SMC.AUT_CVC.E384**

Für die CHR des Zertifikates MUSS CHR = '00 06' || ICCSN gelten, wobei die ICCSN denselben Wert besitzen MUSS, wie das Wertfeld *body* aus [Card-G2-A_2567].⌫

5.3.14 MF / PIN.AK

Dieses Passwortobjekt wird zur Freischaltung von gewissen Operationen im DF.AK (siehe Kapitel 5.4) verwendet.

⌦ **Card-G2-A_2569 K_Initialisierung: Initialisierte Attribute von MF / PIN.AK**

Das Objekt PIN.AK MUSS die in Tab_gSMC-K_ObjSys_013 dargestellten Werte besitzen.

Tabelle 20: Tab_gSMC-K_ObjSys_013 Initialisierte Attribute von MF / PIN.AK

Attribute	Wert	Bemerkung
Objekttyp	Passwortobjekt	
pwdIdentifier	'00' = 0	
secret	undefiniert	wird personalisiert
minimumLength	12	
maximumLength	12	
startRetryCounter	3	
retryCounter	3	
transportStatus	ein Wert aus der Menge {Leer–PIN, Transport–PIN}	
flagEnabled	True	
startSsec	unendlich	
PUK	kein Inhalt	keine PUK
pukUsage	0	keine PUK
lifeCycleStatus	„Operational state (activated)"	
Zugriffsregel für logischen LCS „Operational state (activated)"		
Zugriffsart	Zugriffsbedingung	Bemerkung
CHANGE RD, P1=1	ALWAYS	siehe Hinweis (27)
	herstellerspezifisch	siehe Hinweis (27)
CHANGE RD, P1=0	ALWAYS	siehe Hinweis (28)
DISABLE VERIFICATION REQUIREMENT	PWD(PIN.AK)	
ENABLE VERIFICATION REQUIREMENT	ALWAYS	
GET PIN STATUS	ALWAYS	
VERIFY	ALWAYS	
andere	NEVER	
Zugriffsregel für logischen LCS „Operational state (deactivated)"		
Zugriffsart	Zugriffsbedingung	Bemerkung

alle	herstellerspezifisch	siehe Hinweis (3)
Zugriffsregel für logischen LCS „Termination state“		
Zugriffsart	Zugriffsbedingung	Bemerkung
alle	herstellerspezifisch	siehe Hinweis (3)

⌫

Hinweis (26) Kommandos, die gemäß [gemSpec_COS] mit einem Passwortobjekt arbeiten, sind: ACTIVATE, CHANGE REFERENCE DATA, DEACTIVATE, DELETE, DISABLE VERIFICATION REQUIREMENT, ENABLE VERIFICATION REQUIREMENT, GET PIN STATUS, RESET RETRY COUNTER, VERIFY, TERMINATE.

Hinweis (27) Diese Tabellenzeile gilt für den Fall transportStatus gleich Leer-PIN.

Hinweis (28) Diese Tabellenzeile gilt für den Fall transportStatus ungleich Leer-PIN.

⌦ **Card-G2-A_2570 K_Initialisierung: CHANGE REFERENCE DATA bei Nutzung der Leer-PIN für PIN.AK**

Wenn für PIN.AK als Transportschutz Leer-PIN verwendet wird, dann DARF PIN.AK nicht personalisiert werden und es DARF im Zustand *transportStatus* gleich *regularPassword* das Attribut *secret* NICHT mit der Variante CHANGE REFERENCE DATA mit P1=1 änderbar sein. Die letzte Anforderung ist herstellerspezifisch umzusetzen. ⌫

⌦ **Card-G2-A_3396 K_Personalisierung: Personalisierte Attribute von MF / PIN.AK**

Wenn der Wert des Attributes transportStatus Transport–PIN ist, MÜSSEN bei der Personalisierung von PIN.AK die in Tab_gSMC-K_ObjSys_094 angegebenen Attribute mit den dort angegebenen Inhalten personalisiert werden.

Tabelle 21: Tab_gSMC-K_ObjSys_094 Attribute von MF / PIN.AK

Attribute	Wert	Bemerkung
secret	PIN-Wert gemäß [gemSpec_PINPUK_TI]	wird personalisiert
transportStatus	Transport-PIN	wird gegebenenfalls personalisiert, siehe Hinweis (29)

⌫

Hinweis (29) Für transportStatus wird der Wert „Transport-PIN“ initialisiert. Beispielsweise durch das Kommando Change Reference Data ist es möglich, diesen Wert im Rahmen der Personalisierung auf „regularPassword“ zu setzen.

5.3.15 MF / PIN.NK

Dieses Passwortobjekt wird zur Freischaltung von gewissen Operationen im DF.NK (siehe Kapitel 5.5) verwendet.

⌦ **Card-G2-A_2571 K_Initialisierung: Initialisierte Attribute von MF / PIN.NK**

Das Objekt PIN.NK MUSS die in Tab_gSMC-K_ObjSys_014 dargestellten Werte besitzen.

Tabelle 22: Tab_gSMC-K_ObjSys_014 Initialisierte Attribute von MF / PIN.NK

Attribute	Wert	Bemerkung
Objekttyp	Passwortobjekt	
pwdIdentifier	‘01’ = 1	
secret	undefiniert	wird personalisiert
minimumLength	12	
maximumLength	12	
startRetryCounter	3	
retryCounter	3	
transportStatus	ein Wert aus der Menge {Leer–PIN, Transport–PIN}	
flagEnabled	True	
startSsec	unendlich	
PUK	kein Inhalt	keine PUK
pukUsage	0	keine PUK
lifeCycleStatus	„Operational state (activated)“	
Zugriffsregel für logischen LCS „Operational state (activated)”		
Zugriffsart	Zugriffsbedingung	Bemerkung
CHANGE RD, P1=1	ALWAYS	siehe Hinweis (31)
	herstellerspezifisch	siehe [Card-G2-A_2572]
CHANGE RD, P1=0	ALWAYS	siehe Hinweis (32)
DISABLE VERIFICATION REQUIREMENT	PWD(PIN.NK)	
ENABLE VERIFICATION REQUIREMENT	ALWAYS	
GET PIN STATUS	ALWAYS	
VERIFY	ALWAYS	
andere	NEVER	
Zugriffsregel für logischen LCS „Operational state (deactivated)”		
Zugriffsart	Zugriffsbedingung	Bemerkung
alle	herstellerspezifisch	siehe Hinweis (3)
Zugriffsregel für logischen LCS „Termination state“		
Zugriffsart	Zugriffsbedingung	Bemerkung
alle	herstellerspezifisch	siehe Hinweis (3)

⌫

Hinweis (30) Kommandos, die gemäß [gemSpec_COS] mit einem Passwortobjekt arbeiten, sind: ACTIVATE, CHANGE REFERENCE DATA, DEACTIVATE, DELETE, DISABLE VERIFICATION REQUIREMENT, ENABLE VERIFICATION REQUIREMENT, GET PIN STATUS, RESET RETRY COUNTER, VERIFY, TERMINATE.

Hinweis (31) Diese Tabellenzeile gilt für den Fall transportStatus gleich Leer-PIN.

Hinweis (32) Diese Tabellenzeile gilt für den Fall transportStatus ungleich Leer-PIN.

⌦ **Card-G2-A_2572 K_Initialisierung: CHANGE REFERENCE DATA bei Nutzung der Leer-PIN für PIN.NK**

Wenn für PIN.NK als Transportschutz Leer-PIN verwendet wird, dann DARF PIN.NK nicht personalisiert werden und es DARF im Zustand *transportStatus* gleich *regularPassword* das Attribut *secret* NICHT mit der Variante CHANGE REFERENCE DATA mit P1=1 änderbar sein. Die letzte Anforderung ist herstellerspezifisch umzusetzen. ⌫

⌦ **Card-G2-A_3397 K_Personalisierung: Personalisierte Attribute von MF / PIN.NK**

Wenn der Wert des Attributes transportStatus Transport–PIN ist, MÜSSEN bei der Personalisierung von PIN.NK die in Tab_gSMC-K_ObjSys_095 angegebenen Attribute mit den dort angegebenen Inhalten personalisiert werden.

Tabelle 23: Tab_gSMC-K_ObjSys_095 Attribute von MF / PIN.NK

Attribute	Wert	Bemerkung
secret	PIN-Wert gemäß [gemSpec_PINPUK_TI]	wird personalisiert
transportStatus	Transport-PIN	wird gegebenenfalls personalisiert, siehe Hinweis (33)

⌫

Hinweis (33) Für transportStatus wird der Wert „Transport-PIN“ initialisiert. Beispielsweise durch das Kommando Change Reference Data ist es möglich, diesen Wert im Rahmen der Personalisierung auf „regularPassword“ zu setzen.

5.3.16 MF / PIN.Pers

Dieses Passwortobjekt wird zur Freischaltung verwendet, wenn im *root*-Verzeichnis neue Dateien oder Applikationen anzulegen sind.

⌦ **Card-G2-A_2573 K_Initialisierung: Initialisierte Attribute von MF / PIN.Pers**

Das Objekt PIN.Pers MUSS die in Tab_gSMC-K_ObjSys_015 dargestellten Werte besitzen.

Tabelle 24: Tab_gSMC-K_ObjSys_015 Initialisierte Attribute von MF / PIN.Pers

Attribute	Wert	Bemerkung
Objekttyp	Passwortobjekt	
pwdIdentifier	‘02’ = 2	
secret	undefiniert	wird personalisiert
minimumLength	12	
maximumLength	12	
startRetryCounter	3	
retryCounter	3	
transportStatus	ein Wert aus der Menge {Leer–PIN, Transport–PIN}	

flagEnabled	True	
startSsec	unendlich	
PUK	kein Inhalt	keine PUK
pukUsage	0	keine PUK
lifeCycleStatus	„Operational state (activated)“	
Zugriffsregel für logischen LCS „Operational state (activated)”		
Zugriffsart	Zugriffsbedingung	Bemerkung
CHANGE RD, P1=1	ALWAYS	siehe Hinweis (35)
	herstellerspezifisch	siehe [Card-G2-A_2574]
CHANGE RD, P1=0	ALWAYS	siehe Hinweis (36)
DISABLE VERIFICATION REQUIREMENT	PWD(PIN.Pers)	
ENABLE VERIFICATION REQUIREMENT	ALWAYS	
GET PIN STATUS	ALWAYS	
VERIFY	ALWAYS	
andere	NEVER	
Zugriffsregel für logischen LCS „Operational state (deactivated)”		
Zugriffsart	Zugriffsbedingung	Bemerkung
alle	herstellerspezifisch	siehe Hinweis (3)
Zugriffsregel für logischen LCS „Termination state“		
Zugriffsart	Zugriffsbedingung	Bemerkung
alle	herstellerspezifisch	siehe Hinweis (3)

⌫

Hinweis (34) Kommandos, die gemäß [gemSpec_COS] mit einem Passwortobjekt arbeiten, sind: ACTIVATE, CHANGE REFERENCE DATA, DEACTIVATE, DELETE, DISABLE VERIFICATION REQUIREMENT, ENABLE VERIFICATION REQUIREMENT, GET PIN STATUS, RESET RETRY COUNTER, VERIFY, TERMINATE.

Hinweis (35) Diese Tabellenzeile gilt für den Fall transportStatus gleich Leer-PIN.

Hinweis (36) Diese Tabellenzeile gilt für den Fall transportStatus ungleich Leer-PIN.

⌦ **Card-G2-A_2574 K_Initialisierung: CHANGE REFERENCE DATA bei Nutzung der Leer-PIN für PIN.Pers**

Wenn für PIN.Pers als Transportschutz Leer-PIN verwendet wird, dann DARF PIN.Pers nicht personalisiert werden und es DARF im Zustand *transportStatus* gleich *regularPassword* das Attribut *secret* NICHT mit der Variante CHANGE REFERENCE DATA mit P1=1 änderbar sein. Die letzte Anforderung ist herstellerspezifisch umzusetzen. ⌫

⌦ **Card-G2-A_3398 K_Personalisierung: Personalisierte Attribute von MF / PIN.Pers**

Wenn der Wert des Attributes transportStatus Transport–PIN ist, MÜSSEN bei der Personalisierung von PIN.Pers die in Tab_gSMC-K_ObjSys_096 angegebenen Attribute mit den dort angegebenen Inhalten personalisiert werden.

Tabelle 25: Tab_gSMC-K_ObjSys_096 Attribute von MF / PIN.Pers

Attribute	Wert	Bemerkung

secret	PIN-Wert gemäß [gemSpec_PINPUK_TI]	wird personalisiert
transportStatus	Transport-PIN	Wird gegebenenfalls personalisiert, Hinweis (37)

⌫

Hinweis (37) Für transportStatus wird der Wert „Transport-PIN“ initialisiert. Beispielsweise durch das Kommando Change Reference Data ist es möglich, diesen Wert im Rahmen der Personalisierung auf „regularPassword“ zu setzen.

5.3.17 MF / PIN.SAK

Dieses Passwortobjekt wird zur Freischaltung von gewissen Operationen im DF.SAK (siehe Kapitel **5.6**) verwendet.

⌦ **Card-G2-A_2575 K_Initialisierung: Initialisierte Attribute von MF / PIN.SAK**

Das Objekt PIN.SAK MUSS die in Tab_gSMC-K_ObjSys_016 dargestellten Werte besitzen.

Tabelle 26: Tab_gSMC-K_ObjSys_016 Initialisierte Attribute von MF / PIN.SAK

Attribute	Wert	Bemerkung
Objekttyp	Passwortobjekt	
pwdIdentifier	‘03’ = 3	
secret	undefiniert	wird personalisiert
minimumLength	12	
maximumLength	12	
startRetryCounter	3	
retryCounter	3	
transportStatus	ein Wert aus der Menge {Leer–PIN, Transport–PIN}	
flagEnabled	True	
startSsec	unendlich	
PUK	kein Inhalt	keine PUK
pukUsage	0	keine PUK
lifeCycleStatus	„Operational state (activated)“	
Zugriffsregel für logischen LCS „Operational state (activated)”		
Zugriffsart	Zugriffsbedingung	Bemerkung
CHANGE RD, P1=1	ALWAYS	siehe Hinweis (39)
	herstellerspezifisch	siehe [Card-G2-A_2576]
CHANGE RD, P1=0	ALWAYS	siehe Hinweis (40)
DISABLE VERIFICATION REQUIREMENT	PWD(PIN.SAK)	
ENABLE VERIFICATION REQUIREMENT	ALWAYS	
GET PIN STATUS	ALWAYS	
VERIFY	ALWAYS	
andere	NEVER	
Zugriffsregel für logischen LCS „Operational state (deactivated)”		
Zugriffsart	Zugriffsbedingung	Bemerkung

alle	herstellerspezifisch	siehe Hinweis (3)
Zugriffsregel für logischen LCS „Termination state“		
Zugriffsart	Zugriffsbedingung	Bemerkung
alle	NEVER	

⌫

Hinweis (38) Kommandos, die gemäß [gemSpec_COS] mit einem Passwortobjekt arbeiten, sind: ACTIVATE, CHANGE REFERENCE DATA, DEACTIVATE, DELETE, DISABLE VERIFICATION REQUIREMENT, ENABLE VERIFICATION REQUIREMENT, GET PIN STATUS, RESET RETRY COUNTER, VERIFY, TERMINATE

Hinweis (39) Diese Tabellenzeile gilt für den Fall transportStatus gleich Leer-PIN.

Hinweis (40) Diese Tabellenzeile gilt für den Fall transportStatus ungleich Leer-PIN.

⌦ **Card-G2-A_2576 K_Initialisierung: CHANGE REFERENCE DATA bei Nutzung der Leer-PIN für PIN.SAK**

Wenn für PIN.SAK als Transportschutz Leer-PIN verwendet wird, dann DARF PIN.SAK nicht personalisiert werden und es DARF im Zustand *transportStatus* gleich *regularPassword* das Attribut *secret* NICHT mit der Variante CHANGE REFERENCE DATA mit P1=1 änderbar sein. Die letzte Anforderung ist herstellerspezifisch umzusetzen. ⌫

⌦ **Card-G2-A_3399 K_Personalisierung: Personalisierte Attribute von MF / PIN.SAK**

Wenn der Wert des Attributes transportStatus Transport–PIN ist, MÜSSEN bei der Personalisierung von PIN.SAK die in Tab_gSMC-K_ObjSys_097 angegebenen Attribute mit den dort angegebenen Inhalten personalisiert werden.

Tabelle 27: Tab_gSMC-K_ObjSys_097 Attribute von MF / PIN.SAK

Attribute	Wert	Bemerkung
secret	PIN-Wert gemäß [gemSpec_PINPUK_TI]	wird personalisiert
transportStatus	Transport-PIN	wird gegebenenfalls personalisiert, siehe Hinweis (41)

⌫

Hinweis (41) Für transportStatus wird der Wert „Transport-PIN“ initialisiert. Beispielsweise durch das Kommando Change Reference Data ist es möglich, diesen Wert im Rahmen der Personalisierung auf „regularPassword“ zu setzen.

5.3.18 MF / PrK.SMC.AUT_CVC.E256

Dieser Schlüssel wird für die Kryptographie mit elliptischen Kurven im Rahmen von asymmetrischen Authentisierungsprotokollen verwendet. Der zugehörige öffentliche Schlüssel befindet sich in einem CV-Zertifikat, das in der Datei EF.C.SMC.AUT_CVC.E256 gespeichert ist (siehe Kapitel 5.3.12).

⌦ **Card-G2-A_3332 K_Initialisierung: Initialisierte Attribute von** MF **/** PrK.SMC.AUT_CVC.E256

PrK.SMC.AUT_CVC.E256 MUSS die in Tab_gSMC-K_ObjSys_195 dargestellten Attribute besitzen.

Tabelle 28: Tab_gSMC-K_ObjSys_195 Initialisierte Attribute von MF / PrK.SMC.AUT_CVC.E256

Attribute	Wert	Bemerkung
Objekttyp	privates Schlüsselobjekt ELC 256	
keyIdentifier	'05' = 5	
privateElcKey	domainparameter = brainpoolP256r1	
privateElcKey	keyData = AttributNotSet	*wird personalisiert*
keyAvailable	WildCard	
numberScenario	0	
listAlgorithmIdentifier	alle Werte aus der Menge, siehe [gemSpec_COS#16.1] {elcAsynchronAdmin, elcSessionkey4SM}	
accessRulesSession keys	Wildcard	
lifeCycleStatus	„Operational state (activated)“	
Zugriffsregel für logischen LCS „Operational state (activated)”		
Zugriffsart	Zugriffsbedingung	Bemerkung
DEACTIVATE	AUT_CMS OR AUT_CUP	
ACTIVATE	ALWAYS AUT_CMS OR AUT_CUP	herstellerspezifisch ist eine der beiden Varianten erlaubt
GENERATE ASYMMETRIC KEY PAIR P1='81'	ALWAYS	
GENERATE ASYMMETRIC KEY PAIR P1=´C4´ oder P1='C0'	AUT_CMS OR AUT_CUP	
GENERAL AUTHENTICATE	ALWAYS	
DELETE	AUT_CMS OR AUT_CUP	
andere	NEVER	
Zugriffsregel für logischen LCS „Operational state (deactivated)”		
Zugriffsart	Zugriffsbedingung	Bemerkung
ACTIVATE	AUT_CMS OR AUT_CUP	
DEACTIVATE	NEVER AUT_CMS OR AUT_CUP	herstellerspezifisch ist eine der beiden Varianten erlaubt
andere	NEVER	
Zugriffsregel für logischen LCS „Termination state“		

Zugriffsart	Zugriffsbedingung	Bemerkung
alle	herstellerspezifisch	

⌫

Hinweis (42) Kommandos, die gemäß [gemSpec_COS] mit einem privaten Schlüsselobjekt ELC arbeiten, sind:
ACTIVATE, DEACTIVATE, DELETE, EXTERNAL AUTHENTICATE, GENERAL AUTHENTICATE, GENERATE ASYMMETRIC KEY PAIR, INTERNAL AUTHENTICATE, PSO Decipher, PSO Transcipher, PSO Compute Digital Signature, TERMINATE

⌦ **Card-G2-A_3333 K_Personalisierung: Personalisierte Attribute von MF /** PrK.SMC.AUT_CVC.E256

Bei der Personalisierung von PrK.SMC.AUT_CVC.E256 MÜSSEN die in Tab_gSMC-K_ObjSys_196 angegebenen Attribute mit den dort angegebenen Inhalten personalisiert werden.

Tabelle 29: Tab_gSMC-K_ObjSys_196 Personalisierte Attribute von MF / PrK.SMC.AUT_CVC.E256

Attribute	Wert	Bemerkung
keyAvailable	True	
privateElcKey	keyData = Wildcard	2

⌫

5.3.19 MF / PrK.SMC.AUT_CVC.E384 (Option_lange_Lebensdauer_im_Feld)

Dieser Schlüssel wird für die Kryptographie mit elliptischen Kurven im Rahmen von asymmetrischen Authentisierungsprotokollen verwendet. Der zugehörige öffentliche Schlüssel befindet sich in einem CV-Zertifikat, das in der Datei EF.C.SMC.AUT_CVC.E384 gespeichert ist (siehe Kapitel 5.3.13).

⌦ **Card-G2-A_3334 K_Initialisierung: Initialisierte Attribute von MF / PrK.SMC.AUT_CVC.E384**

PrK.SMC.AUT_CVC.E384 MUSS die in Tab_gSMC-K_ObjSys_197 dargestellten Attribute besitzen.

Tabelle 30: Tab_gSMC-K_ObjSys_197 Initialisierte Attribute von MF / PrK.SMC.AUT_CVC.E384

Attribute	Wert	Bemerkung
Objekttyp	privates Schlüsselobjekt ELC 384	
keyIdentifier	‘06’ = 6	
privateElcKey	domainparameter = brainpoolP384r1	
privateElcKey	keyData = AttributNotSet	*wird personalisiert*
keyAvailable	WildCard	
numberScenario	0	
listAlgorithmIdentifier	alle Werte aus der Menge, siehe [gemSpec_COS#16.1]	

	{elcAsynchronAdmin, elcSessionkey4SM}	
accessRulesSession keys	irrelevant	
lifeCycleStatus	„Operational state (activated)“	
Zugriffsregel für logischen LCS „Operational state (activated)”		
Zugriffsart	Zugriffsbedingung	Bemerkung
DEACITIVATE	AUT_CMS OR AUT_CUP	
ACTIVATE	ALWAYS AUT_CMS OR AUT_CUP	herstellerspezifisch ist eine der beiden Varianten erlaubt
GENERATE ASYMMETRIC KEY PAIR P1=‘81’	ALWAYS	
GENERATE ASYMMETRIC KEY PAIR P1=‘C4’ oder P1=’C0’	AUT_CMS OR AUT_CUP	
GENERAL AUTHENTICATE	ALWAYS	
DELETE	AUT_CMS OR AUT_CUP	
andere	NEVER	
Zugriffsregel für logischen LCS „Operational state (deactivated)”		
Zugriffsart	Zugriffsbedingung	Bemerkung
ACTIVATE	AUT_CMS OR AUT_CUP	
DEACTIVATE	NEVER AUT_CMS OR AUT_CUP	herstellerspezifisch ist eine der beiden Varianten erlaubt
andere	NEVER	
Zugriffsregel für logischen LCS „Termination state“		
Zugriffsart	Zugriffsbedingung	Bemerkung
alle	herstellerspezifisch	

⌫

Hinweis (43) Kommandos, die gemäß [gemSpec_COS] mit einem privaten Schlüsselobjekt ELC arbeiten, sind:
ACTIVATE, DEACTIVATE, DELETE, EXTERNAL AUTHENTICATE, GENERAL AUTHENTICATE, GENERATE ASYMMETRIC KEY PAIR, INTERNAL AUTHENTICATE, PSO Decipher, PSO Transcipher, PSO Compute Digital Signature, TERMINATE

5.3.20 Herstellerspezifische Schlüssel

5.3.20.1 MF / PrK.KONN.AUT.R2048

Dieser Schlüssel dient herstellerspezifischen Zwecken und ermöglicht den Aufbau eines TLS-Kanals sowohl client-seitig, als auch server-seitig. Der öffentliche Teil zu diesem privaten Schlüssel lässt sich mittels des Kommandos GENERATE ASYMMETRIC KEY PAIR (siehe [gemSpec_COS#14.9.3.4]) auslesen.

Gemäß [TLS#8.1.1] wird für bestimmte Ciphersuites während der Serverauthentisierung eine Entschlüsselung nach [PKCS#1v2.1] Kapitel 7.2 durchgeführt. Deshalb unterstützt dieser Schlüssel den Algorithmus rsaDecipherPKCS1_V1_5.

Gemäß [TLS#7.4.8] wird während der Clientauthentisierung eine Signatur nach [PKCS#1v2.1] durchgeführt. Deshalb unterstützt dieser Schlüssel den Algorithmus signPSS.

⌦ **Card-G2-A_2577 K_Initialisierung: Initialisierte Attribute von MF / PrK.KONN.AUT.R2048**

Das Objekt PrK.KONN.AUT.R2048 MUSS die in Tab_gSMC-K_ObjSys_017 dargestellten Werte besitzen.

Tabelle 31: Tab_gSMC-K_ObjSys_017 Initialisierte Attribute von MF / PrK.KONN.AUT.R2048

Attribute	Wert	Bemerkung
Objekttyp	privates RSA Schlüsselobjekt	
keyIdentifier	‘07’ = 7	
privateKey	herstellerspezifisch „unbefüllt“, Speicherplatz hinreichend für einen Schlüssel mit Moduluslänge 2048 Bit	wird personalisiert
keyAvailable	WildCard	

listAlgorithmIdentifier	alle Werte aus der Menge, siehe [gemSpec_COS]: {
	rsaDecipherPKCS1_V1_5
	sign PKCS1_V1_5,
	signPSS
	}
		siehe
		Hinweis (45)
		Hinweis (46)

lifeCycleStatus	„Operational state (activated)“	
Zugriffsregel für logischen LCS „Operational state (activated)”		
Zugriffsart	Zugriffsbedingung	Bemerkung
GENERATE ASYMMETRIC KEY PAIR P1=‘84’ oder P1=’80’	PWD(PIN.Pers)	
GENERATE ASYMMETRIC KEY PAIR P1 =‘81’	ALWAYS	
PSO CompDigSig	PWD(PIN.AK) OR PWD(PIN.NK) OR PWD(PIN.SAK)	
PSO Decipher	PWD(PIN.AK) OR PWD(PIN.NK) OR PWD(PIN.SAK)	
TERMINATE	PWD(PIN.Pers)	
andere	NEVER	
Zugriffsregel für logischen LCS „Operational state (deactivated)”		
Zugriffsart	Zugriffsbedingung	Bemerkung
alle	herstellerspezifisch	siehe Hinweis (3)
Zugriffsregel für logischen LCS „Termination state“		
Zugriffsart	Zugriffsbedingung	Bemerkung
alle	NEVER	

⌫

Hinweis (44) Kommandos, die gemäß [gemSpec_COS] mit einem privaten Schlüsselobjekt RSA arbeiten, sind:
ACTIVATE, DEACTIVATE, DELETE, EXTERNAL AUTHENTICATE, GENERATE ASYMMETRIC KEY PAIR, INTERNAL AUTHENTICATE, PSO Decipher, PSO Transcipher, PSO Compute Digital Signature, TERMINATE

Hinweis (45) Wird im Rahmen von Serverauthentisierung für RSA–Ciphersuites verwendet.

Hinweis (46) Wird im Rahmen von Client- und Serverauthentisierung von DH–Ciphersuites verwendet.

⌦ **Card-G2-A_3400 K_Personalisierung: Personalisierte Attribute von MF / PrK.KONN.AUT.R2048**

Bei der Personalisierung von PrK.KONN.AUT.R2048 MÜSSEN die in Tab_gSMC-K_ObjSys_098 angegebenen Attribute mit den dort angegebenen Inhalten personalisiert werden.

Tabelle 32: Tab_gSMC-K_ObjSys_098 Attribute von MF / PrK.KONN.AUT.R2048

Attribute	Wert	Bemerkung
privateKey	Moduluslänge 2048 Bit	
keyAvailable	true	

⌫

5.3.20.2 MF / PrK.KONN.AUT2.R2048 (Option_lange_Lebensdauer_im_Feld)

Dieser Schlüssel dient herstellerspezifischen Zwecken und ermöglicht ebenfalls den Aufbau eines TLS-Kanals sowohl client-seitig, als auch server-seitig. Er stellt eine der Möglichkeiten dar, den Schlüssel PrK.KONN.AUT.R2048 nach Ablauf seiner Nutzungszeit abzulösen. Die Entscheidung, welches Verfahren aus der Menge {R2048, R3072, E256, E384} bei einem Wechsel des Schlüsselmaterials gewählt wird, wird zu einem späteren Zeitpunkt getroffen.

Der öffentliche Teil zu diesem privaten Schlüssel lässt sich mittels des Kommandos GENERATE ASYMMETRIC KEY PAIR (siehe [gemSpec_COS#14.9.3.4]) auslesen.

Gemäß [TLS#8.1.1] wird für bestimmte Ciphersuites während der Serverauthentisierung eine Entschlüsselung nach [PKCS#1v2.1] Kapitel 7.2 durchgeführt. Deshalb unterstützt dieser Schlüssel den Algorithmus rsaDecipherPKCS1_V1_5.

Gemäß [TLS#7.4.8] wird während der Clientauthentisierung eine Signatur nach [PKCS#1v2.1] durchgeführt. Deshalb unterstützt dieser Schlüssel den Algorithmus signPSS.

⌦ **Card-G2-A_3442 K_Initialisierung: Initialisierte Attribute von MF / PrK.KONN.AUT2.R2048**

Das Objekt PrK.KONN.AUT2.R2048 MUSS die in Tab_gSMC-K_ObjSys_152 dargestellten Werte besitzen.

Tabelle 33: Tab_gSMC-K_ObjSys_152 Initialisierte Attribute von MF / PrK.KONN.AUT2.R2048

Attribute	Wert	Bemerkung
Objekttyp	privates RSA Schlüsselobjekt	
keyIdentifier	'11' = 17	
privateKey	herstellerspezifisch „unbefüllt", Speicherplatz hinreichend für einen Schlüssel mit Moduluslänge 2048 Bit	wird später mit Generate Asymmetric Key Pair erzeugt
keyAvailable	False	

listAlgorithmIdentifier	alle Werte aus der Menge, siehe [gemSpec_COS]: {
	rsaDecipherPKCS1_V1_5
	signPKCS1_V1_5,
	signPSS
	}
		siehe
		Hinweis (45)
		Hinweis (46)

lifeCycleStatus	„Operational state (activated)"	
Zugriffsregeln		
accessRules	identisch zu PrK.KONN.AUT.R2048	

⌫

5.3.20.3 MF / PrK.KONN.AUT.R3072 (Option_lange_Lebensdauer_im_Feld)

Dieser Schlüssel dient herstellerspezifischen Zwecken und ermöglicht ebenfalls den Aufbau eines TLS-Kanals sowohl client- als auch server-seitig. Er stellt eine der Möglichkeiten dar, den Schlüssel PrK.KONN.AUT.R2048 nach Ablauf seiner Nutzungszeit abzulösen. Die Entscheidung, welches Verfahren aus der Menge {R2048, R3072, E256, E384} bei einem Wechsel des Schlüsselmaterials gewählt wird, wird zu einem späteren Zeitpunkt getroffen.

Gemäß [TLS#8.1.1] und [gemSpec_Krypt#6.4.4] wird für bestimmte Ciphersuites während der Serverauthentisierung eine Entschlüsselung nach [PKCS#1v2.1] Kapitel 7.2.2 durchgeführt. Deshalb unterstützt dieser Schlüssel den Algorithmus rsaDecipherPKCS1_V1_5.

Gemäß [TLS#7.4.8] und [gemSpec_Krypt#6.4.4] wird während der Clientauthentisierung eine Signatur nach [PKCS#1v2.1] durchgeführt. Deshalb unterstützt dieser Schlüssel den Algorithmus signPSS.

⌦ **Card-G2-A_2578 K_Initialisierung: Initialisierte Attribute von MF / PrK.KONN.AUT.R3072**

Das Objekt PrK.KONN.AUT.R3072 MUSS die in Tab_gSMC-K_ObjSys_018 dargestellten Werte besitzen.

Tabelle 34: Tab_gSMC-K_ObjSys_018 Initialisierte Attribute von MF / PrK.KONN.AUT.R3072

Attribute	Wert	Bemerkung
Objekttyp	privates RSA Schlüsselobjekt	
keyIdentifier	'0A' = 10	
privateKey	herstellerspezifisch „unbefüllt", Speicherplatz hinreichend für einen Schlüssel mit Moduluslänge 3072 Bit	wird später mit Generate Asymmetric Key Pair erzeugt
keyAvailable	False	

listAlgorithmIdentifier	alle Werte aus der Menge, siehe [gemSpec_COS]: {
	rsaDecipherPKCS1_V1_5
	signPKCS1_V1_5,
	signPSS
	}
		Hinweis (47)
		Hinweis (48)

lifeCycleStatus	„Operational state (activated)“	
Zugriffsregeln		
accessRules	identisch zu PrK.KONN.AUT.R2048	

⌫

Hinweis (47) Wird im Rahmen von Serverauthentisierung für RSA-Ciphersuites verwendet.

Hinweis (48) Wird im Rahmen von Client- und Serverauthentisierung von DH-Ciphersuites verwendet.

5.3.20.4 MF / PrK.KONN.AUT.E256 (Option_lange_Lebensdauer_im_Feld)

Dieser Schlüssel dient herstellerspezifischen Zwecken und ermöglicht ebenfalls den Aufbau eines TLS-Kanals sowohl client-seitig, als auch server-seitig. Er stellt eine der Möglichkeiten dar, den Schlüssel PrK.KONN.AUT.R2048 nach Ablauf seiner Nutzungszeit abzulösen. Die Entscheidung, welches Verfahren aus der Menge {R2048, R3072, E256, E384} bei einem Wechsel des Schlüsselmaterials gewählt wird, wird zu einem späteren Zeitpunkt getroffen.

⌦ **Card-G2-A_3443 K_Initialisierung: Initialisierte Attribute von MF / PrK.KONN.AUT.E256**

Das Objekt PrK.KONN.AUT.E256 MUSS die in Tab_gSMC-K_ObjSys_178 dargestellten Werte besitzen.

Tabelle 35: Tab_gSMC-K_ObjSys_178 Initialisierte Attribute von MF / PrK.KONN.AUT.E256

Attribute	Wert	Bemerkung
Objekttyp	privates Schlüsselobjekt, ELC 256	
keyIdentifier	‘13’ = 19	
privateElcKey	domainparameter = brainpoolP256r1	wird später mit Generate Asymmetric Key Pair erzeugt
privateElcKey	keyData = AttributNotSet	
keyAvailable	False	
listAlgorithmIdentifier	alle Werte aus der Menge, siehe [gemSpec_COS]: { elcSharedSecretCalculation, signECDSA }	
lifeCycleStatus	„Operational state (activated)“	
Zugriffsregeln		
accessRules	identisch zu PrK.KONN.AUT.R2048	

⌫

Hinweis (49) Kommandos, die gemäß [gemSpec_COS] mit einem privaten Schlüsselobjekt ELC arbeiten, sind:
ACTIVATE, DEACTIVATE, DELETE, EXTERNAL AUTHENTICATE, GENERAL AUTHENTICATE, GENERATE

ASYMMETRIC KEY PAIR, INTERNAL AUTHENTICATE, PSO Decipher, PSO Transcipher, PSO Compute Digital Signature, TERMINATE

5.3.20.5 MF / PrK.KONN.AUT.E384 (Option_lange_Lebensdauer_im_Feld)

Dieser Schlüssel dient herstellerspezifischen Zwecken und ermöglicht ebenfalls den Aufbau eines TLS-Kanals sowohl client- als auch server-seitig. Er stellt eine der Möglichkeiten dar, den Schlüssel PrK.KONN.AUT.R2048 nach Ablauf seiner Nutzungszeit abzulösen. Die Entscheidung, welches Verfahren aus der Menge {R2048, R3072, E256, E384} bei einem Wechsel des Schlüsselmaterials gewählt wird, wird zu einem späteren Zeitpunkt getroffen.

⌦ **Card-G2-A_2579 K_Initialisierung: Initialisierte Attribute von MF / PrK.KONN.AUT.E384**

Das Objekt PrK.KONN.AUT.E384 MUSS die in Tab_gSMC-K_ObjSys_019 dargestellten Werte besitzen.

Tabelle 36: Tab_gSMC-K_ObjSys_019 Initialisierte Attribute von MF / PrK.KONN.AUT.E384

Attribute	Wert	Bemerkung
Objekttyp	privates Schlüsselobjekt, ELC 384	
keyIdentifier	'0E' = 14	
privateElcKey	domainparameter = brainpoolP384r1	wird später mit Generate Asymmetric Key Pair erzeugt
privateElcKey	keyData = AttributNotSet	
keyAvailable	False	
listAlgorithmIdentifier	alle Werte aus der Menge, siehe [gemSpec_COS]: { elcSharedSecretCalculation, signECDSA }	
lifeCycleStatus	„Operational state (activated)“	
Zugriffsregeln		
accessRules	identisch zu PrK.KONN.AUT.R2048	

⌫

Hinweis (50) Kommandos, die gemäß [gemSpec_COS] mit einem privaten Schlüsselobjekt ELC arbeiten, sind:
ACTIVATE, DEACTIVATE, DELETE, EXTERNAL AUTHENTICATE, GENERAL AUTHENTICATE, GENERATE ASYMMETRIC KEY PAIR, INTERNAL AUTHENTICATE, PSO Decipher, PSO Transcipher, PSO Compute Digital Signature, TERMINATE

5.3.20.6 MF / PrK.KONN.ENC.R2048 (Option_Erweiterung_herstellerspezifische_Schlüssel_01)

Dieser private Schlüssel für die Kryptographie mit RSA dient herstellerspezifischen Zwecken.

Er unterstützt das Entschlüsseln von Daten.

Der zugehörige öffentliche Schlüssel lässt sich mittels des Kommandos GENERATE ASYMMETRIC KEY PAIR (siehe [gemSpec_COS#14.9.3.4]) auslesen.

⌦ **Card-G2-A_3337 K_Initialisierung: Initialisierte Attribute von MF / PrK.KONN.ENC.R2048 (Option_Erweiterung_herstellerspezifische_Schlüssel_01)**

PrK.KONN.ENC.R2048 MUSS die in Tab_gSMC-K_ObjSys_198 dargestellten Attribute besitzen.

Tabelle 37: Tab_gSMC-K_ObjSys_198 Initialisierte Attribute von MF / PrK.KONN.ENC.R2048

Attribute	Wert	Bemerkung
Objekttyp	privates RSA Schlüsselobjekt	
keyIdentifier	´09´ = 9	
privateKey	herstellerspezifisch „unbefüllt“, Speicherplatz hinreichend für einen Schlüssel mit Moduluslänge 2048 Bit	wird personalisiert
keyAvailable	WildCard	
algorithmIdentifier	alle Werte aus der Menge, siehe [gemSpec_COS] { rsaDecipherOaep, rsaDecipherPKCS1_V1_5 }	
lifeCycleStatus	„Operational state (activated)“	
Zugriffsregel für logischen LCS „Operational state (activated)”		
Zugriffsart	Zugriffsbedingung	Bemerkung
GENERATE ASYMMETRIC KEY PAIR P1=´C0´ oder P1='C4'	PWD(PIN.Pers)	
GENERATE ASYMMETRIC KEY PAIR P1=´81´	ALWAYS	
PSO Decipher	PWD(PIN.AK) OR PWD(PIN.NK) OR PWD(PIN.SAK)	
PSO Transcipher	PWD(PIN.AK) OR PWD(PIN.NK) OR PWD(PIN.SAK)	
TERMINATE	PWD(PIN.Pers)	
Zugriffsregel für logischen LCS „Operational state (deactivated)”		
Zugriffsart	Zugriffsbedingungen	Bemerkungen

alle	Herstellerspezifisch	Siehe Hinweis (3)
Zugriffsregel für logischen LCS „Termination state“		
Zugriffsart	Zugriffsbedingungen	Bemerkungen
Alle	NEVER	

⌫

Hinweis 51: (Kommandos, die gemäß [gemSpec_COS] mit einem privaten Schlüsselobjekt RSA arbeiten, sind:
Activate, Deactivate, Delete, External Authenticate, Generate Asymmetric Key Pair, Internal Authenticate, PSO Decipher, PSO Transcipher, PSO Compute Digital Signature, Terminate

⌦ **Card-G2-A_3338 K_Personalisierung: Personalisierte Attribute von MF / PrK.KONN.ENC.R2048 (Option_Erweiterung_herstellerspezifische_Schlüssel_01)**

Bei der Personalisierung von PrK.KONN.ENC.R2048 MÜSSEN die in Tab_gSMC-K_ObjSys_199 angegebenen Attribute mit den dort angegebenen Inhalten personalisiert werden.

Tabelle 38: Tab_gSMC-K_ObjSys_199 Attribute von MF / PrK.KONN.ENC.R2048

Attribute	Wert	Bemerkung
privateKey	Moduluslänge 2048 Bit	
keyAvailable	true	

⌫

5.3.20.7 MF / PrK.KONN.ENC2.R2048 (Option_Erweiterung_herstellerspezifische_Schlüssel_01) (Option_lange_Lebensdauer_im_Feld)

Dieser private Schlüssel für die Kryptographie mit RSA dient herstellerspezifischen Zwecken.

Er unterstützt das Entschlüsseln von Daten. Er ist dafür vorgesehen, den Schlüssel PrK.KONN.ENC.R2048 nach Ablauf von dessen Nutzungszeit abzulösen.

Der zugehörige öffentliche Schlüssel lässt sich mittels des Kommandos GENERATE ASYMMETRIC KEY PAIR (siehe [gemSpec_COS#14.9.3.4]) auslesen.

⌦ **Card-G2-A_3339 K_Initialisierung: Initialisierte Attribute von MF / PrK.KONN.ENC2.R2048 (Option_Erweiterung_herstellerspezifische_Schlüssel_01) (Option_lange_Lebensdauer_im_Feld)**

PrK.KONN.ENC2.R2048 MUSS die in Tab_gSMC-K_ObjSys_200 dargestellten Attribute besitzen.

Tabelle 39: Tab_gSMC-K_ObjSys_200 Initialisierte Attribute von MF / PrK.KONN.ENC2.R2048

Attribute	Wert	Bemerkung
Objekttyp	privates RSA Schlüsselobjekt	

keyIdentifier	´0D´ = 13	
privateKey	herstellerspezifisch „unbefüllt“, Speicherplatz hinreichend für einen Schlüssel mit Moduluslänge 2048 Bit	wird später mit Generate Asymetric Key Pair erzeugt
keyAvailable	False	
algorithmIdentifier	alle Werte aus der Menge, siehe [gemSpec_COS] { rsaDecipherOaep, rsaDecipherPKCS1_V1_5 }	
lifeCycleStatus	„Operational state (activated)“	
Zugriffsregeln		
accessRules	Identisch zu PrK.KONN.ENC.R2048	

⌫

Hinweis 51: (Kommandos, die gemäß [gemSpec_COS] mit einem privaten Schlüsselobjekt RSA arbeiten, sind:
Activate, Deactivate, Delete, External Authenticate, Generate Asymmetric Key Pair, Internal Authenticate, PSO Decipher, PSO Transcipher, PSO Compute Digital Signature, Terminate

5.3.20.8 MF / PrK.KONN.ENC.R3072 (Option_Erweiterung_herstellerspezifische_Schlüssel_01) (Option_lange_Lebensdauer_im_Feld)

Dieser private Schlüssel für die Kryptographie mit RSA dient herstellerspezifischen Zwecken.

Er unterstützt das Entschlüsseln von Daten. Er ist dafür vorgesehen, die Schlüssel PrK.KONN.ENC.R2048 bzw. PrK.KONN.ENC2.R2048 nach Ablauf von deren Nutzungszeit abzulösen.

Der zugehörige öffentliche Schlüssel lässt sich mittels des Kommandos GENERATE ASYMMETRIC KEY PAIR (siehe [gemSpec_COS#14.9.3.4]) auslesen.

⌦ **Card-G2-A_3345 K_Initialisierung: Initialisierte Attribute von MF / PrK.KONN.ENC.R3072 (Option_Erweiterung_herstellerspezifische_Schlüssel_01) (Option_lange_Lebensdauer_im_Feld)**

PrK.KONN.ENC.R3072 MUSS die in Tab_gSMC-K_ObjSys_201 dargestellten Attribute besitzen.

Tabelle 40: Tab_gSMC-K_ObjSys_201 Initialisierte Attribute von MF / PrK.KONN.ENC.R3072

Attribute	Wert	Bemerkung
Objekttyp	privates RSA Schlüsselobjekt	
keyIdentifier	´0F´ = 15	
privateKey	herstellerspezifisch „unbefüllt“, Speicherplatz hinreichend für einen Schlüssel mit Moduluslänge 3072 Bit	wird später mit Generate Asymetric Key Pair erzeugt

keyAvailable	False	
algorithmIdentifier	alle Werte aus der Menge, siehe [gemSpec_COS] { rsaDecipherOaep, rsaDecipherPKCS1_V1_5 }	
lifeCycleStatus	„Operational state (activated)“	
Zugriffsregeln		
accessRules	Identisch zu PrK.KONN.ENC.R2048	

⌫

5.3.20.9 MF / PrK.KONN.TLS.R2048 (Option_Erweiterung_herstellerspezifische_Schlüssel_01)

Dieser private Schlüssel für die Kryptographie mit RSA dient herstellerspezifischen Zwecken.

Er unterstützt das Signieren und das Entschlüsseln von Daten. Der zugehörige öffentliche Schlüssel lässt sich mittels des Kommandos GENERATE ASYMMETRIC KEY PAIR (siehe [gemSpec_COS#14.9.3.4]) auslesen.

⌦ **Card-G2-A_3372 K_Initialisierung: Initialisierte Attribute von MF / PrK.KONN.TLS.R2048 (Option_Erweiterung_herstellerspezifische_Schlüssel_01)**

PrK.KONN.TLS.R2048 MUSS die in Tab_gSMC-K_ObjSys_202 dargestellten Attribute besitzen.

Tabelle 41: Tab_gSMC-K_ObjSys_202 Initialisierte Attribute von MF / PrK.KONN.TLS.R2048

Attribute	Wert	Bemerkung
Objekttyp	privates RSA Schlüsselobjekt	
keyIdentifier	´10´ = 16	
privateKey	herstellerspezifisch „unbefüllt“, Speicherplatz hinreichendfür einen Schlüssel mit Moduluslänge 2048 Bit	wird personalisiert
keyAvailable	WildCard	
algorithmIdentifier	alle Werte aus der Menge, siehe [gemSpec_COS] { signPSS, signPKCS1_V1_5, rsaDecipherOaep, rsaDecipherPKCS1_V1_5 }	
lifeCycleStatus	„Operational state (activated)“	
Zugriffsregel für logischen LCS „Operational state (activated)”		

Zugriffsart	Zugriffsbedingung	Bemerkung
GENERATE ASYM-METRIC KEY PAIR P1=´C0´ oder P1='C4'	PWD(PIN.Pers)	
GENERATE ASYM-METRIC KEY PAIR P1=´81´	ALWAYS	
PSO CompDigSig	PWD(PIN.AK) OR PWD(PIN.NK) OR PWD(PIN.SAK)	
PSO Decipher	PWD(PIN.AK) OR PWD(PIN.NK) OR PWD(PIN.SAK)	
TERMINATE	PWD(PIN.Pers)	
Zugriffsregel für logischen LCS „Operational state (deactivated)"		
Zugriffsart	Zugriffsbedingungen	Bemerkungen
alle	Herstellerspezifisch	Siehe Hinweis (3)
Zugriffsregel für logischen LCS „Termination state"		
Zugriffsart	Zugriffsbedingungen	Bemerkungen
Alle	NEVER	

⌫

Hinweis 52: (Kommandos, die gemäß [gemSpec_COS] mit einem privaten Schlüsselobjekt RSA arbeiten, sind:
Activate, Deactivate, Delete, External Authenticate, Generate Asymmetric Key Pair, Internal Authenticate, PSO Decipher, PSO Transcipher, PSO Compute Digital Signature, Terminate

⌦ **Card-G2-A_3376 K_Personalisierung: Personalisierte Attribute von MF / PrK.KONN.TLS.R2048 (Option_Erweiterung_herstellerspezifische_Schlüssel_01)**

Bei der Personalisierung von PrK.KONN.TLS.R2048 MÜSSEN die in Tab_gSMC-K_ObjSys_203 angegebenen Attribute mit den dort angegebenen Inhalten personalisiert werden.

Tabelle 42: Tab_gSMC-K_ObjSys_203 Attribute von MF / PrK.KONN.TLS.R2048

Attribute	Wert	Bemerkung
privateKey	Moduluslänge 2048 Bit	
keyAvailable	true	

⌫

5.3.20.10 MF / PrK.KONN.TLS2.R2048 (Option_Erweiterung_herstellerspezifische_Schlüssel_01) (Option_lange_Lebensdauer_im_Feld)

Dieser private Schlüssel für die Kryptographie mit RSA dient herstellerspezifischen Zwecken.

Er unterstützt das Signieren und das Entschlüsseln von Daten. Er ist dafür vorgesehen, den Schlüssel PrK.KONN.TLS.R2048 nach Ablauf von dessen Nutzungszeit abzulösen.

Der zugehörige öffentliche Schlüssel lässt sich mittels des Kommandos GENERATE ASYMMETRIC KEY PAIR (siehe [gemSpec_COS#14.9.3.4]) auslesen.

⌦ **Card-G2-A_3377 K_Initialisierung: Initialisierte Attribute von MF / PrK.KONN.TLS2.R2048 (Option_Erweiterung_herstellerspezifische_Schlüssel_01) (Option_lange_Lebensdauer_im_Feld)**

PrK.KONN.TLS2.R2048 MUSS die in Tab_gSMC-K_ObjSys_204 dargestellten Attribute besitzen.

Tabelle 43: Tab_gSMC-K_ObjSys_204 Initialisierte Attribute von MF / PrK.KONN.TLS2.R2048

Attribute	Wert	Bemerkung
Objekttyp	privates RSA Schlüsselobjekt	
keyIdentifier	'02' = 2	
privateKey	herstellerspezifisch „unbefüllt", Speicherplatz hinreichendfür einen Schlüssel mit Moduluslänge 2048 Bit	wird später mit Generate Asymetric Key Pair erzeugt
keyAvailable	False	
algorithmIdentifier	alle Werte aus der Menge, siehe [gemSpec_COS] { signPSS, signPKCS1_V1_5, rsaDecipherOaep, rsaDecipherPKCS1_V1_5 }	
lifeCycleStatus	„Operational state (activated)"	
Zugriffsregeln		
accessRules	Identisch zu PrK.KONN.TLS.R2048	

⌫

5.3.20.11 MF / PrK.KONN.TLS.R3072 (Option_Erweiterung_herstellerspezifische_Schlüssel_01) (Option_lange_Lebensdauer_im_Feld)

Dieser private Schlüssel für die Kryptographie mit RSA dient herstellerspezifischen Zwecken.

Er unterstützt das Signieren und das Entschlüsseln von Daten. Er ist dafür vorgesehen, die Schlüssel PrK.KONN.TLS.R2048 bzw. PrK.KONN.TLS2.R2048 nach Ablauf ihrer Nutzungszeit abzulösen.

Der zugehörige öffentliche Schlüssel lässt sich mittels des Kommandos GENERATE ASYMMETRIC KEY PAIR (siehe [gemSpec_COS#14.9.3.4]) auslesen.

⌦ **Card-G2-A_3378 K_Initialisierung: Initialisierte Attribute von MF / PrK.KONN.TLS.R3072 (Option_Erweiterung_herstellerspezifische_Schlüssel_01) (Option_lange_Lebensdauer_im_Feld)**

PrK.KONN.TLS.R3072 MUSS die in Tab_gSMC-K_ObjSys_205 dargestellten Attribute besitzen.

Tabelle 44: Tab_gSMC-K_ObjSys_205 Initialisierte Attribute von MF / PrK.KONN.TLS.R3072

Attribute	Wert	Bemerkung
Objekttyp	privates RSA Schlüsselobjekt	
keyIdentifier	´15´ = 21	
privateKey	herstellerspezifisch „unbefüllt“, Speicherplatz hinreichendfür einen Schlüssel mit Moduluslänge 2048 Bit	wird später mit Generate Asymetric Key Pair erzeugt
keyAvailable	False	
algorithmIdentifier	alle Werte aus der Menge, siehe [gemSpec_COS] { signPSS, signPKCS1_V1_5, rsaDecipherOaep, rsaDecipherPKCS1_V1_5 }	
lifeCycleStatus	„Operational state (activated)“	
Zugriffsregeln		
accessRules	Identisch zu PrK.KONN.TLS.R2048	

⌫

5.3.20.12 MF / EF.PuK.KONN.SIG.R4096 (Option_Erweiterung_herstellerspezifische_Schlüssel_01)

Diese Datei dient herstellerspezifischen Zwecken. Sie kann einen öffentlichen Schlüssel des Konnektorherstellers enthalten. Er kann vom Konnektor ausgelesen werden, um extern erhaltene Informationen hinsichtlich ihrer Integrität zu verifizieren.

⌦ **Card-G2-A_3379 K_Initialisierung: Initialisierte Attribute von MF / EF.PuK.KONN.SIG.R4096 (Option_Erweiterung_herstellerspezifische_Schlüssel_01)**

EF.PuK.KONN.SIG.R4096 MUSS die in Tab_gSMC-K_ObjSys_206 dargestellten Attribute besitzen.

Tabelle 45: Tab_gSMC-K_ObjSys_206 Initialisierte Attribute von MF / EF.PuK.KONN.SIG.R4096

Attribute	Wert	Bemerkung
Objekttyp	transparentes Elementary File	
fileIdentifier	´2F 16´	
shortFileIdentifier	-	
numberOfOctet	´0210´ Oktett = 528 Oktett	
positionLogical-EndOfFile	‘0’	
flagTransactionMode	False	
flagCheckSum	True	
lifeCycleStatus	„Operational state (activated)“	
shareable	True	
body	kein Inhalt	Wird personalisiert
Zugriffsregel für logischen LCS „Operational state (activated)”		
Zugriffsart	Zugriffsbedingung	Bemerkung
READ BINARY	ALWAYS	
ERASE BINARY SET LOGICAL EOF UPDATE BINARY WRITE BINARY	AUT_CMS OR AUT_CUP	
Zugriffsregel für logischen LCS „Operational state (deactivated)”		
Zugriffsart	Zugriffsbedingungen	Bemerkungen
alle	Herstellerspezifisch	Siehe Hinweis (3)
Zugriffsregel für logischen LCS „Termination state“		
Zugriffsart	Zugriffsbedingungen	Bemerkungen
Alle	NEVER	

⌫

Hinweis 53: Kommandos, die gemäß [gemSpec_COS] mit einem transparenten EF arbeiten, sind: Activate, Deactivate, Delete, Erase Binary, Read Binary, Select, Set Logical Eof, Update Binary, Terminate, Write Binary.

⌦ **Card-G2-A_3380 K_Personalisierung: Personalisierte Attribute von MF / EF.PuK.KONN.SIG.R4096 (Option_Erweiterung_herstellerspezifische_Schlüssel_01)**

Wenn EF.PuK.KONN.SIG.R4096 personalisiert wird, MÜSSEN die in Tab_gSMC-K_ObjSys_207 angegebenen Attribute mit den dort angegebenen Inhalten personalisiert werden.

Tabelle 46: Tab_gSMC-K_ObjSys_207 Attribute von MF / EF.PuK.KONN.SIG.R4096

Attribute	Wert	Bemerkung
positionLogicalEndOfFile	Zahl der tatsächlich belegten Oktette	
body	Öffentlicher Schlüssel des Konnektorherstellers mit Moduluslänge 4096 Bit codiert gemäß [PKCS#1v2.1#A.1.1]	
body Option_Erstellung_von_Testkarten	Öffentlicher Schlüssel des Konnektorherstellers mit Moduluslänge 4096 Bit codiert gemäß [PKCS#1v2.1#A.1.1]	

⌫

5.3.20.13 MF / PrK.SDS.R2048 (Option_Erweiterung_herstellerspezifische_Schlüssel_01)

Dieser private Schlüssel für die Kryptographie mit RSA dient herstellerspezifischen Zwecken.

Er unterstützt das Signieren und das Entschlüsseln von Daten.

Der zugehörige öffentliche Schlüssel lässt sich mittels des Kommandos GENERATE ASYMMETRIC KEY PAIR (siehe [gemSpec_COS#14.9.3.4]) auslesen.

⌦ **Card-G2-A_3381 K_Initialisierung: Initialisierte Attribute von MF / PrK.SDS.R2048 (Option_Erweiterung_herstellerspezifische_Schlüssel_01)**

PrK.SDS.R2048 MUSS die in Tab_gSMC-K_ObjSys_208 dargestellten Attribute besitzen.

Tabelle 47: Tab_gSMC-K_ObjSys_208 Initialisierte Attribute von MF / PrK.SDS.R2048

Attribute	Wert	Bemerkung
Objekttyp	privates RSA Schlüsselobjekt	
keyIdentifier	´16´ = 22	
privateKey	herstellerspezifisch „unbefüllt“, Speicherplatz hinreichend für einen Schlüssel mit Moduluslänge 2048 Bit	wird personalisiert
keyAvailable	WildCard	
algorithmIdentifier	alle Werte aus der Menge, siehe [gemSpec_COS] { signPSS, signPKCS1_V1_5, rsaDecipherOaep, rsaDecipherPKCS1_V1_5	

	}	
lifeCycleStatus	„Operational state (activated)“	
Zugriffsregel für logischen LCS „Operational state (activated)”		
Zugriffsart	Zugriffsbedingung	Bemerkung
GENERATE ASYMMETRIC KEY PAIR P1=´C0´ oder P1='C4'	PWD(PIN.Pers)	
GENERATE ASYMMETRIC KEY PAIR P1=´81´	ALWAYS	
PSO CompDigSig	PWD(PIN.NK)	
PSO Decipher	PWD(PIN.NK)	
PSO Transcipher	PWD(PIN.NK)	
TERMINATE	PWD(PIN.Pers)	
Zugriffsregel für logischen LCS „Operational state (deactivated)”		
Zugriffsart	Zugriffsbedingungen	Bemerkungen
Alle	Herstellerspezifisch	Siehe Hinweis (3)
Zugriffsregel für logischen LCS „Termination state“		
Zugriffsart	Zugriffsbedingungen	Bemerkungen
Alle	NEVER	

⌫

Hinweis 54: (Kommandos, die gemäß [gemSpec_COS] mit einem privaten Schlüsselobjekt RSA arbeiten, sind:
Activate, Deactivate, Delete, External Authenticate, Generate Asymmetric Key Pair, Internal Authenticate, PSO Decipher, PSO Transcipher, PSO Compute Digital Signature, Terminate

⌦ **Card-G2-A_3382 K_Personalisierung: Personalisierte Attribute von MF / PrK.SDS.R2048 (Option_Erweiterung_herstellerspezifische_Schlüssel_01)**

Bei der Personalisierung von PrK.SDS.R2048 MÜSSEN die in Tab_gSMC-K_ObjSys_209 angegebenen Attribute mit den dort angegebenen Inhalten personalisiert werden.

Tabelle 48: Tab_gSMC-K_ObjSys_209 Attribute von MF / PrK.SDS.R2048

Attribute	Wert	Bemerkung
privateKey	Moduluslänge 2048 Bit	
keyAvailable	true	

⌫

5.3.20.14 MF / PrK.SDS2.R2048 (Option_Erweiterung_herstellerspezifische_Schlüssel_01) (Option_lange_Lebensdauer_im_Feld)

Dieser private Schlüssel für die Kryptographie mit RSA dient herstellerspezifischen Zwecken. Er unterstützt das Signieren und das Entschlüsseln von Daten. Er ist dafür vorgesehen, den Schlüssel PrK.SDS.R2048 nach Ablauf von dessen Nutzungszeit abzulösen.

Der zugehörige öffentliche Schlüssel lässt sich mittels des Kommandos GENERATE ASYMMETRIC KEY PAIR (siehe [gemSpec_COS#14.9.3.4]) auslesen.

⌦ **Card-G2-A_3383 K_Initialisierung: Initialisierte Attribute von MF / PrK.SDS2.R2048 (Option_Erweiterung_herstellerspezifische_Schlüssel_01) (Option_lange_Lebensdauer_im_Feld)**

PrK.SDS2.R2048 MUSS die in Tab_gSMC-K_ObjSys_210 dargestellten Attribute besitzen.

Tabelle 49: Tab_gSMC-K_ObjSys_210 Initialisierte Attribute von MF / PrK.SDS2.R2048

Attribute	Wert	Bemerkung
Objekttyp	privates RSA Schlüsselobjekt	
keyIdentifier	´19´ = 25	
privateKey	herstellerspezifisch „unbefüllt“, Speicherplatz hinreichend für einen Schlüssel mit Moduluslänge 2048 Bit	wird später mit Generate Asymetric Key Pair erzeugt
keyAvailable	False	
algorithmIdentifier	alle Werte aus der Menge, siehe [gemSpec_COS] { signPSS, signPKCS1_V1_5, rsaDecipherOaep, rsaDecipherPKCS1_V1_5 }	
lifeCycleStatus	„Operational state (activated)“	
Zugriffsregeln		
accessRules	Identisch zu PrK.SDS.R2048	

⌫

5.3.20.15 MF / PrK.SDS.R3072 (Option_Erweiterung_herstellerspezifische_Schlüssel_01) (Option_lange_Lebensdauer_im_Feld)

Dieser private Schlüssel für die Kryptographie mit RSA dient herstellerspezifischen Zwecken. Er unterstützt das Signieren und das Entschlüsseln von Daten. Er ist dafür vorgesehen, die Schlüssel PrK.SDS.R2048 bzw. PrK.SDS2.R2048 nach Ablauf von deren Nutzungszeit abzulösen.

Der zugehörige öffentliche Schlüssel lässt sich mittels des Kommandos GENERATE ASYMMETRIC KEY PAIR (siehe [gemSpec_COS#14.9.3.4]) auslesen.

⌦ **Card-G2-A_3384 K_Initialisierung: Initialisierte Attribute von MF / PrK.SDS.R3072 (Option_Erweiterung_herstellerspezifische_Schlüssel_01) (Option_lange_Lebensdauer_im_Feld)**

PrK.SDS.R3072 MUSS die in Tab_gSMC-K_ObjSys_211 dargestellten Attribute besitzen.

Tabelle 50: Tab_gSMC-K_ObjSys_211 Initialisierte Attribute von MF / PrK.SDS.R3072

Attribute	Wert	Bemerkung
Objekttyp	privates RSA Schlüsselobjekt	
keyIdentifier	´1A´ = 26	
privateKey	herstellerspezifisch „unbefüllt“, Speicherplatz hinreichend für einen Schlüssel mit Moduluslänge 3072 Bit	wird später mit Generate Asymetric Key Pair erzeugt
keyAvailable	False	
algorithmIdentifier	alle Werte aus der Menge, siehe [gemSpec_COS] { signPSS, signPKCS1_V1_5, rsaDecipherOaep, rsaDecipherPKCS1_V1_5 }	
lifeCycleStatus	„Operational state (activated)“	
Zugriffsregeln		
accessRules	Identisch zu PrK.SDS.R2048	

⌫

5.3.20.16 MF / PrK.GP.R2048

Dieser private Schlüssel für die Kryptographie mit RSA dient herstellerspezifischen Zwecken. Er unterstützt das Signieren und das Entschlüsseln von Daten. Der zugehörige öffentliche Schlüssel ist PuK.GP.R2048 (siehe Kapitel 5.3.20.17). Er lässt sich auch mittels des Kommandos GENERATE ASYMMETRIC KEY PAIR (siehe [gemSpec_COS#14.9.3.4]) auslesen.

⌦ **Card-G2-A_2580 K_Initialisierung: Initialisierte Attribute von MF / PrK.GP.R2048**

Das Objekt PrK.GP.R2048 MUSS die in Tab_gSMC-K_ObjSys_020 dargestellten Werte besitzen.

Tabelle 37: Tab_gSMC-K_ObjSys_020 Initialisierte Attribute von MF / PrK.GP.R2048

Attribute	Wert	Bemerkung
Objekttyp	privates RSA Schlüsselobjekt	
keyIdentifier	‘0C’ = 12	

privateKey	herstellerspezifisch „unbefüllt“, Speicherplatz hinreichend für einen Schlüssel mit Moduluslänge 2048 Bit	wird personalisiert
keyAvailable	WildCard	

listAlgorithmIdentifier	alle Werte aus der Menge, siehe [gemSpec_COS]: {
	signPSS,
	rsaDecipherOaep,
	rsaDecipherPKCS1_V1_5
	}	

lifeCycleStatus	„Operational state (activated)“	
Zugriffsregel für logischen LCS „Operational state (activated)”		
Zugriffsart	Zugriffsbedingung	Bemerkung
GENERATE ASYMMETRIC KEY PAIR P1=‘84’ oder P1=’80’	PWD(PIN.Pers)	
GENERATE ASYMMETRIC KEY PAIR P1=‘81’	ALWAYS	
PSO CompDigSig	PWD(PIN.AK) OR PWD(PIN.NK) OR PWD(PIN.SAK)	
PSO Decipher	PWD(PIN.AK) OR PWD(PIN.NK) OR PWD(PIN.SAK)	
PSO Transcipher	PWD(PIN.AK) OR PWD(PIN.NK) OR PWD(PIN.SAK)	
TERMINATE	PWD(PIN.Pers)	
andere	NEVER	
Zugriffsregel für logischen LCS „Operational state (deactivated)”		
Zugriffsart	Zugriffsbedingung	Bemerkung
alle	herstellerspezifisch	siehe Hinweis (3)
Zugriffsregel für logischen LCS „Termination state“		
Zugriffsart	Zugriffsbedingung	Bemerkung
alle	NEVER	

⌫

Hinweis (51) Kommandos, die gemäß [gemSpec_COS] mit einem privaten Schlüsselobjekt RSA arbeiten, sind:
ACTIVATE, DEACTIVATE, DELETE, EXTERNAL AUTHENTICATE, GENERATE ASYMMETRIC KEY PAIR, INTERNAL AUTHENTICATE, PSO Decipher, PSO Transcipher, PSO Compute Digital Signature, TERMINATE

⌦ Card-G2-A_3401 K_Personalisierung: Personalisierte Attribute von MF / PrK.GP.R2048

Bei der Personalisierung von PrK.GP.R2048 MÜSSEN die in Tab_gSMC-K_ObjSys_101 angegebenen Attribute mit den dort angegebenen Inhalten personalisiert werden.

Tabelle 38: Tab_gSMC-K_ObjSys_101 Attribute von MF / PrK.GP.R2048

Attribute	Wert	Bemerkung
privateKey	Moduluslänge 2048 Bit	

keyAvailable	true	

⌫

5.3.20.17 MF / PuK.GP.R2048

Dieses Objekt enthält den öffentlichen Schlüssel für die Kryptographie mit RSA zu PrK.GP.R2048 (siehe Kapitel 5.3.20.16). Der öffentliche Schlüssel dient der Verschlüsselung von Daten.

⌦ **Card-G2-A_2585 K_Initialisierung: Initialisierte Attribute von MF / PuK.GP.R2048**

Das Objekt PuK.GP.R2048 MUSS die in Tab_gSMC-K_ObjSys_027 dargestellten Werte besitzen.

Tabelle 39: Tab_gSMC-K_ObjSys_027 Initialisierte Attribute von MF / PuK.GP.R2048

Attribute	Wert	Bemerkung
Objekttyp	öffentliches RSA Verschlüsselungsobjekt	
keyIdentifier	'000000000000000000000001C'	
privateKey	herstellerspezifisch „unbefüllt“, Speicherplatz hinreichend für einen Schlüssel mit Moduluslänge 2048 Bit	wird personalisiert
oid	id-RSAES-OAEP = {1.2.840.113549.1.1.7} = '2A864886F70d010107'	
lifeCycleStatus	„Operational state (activated)“	
Zugriffsregel für logischen LCS „Operational state (activated)” kontaktbehaftet		
Zugriffsart	Zugriffsbedingung	Bemerkung
PSO Encipher	ALWAYS	
TERMINATE	PWD(PIN.Pers)	
andere	NEVER	
Zugriffsregel für logischen LCS „Operational state (deactivated)” kontaktbehaftet		
Zugriffsart	Zugriffsbedingung	Bemerkung
alle	herstellerspezifisch	siehe Hinweis (3)
Zugriffsregel für logischen LCS „Termination state” kontaktbehaftet Zugriffsart	Zugriffsbedingung	Bemerkung
alle	NEVER	

⌫

Hinweis (52) Kommandos, die gemäß [gemSpec_COS#8.6.4.3] mit einem öffentlichen Verschlüsselungsobjekt arbeiten sind: PSO Encipher, TERMINATE

⌦ **Card-G2-A_3402 K_Personalisierung: Personalisierte Attribute von MF / PuK.GP.R2048**

Bei der Personalisierung von PuK.GP.R2048 MÜSSEN die in Tab_gSMC-K_ObjSys_104 angegebenen Attribute mit den dort angegebenen Inhalten personalisiert werden.

Tabelle 40: Tab_gSMC-K_ObjSys_104 Attribute von MF / PuK.GP.R2048

Attribute	Wert	Bemerkung
publicKey	Moduluslänge 2048 Bit	

⌫

5.3.20.18 MF / PrK.GP2.R2048 (Option_lange_Lebensdauer_im_Feld)

Dieser private Schlüssel für die Kryptographie mit RSA dient ebenfalls herstellerspezifischen Zwecken. Er unterstützt das Signieren und das Entschlüsseln von Daten. Er stellt eine der Möglichkeiten dar, den Schlüssel PrK.GP.R2048 nach Ablauf seiner Nutzungszeit abzulösen. Die Entscheidung, welches Verfahren aus der Menge {R2048, R3072, E256, E384} bei einem Wechsel des Schlüsselmaterials gewählt wird, wird zu einem späteren Zeitpunkt getroffen.

Der zugehörige öffentliche Schlüssel ist PuK.GP.R2048. Er lässt sich mittels des Kommandos GENERATE ASYMMETRIC KEY PAIR (siehe [gemSpec_COS#14.9.3.4]) auslesen.

⌦ **Card-G2-A_3444 K_Initialisierung: Initialisierte Attribute von MF / PrK.GP2.R2048**

Das Objekt PrK.GP2.R2048 MUSS die in Tab_gSMC-K_ObjSys_153 dargestellten Werte besitzen.

Tabelle 41: Tab_gSMC-K_ObjSys_153 Initialisierte Attribute von MF / PrK.GP2.R2048

Attribute	Wert	Bemerkung
Objekttyp	privates Schlüsselobjekt, RSA 2048	
keyIdentifier	‘0B’ = 11	
privateKey	herstellerspezifisch „unbefüllt“, Speicherplatz hinreichend für einen Schlüssel mit Moduluslänge 2048 Bit	wird später mit Generate Asymmetric Key Pair erzeugt
keyAvailable	False	

listAlgorithmIdentifier	alle Werte aus der Menge, siehe [gemSpec_COS]: {
	signPSS,
	rsaDecipherOaep,
	rsaDecipherPKCS1_V1_5
	}	

lifeCycleStatus	„Operational state (activated)“	
Zugriffsregeln		
accessRules	identisch zu PrK.GP.R2048	

⌫

5.3.20.19 MF / PrK.GP.R3072 (Option_lange_Lebensdauer_im_Feld)

Dieser private Schlüssel für die Kryptographie mit RSA dient ebenfalls herstellerspezifischen Zwecken. Er unterstützt das Signieren und das Entschlüsseln von Daten. Er stellt eine der Möglichkeiten dar, den Schlüssel PrK.GP.R2048 nach Ablauf seiner Nutzungszeit abzulösen. Die Entscheidung, welches Verfahren aus der Menge {R2048, R3072, E256, E384} bei einem Wechsel des Schlüsselmaterials gewählt wird, wird zu einem späteren Zeitpunkt getroffen.

Der zugehörige öffentliche Schlüssel lässt sich mittels des Kommandos GENERATE ASYMMETRIC KEY PAIR (siehe [gemSpec_COS#14.9.3.4]) auslesen.

⌦ **Card-G2-A_2581 K_Initialisierung: Initialisierte Attribute von MF / PrK.GP.R3072**

Das Objekt PrK.GP.R3072 MUSS die in Tab_gSMC-K_ObjSys_021 dargestellten Werte besitzen.

Tabelle 42: Tab_gSMC-K_ObjSys_021 Initialisierte Attribute von MF / PrK.GP.R3072

Attribute	Wert	Bemerkung
Objekttyp	privates Schlüsselobjekt, RSA 3072	
keyIdentifier	'12' = 18	
privateKey	herstellerspezifisch „unbefüllt", Speicherplatz hinreichend für einen Schlüssel mit Moduluslänge 3072 Bit	wird später mit Generate Asymmetric Key Pair erzeugt
keyAvailable	False	

listAlgorithmIdentifier	alle Werte aus der Menge, siehe [gemSpec_COS]: {
	signPSS,
	rsaDecipherOaep,
	rsaDecipherPKCS1_V1_5
	}	

lifeCycleStatus	„Operational state (activated)"	
Zugriffsregeln		
accessRules	identisch zu PrK.GP.R2048	

⌫

5.3.20.20 MF / PrK.GP.E256 (Option_lange_Lebensdauer_im_Feld)

Dieser private Schlüssel für die Kryptographie mit RSA dient ebenfalls herstellerspezifischen Zwecken. Er unterstützt das Signieren und das Entschlüsseln von Daten. Er stellt eine der Möglichkeiten dar, den Schlüssel PrK.GP.R2048 nach Ablauf seiner Nutzungszeit abzulösen. Die Entscheidung, welches Verfahren aus der Menge {R2048, R3072, E256, E384} bei einem Wechsel des Schlüsselmaterials gewählt wird, wird zu einem späteren Zeitpunkt getroffen.

Der zugehörige öffentliche Schlüssel lässt sich mittels des Kommandos GENERATE ASYMMETRIC KEY PAIR (siehe [gemSpec_COS#14.9.3.4]) auslesen.

⌦ **Card-G2-A_3446 K_Initialisierung: Initialisierte Attribute von MF / PrK.GP.E256**

Das Objekt PrK.GP.E256 MUSS die in Tab_gSMC-K_ObjSys_179 dargestellten Werte besitzen.

Tabelle 43: Tab_gSMC-K_ObjSys_179 Initialisierte Attribute von MF / PrK.GP.E256

Attribute	Wert	Bemerkung
Objekttyp	privates Schlüsselobjekt, ELC 256	
keyIdentifier	'08' = 8	

privateElcKey	domainparameter = brainpoolP256r1	wird später mit Generate Asymmetric Key Pair erzeugt
privateElcKey	keyData = AttributNotSet	
keyAvailable	False	
listAlgorithmIdentifier	alle Werte aus der Menge, siehe [gemSpec_COS]: {elcSharedSecretCalculation, signECDSA }	
lifeCycleStatus	„Operational state (activated)“	
Zugriffsregeln		
accessRules	identisch zu PrK.GP.R2048	

⌫

5.3.20.21 MF / PrK.GP.E384 (Option_lange_Lebensdauer_im_Feld)

Dieser private Schlüssel für die Kryptographie mit RSA dient ebenfalls herstellerspezifischen Zwecken. Er unterstützt das Signieren und das Entschlüsseln von Daten. Er stellt eine der Möglichkeiten dar, den Schlüssel PrK.GP.R2048 nach Ablauf seiner Nutzungszeit abzulösen. Die Entscheidung, welches Verfahren aus der Menge {R2048, R3072, E256, E384} bei einem Wechsel des Schlüsselmaterials gewählt wird, wird zu einem späteren Zeitpunkt getroffen.

Der zugehörige öffentliche Schlüssel lässt sich mittels des Kommandos GENERATE ASYMMETRIC KEY PAIR (siehe [gemSpec_COS#14.9.3.4]) auslesen.

⌦ **Card-G2-A_2582 K_Initialisierung: Initialisierte Attribute von MF / PrK.GP.E384**

Das Objekt PrK.GP.E384 MUSS die in Tab_gSMC-K_ObjSys_022 dargestellten Werte besitzen.

Tabelle 44: Tab_gSMC-K_ObjSys_022 Initialisierte Attribute von MF / PrK.GP.E384

Attribute	Wert	Bemerkung
Objekttyp	privates Schlüsselobjekt, ELC 384	
keyIdentifier	‘17’ = 23	
privateElcKey	domainparameter = brainpoolP384r1	wird später mit Generate Asymmetric Key Pair erzeugt
privateElcKey	keyData = AttributNotSet	
keyAvailable	False	
listAlgorithmIdentifier	alle Werte aus der Menge, siehe [gemSpec_COS]: {elcSharedSecretCalculation, signECDSA }	
lifeCycleStatus	„Operational state (activated)“	
Zugriffsregeln		
accessRules	identisch zu PrK.GP.R2048	

⌫

5.3.21 Sicherheitsanker zum Import von CV-Zertifikaten

In diesem Kapitel wird das öffentliche Signaturprüfobjekt behandelt, das an der Wurzel eines PKI Baumes für CV-Zertifikate steht. Dieses wird auch Sicherheitsanker genannt und dient dem Import von CV-Zertifikaten der zweiten Ebene.

5.3.21.1 MF / PuK.RCA.CS.E256

Dieses Objekt enthält den öffentlichen Schlüssel der Root-CA, welcher an der Wurzel der der CVC.E256-Hierarchie steht. Er wird zur Prüfung von CV-Zertifikaten der zweiten Ebene von Karten der Generation 2 unter Nutzung elliptischer Kryptographie benötigt.

⌦ **Card-G2-A_2583 K_Initialisierung: Initialisierte Attribute von MF / PuK.RCA.CS.E256**

Das Objekt PuK.RCA.CS.E256 MUSS die in Tab_gSMC-K_ObjSys_024 dargestellten Werte besitzen.

Tabelle 45: Tab_gSMC-K_ObjSys_024 Initialisierte Attribute von MF / PuK.RCA.CS.E256

Attribute	Wert	Bemerkung
Objekttyp	öffentliches Signaturprüfobjekt	
Für Echtkarten MÜSSEN die vier folgenden Attribute mit den unten angegebenen Werten initialisiert werden. Für Option_Erstellung_von_Testkarten MÜSSEN die vier folgenden Attribute mit Wildcard oder AttributeNotSet initialisiert werden.		
keyIdentifier	E 256 Root-CA-Kennung (5 Bytes) || Erweiterung (3 Bytes)	
CHAT	• OID_{flags} = oid_cvc_fl_ti • flagList = 'FF 0084 2006 07D8'	siehe Hinweis (54)
expirationDate	Jahr Monat Tag im Format YYMMDD gemäß [gemSpec_PKI#6.7.2.6], Wert gemäß [gemSpec_CVC_Root#5.4.2]	
publicKey	Öffentlicher Schlüssel mit Domainparameter = brainpoolP256r1 gemäß [gemSpec_PKI#6.7.2.3] und gemäß [gemSpec_CVC_TSP#4.5]	
Für Echtkarten MÜSSEN die nachfolgenden Attribute mit den unten angegebenen Werten initialisiert werden. Für Option_Erstellung_von_Testkarten MÜSSEN die nachfolgenden Attribute entweder mit den unten angegebenen Werten oder mit Wildcard oder AttributeNotSet initialisiert werden.		
oid	ecdsa-with-SHA256 '2A8648CE3D040302' = {1.2.840.10045.4.3.2}	
lifeCycleStatus	„Operational state (activated)"	
accessRulesPublic SignatureVerificationObject	Für alle Interfaces und alle Werte von lifeCycleStatus gilt: DELETE → AUT_CMS OR AUT_CUP PSO Verify Certificate → ALWAYS	
accessRulesPublic AuthenticationObject	Für alle Interfaces und alle Werte von lifeCycleStatus gilt: DELETE → ALWAYS EXTERNAL AUTHENTICATE → ALWAYS GENERAL AUTHENTICATE → ALWAYS	

Zugriffsregel für logischen LCS „Operational state (activated)”		
Zugriffsart	Zugriffsbedingung	Bemerkung
PSO Verify Cert.	ALWAYS	
DELETE	AUT_CMS OR AUT_CUP	siehe Hinweis (55)
andere	NEVER	
Zugriffsregel für logischen LCS „Operational state (deactivated)”		
Zugriffsart	Zugriffsbedingung	Bemerkung
alle	herstellerspezifisch	siehe Hinweis (3)
Zugriffsregel für logischen LCS „Termination state“		
Zugriffsart	Zugriffsbedingung	Bemerkung
alle	NEVER	

⌫

Hinweis (53) Kommandos, die gemäß [gemSpec_COS] mit einem öffentlichen Signaturprüfobjekt arbeiten sind: PSO Verify Certificate, TERMINATE

Hinweis (54) Während gemäß den Tabellen in [gemSpec_COS#H.4] als RFU gekennzeichnete Bits einer Flaglisten in CV-Zertifikaten auf ‚0’ zu setzen sind, werden RFU Bits einer Flagliste im CHAT eines Sicherheitsankers auf ‚1’ gesetzt.

Hinweis (55) Das Kommando ist nur vom Inhaber des CMS- / CUP-Schlüssels ausführbar, siehe Kap. 5.10.

⌦ **Card-G2-A_3262 K_Personalisierung: Personalisierte Attribute von MF / PuK.RCA.CS.E256 für Testkarten**

Bei der Personalisierung von PuK.RCA.CS.E256 für Testkarten MÜSSEN die in Tab_gSMC-K_ObjSys_191 angegebenen Attribute mit den dort angegebenen Inhalten personalisiert werden.

Wenn die restlichen Attribute von PuK.RCS.CS.E256 mit Wildcard oder Attribute-NotSet initialisiert wurden, MÜSSEN sie gemäß den Vorgaben in der Initialisierungstabelle Tab_gSMC-K_ObjSys_024 personalisiert werden.

Tabelle 46: Tab_gSMC-K_ObjSys_191 Personalisierte Attribute von MF / PuK.RCA.CS.E256 für Testkarten

Attribute	Wert	Bemerkung
publicKey	Öffentlicher Schlüssel mit Domainparameter = brainpoolP256r1 gemäß [gemSpec_PKI#6.7.2.3] aus Test-CVC-CA	personalisieren gemäß [gemSpec_TK#3.1.2]
keyIdentifier	E 256 Root-CA-Kennung (5 Bytes) || Erweiterung (3 Bytes); Wert gemäß keyIdentifier des personalisierten Schlüssels	
CHAT	OID_{flags} = oid_cvc_fl_ti flagList = ‘FF 0084 2006 07D8’	
expirationDate	Jahr Monat Tag im Format YYMMDD gemäß [gemSpec_PKI#6.7.2.6], Wert gemäß CXD des personalisierten Schlüssels	

⌫

5.3.22 Asymmetrische Kartenadministration

Die hier beschriebene optionale Variante der Administration der gSMC-K betrifft ein Administrationssystem (i.A. ein Kartenmanagementsystem (CMS)) zur Administration der gSMC-K.

Die Administration einer gSMC-K erfordert den Aufbau eines kryptographisch gesicherten Kommunikationskanals (Trusted Channel). In diesem Kapitel werden Schlüssel beschrieben, die den Aufbau eines solchen Trusted Channels mittels asymmetrischer Verfahren ermöglichen. Die Schlüssel zum Aufbau mittels symmetrischer Verfahren werden in 5.3.23 beschrieben.

Voraussetzung für den Aufbau mittels asymmetrischer Verfahren ist, dass sowohl die zu administrierende Karte, als auch das administrierende System über ein asymmetrisches Schlüsselpaar verfügen. Sei (PrK.ICC, PuK.ICC) das Schlüsselpaar der Smart Card und (PrK.Admin, PuK.Admin) das Schlüsselpaar des administrierenden Systems, dann ist es erforderlich, dass die Smart Card PuK.Admin kennt und das administrierende System PuK.ICC kennt.

Während die Schlüsselpaare auf Smart Cards typischerweise kartenindividuell sind, so ist es denkbar, dass mit einem Schlüsselpaar eines administrierenden Systems genau eine, oder mehrere oder alle Smart Cards administriert werden. Das Sicherheitskonzept des administrierenden Systems erscheint die geeignete Stelle zu sein um eine Variante auszuwählen.

Bei der Personalisierung sind nur die Schlüssel zu personalisieren, die tatsächlich benötigt werden.

5.3.22.1 MF / PuK.RCA.ADMINCMS.CS.E256

Dieses Objekt enthält den öffentlichen Schlüssel der Root-CA, welcher an der Wurzel der der CVC.E256-Hierarchie für die asymmetrische CMS-Authentisierung steht. PuK.RCA.ADMINCMS.CS.E256 wird für den Import weiterer Schlüssel für die elliptische Kryptographie benötigt.

⌦ **Card-G2-A_2998 K_Initialisierung: Initialisierte Attribute von MF / PuK.RCA.ADMINCMS.CS.E256**

PuK.RCA.ADMINCMS.CS.E256 MUSS die in Tab_gSMC-K_ObjSys_085 dargestellten Attribute besitzen.

Tabelle 47: Tab_gSMC-K_ObjSys_085 Initialisierte Attribute von MF / PuK.RCA.ADMINCMS.CS.E256

Attribute	Wert	Bemerkung
Objekttyp	öffentliches Signaturprüfobjekt, ELC 256	
Für Echtkarten MÜSSEN die beiden folgenden Attribute mit den unten angegebenen Werten initialisiert werden. Für Option_Erstellung_von_Testkarten MÜSSEN die beiden folgenden Attribute mit Wildcard oder AttributeNotSet initialisiert werden.		
CHAT	OID_{flags} = oid_cvc_fl_cms flagList = 'FF BFFF FFFF FFFF'	siehe Hinweis (57)
expirationDate	Identisch zu „expirationDate" von	

	PuK.RCA.CS.E256	
Für Echtkarten MÜSSEN die nachfolgenden Attribute mit den unten angegebenen Werten initialisiert werden. Für Option_Erstellung_von_Testkarten MÜSSEN die nachfolgenden Attribute entweder mit den unten angegebenen Werten oder mit Wildcard oder AttributeNotSet initialisiert werden.		
keyIdentifier	'0000 0000 0000 0013'	
lifeCycleStatus	„Operational state (activated)"	
publicKey	herstellerspezifisch „unbefüllt", Speicherplatz hinreichend für einen Schlüssel mit Domainparameter = brainpoolP256r1	wird personalisiert
oid	ecdsa-with-SHA256 '2A8648CE3D040302' = {1.2.840.10045.4.3.2}	
accessRulesPublicSignatureVerificationObject.	Für alle Life Cycle State und in SE#1 gilt: DELETE --> AUT_CMS OR AUT_CUP PSO Verify Certificate → ALWAYS	
accessRulesPublicAuthenticationObject.	Für alle Life Cycle State und in SE#1 gilt: DELETE --> ALWAYS GENERAL AUTHENTICATE → ALWAYS	
Zugriffsregel für logischen LCS „Operational state (activated)"		
Zugriffsart	Zugriffsbedingung	Bemerkung
Zugriffsregel für logischen LCS „Operational state (activated)" kontaktbehaftet		
PSO Verify Certificate	ALWAYS	
DELETE	AUT_CMS OR AUT_CUP	siehe Hinweis (58)
andere	NEVER	
Zugriffsregel für logischen LCS „Operational state (deactivated)" kontaktbehaftet		
Zugriffsart	Zugriffsbedingung	Bemerkung
alle	herstellerspezifisch	
Zugriffsregel für logischen LCS „Termination state" kontaktbehaftet		
Zugriffsart	Zugriffsbedingung	Bemerkung
alle	NEVER	

⌫

Hinweis (56) Kommandos, die gemäß [gemSpec_COS] mit einem öffentlichen Signaturprüfobjekt arbeiten sind: PSO Verify Certificate, TERMINATE

Hinweis (57) Während gemäß den Tabellen in [gemSpec_COS#H.4] als RFU gekennzeichnete Bits einer Flaglisten in CV-Zertifikaten der Generation 2 auf ‚0' zu setzen sind, werden RFU Bits einer Flagliste im CHAT eines Sicherheitsankers auf ‚1' gesetzt.

Hinweis (58) Das Kommando ist nur vom Inhaber des CMS- / CUP-Schlüssels ausführbar, siehe Kapitel 5.10

⌦ **Card-G2-A_3403 K_Personalisierung: Personalisierte Attribute von MF / PuK.RCA.ADMINCMS.CS.E256**

Falls das asymmetrische Authentifizierungsverfahren genutzt werden soll, dann MÜSSEN bei der Personalisierung von PuK.RCA.ADMINCMS.CS.E256 die in Tab_gSMC-K_ObjSys_108 angegebenen Attribute mit den dort angegebenen Inhalten personalisiert werden.
Wenn die restlichen Attribute von PuK.RCA.ADMINCMS.CS.E256 mit Wildcard oder AttributeNotSet initialisiert wurden, MÜSSEN sie gemäß den Vorgaben in der Initialisierungstabelle Tab_gSMC-K_ObjSys_085 personalisiert werden.

Tabelle 48: Tab_gSMC-K_ObjSys_108 Attribute von MF / PuK.RCA.ADMINCMS.CS.E256

Attribute	Wert	Bemerkung
publicKey	Domainparameter = brainpoolP256r1 gemäß [gemSpec_PKI#6.7.2.3] aus Admin-CVC-Root	
publicKey Option_Erstellung _von_Testkarten	Domainparameter = brainpoolP256r1 gemäß [gemSpec_PKI#6.7.2.3] aus Test-Admin-CVC-Root	
CHAT	▪ OIDflags = oid_cvc_fl_cms ▪ flagList = 'FF BFFF FFFF FFFF'	
expirationDate Option_Erstellung _von_Testkarten	Identisch zu „expirationDate" des personalisierten PuK.RCA.CS.E256	

⌫

5.3.23 Symmetrische Kartenadministration

Die hier beschriebene optionale Variante der Administration einer gSMC-K betrifft ein Administrationssystem (i.A. ein Kartenmanagementsystem (CMS)) zur Administration der gSMC-K.

Die Administration einer gSMC-K erfordert den Aufbau eines kryptographisch gesicherten Kommunikationskanals (Trusted Channel). In diesem Kapitel werden Schlüssel beschrieben, die den Aufbau eines solchen Trusted Channels mittels symmetrischer Verfahren ermöglichen. Die Schlüssel zum Aufbau mittels asymmetrischer Verfahren werden in 5.3.22 beschrieben.

Voraussetzung für den Aufbau mittels symmetrischer Verfahren ist, dass sowohl die zu administrierende Karte, als auch das administrierende System über denselben symmetrischen Schlüssel verfügen.

Während die Schlüssel auf Smartcards typischerweise kartenindividuell sind, ist es denkbar, dass mit einem Schlüssel eines administrierenden Systems genau eine, oder mehrere oder alle Smartcards administriert werden. Das Sicherheitskonzept des administrierenden Systems erscheint die geeignete Stelle zu sein um eine Variante auszuwählen.

Bei der Personalisierung sind nur die Schlüssel zu personalisieren, die tatsächlich benötigt werden.

5.3.23.1 MF /. SK.CMS.AES128

SK.CMS.AES128 (optional) ist der geheime AES-Schlüssel für die Durchführung des Konnektor/CMS-Authentisierungsverfahrens mit Aufbau eines Trusted Channel. Die nachfolgende Tabelle Tab_gSMC-K_ObjSys_030 zeigt die Eigenschaften des Schlüssels.

⌦ **Card-G2-A_2588 K_Initialisierung: Initialisierte Attribute von MF / SK.CMS.AES128**

Das Objekt SK.CMS.AES128 MUSS die in Tab_gSMC-K_ObjSys_030 dargestellten Werte besitzen.

Tabelle 49: Tab_gSMC-K_ObjSys_030 Initialisierte Attribute von MF / SK.CMS.AES128

Attribute	Wert	Bemerkung
Objekttyp	Symmetrisches Authentisierungsobjekt	
keyType	AES-128	
keyIdentifier	'14' = 20	
encKey	herstellerspezifisch „unbefüllt", Speicherplatz hinreichend für einen symmetrischen AES-Schlüssel mit 128 Bit	wird personalisiert
macKey	herstellerspezifisch „unbefüllt", Speicherplatz hinreichend für einen symmetrischen AES-Schlüssel mit 128 Bit	wird personalisiert
numberScenario	0	
algorithmIdentifier	aesSessionkey4SM, siehe [gemSpec_COS]	
lifeCycleStatus	„Operational state (activated)"	
accessRulesSessionkeys	irrelevant	
Zugriffsregeln		
Zugriffsart	Zugriffsbedingung	Bemerkung
MUTUAL AUTHENTICATE	PWD(PIN.AK) OR PWD(PIN.NK) OR PWD(PIN.SAK)	
DELETE	AUT_CMS OR AUT_CUP	siehe Hinweis (60)
andere	NEVER	
Zugriffsregel für logischen LCS „Operational state (deactivated)" kontaktbehaftet		
Zugriffsart	Zugriffsbedingung	Bemerkung
alle	herstellerspezifisch	siehe Hinweis (3)
Zugriffsregel für logischen LCS „Termination state" kontaktbehaftet		
Zugriffsart	Zugriffsbedingung	Bemerkung
alle	NEVER	

⌫

Hinweis (59) Kommandos, die gemäß [gemSpec_COS] mit einem symmetrischen Authentisierungsobjekt arbeiten, sind:
ACTIVATE, DEACTIVATE, DELETE, EXTERNAL AUTHENTICATE, GENERAL AUTHENTICATE, GET SECURITY STATUS KEY, INTERNAL AUTHENTICATE, MUTUAL AUTHENTICATE, TERMINATE.

Hinweis (60) Das Kommando ist nur vom Inhaber des CMS- bzw. CUP-Schlüssels ausführbar, siehe Kapitel 5.10.

⌦ Card-G2-A_3404 K_Personalisierung: Personalisierte Attribute von MF / SK.CMS.AES128

Falls das symmetrische Authentifizierungsverfahren genutzt werden soll, dann MÜSSEN bei der Personalisierung von SK.CMS.AES128 die in Tab_gSMC-K_ObjSys_110 angegebenen Attribute mit den dort angegebenen Inhalten personalisiert werden.

Tabelle 50: Tab_gSMC-K_ObjSys_110 Attribute von MF / SK.CMS.AES128

Attribute	Wert	Bemerkung

encKey	Symmetrischer Schlüssel AES.128 gemäß [gemSpec_Krypt#2.4]	
macKey	Symmetrischer Schlüssel AES.128 gemäß [gemSpec_Krypt#2.4]	

⌫

5.3.23.2 MF / SK.CMS.AES256

SK.CMS.AES256 ist der geheime AES-Schlüssel für die Durchführung des Konnektor/CMS-Authentisierungsverfahrens mit Aufbau eines Trusted Channel. Die nachfolgende Tabelle Tab_gSMC-K_ObjSys_031 zeigt die Eigenschaften des Schlüssels.

⌦ **Card-G2-A_2589 K_Initialisierung: Initialisierte Attribute von MF / SK.CMS.AES256**

Das Objekt SK.CMS.AES256 MUSS die in Tab_gSMC-K_ObjSys_031 dargestellten Werte besitzen.

Tabelle 51: Tab_gSMC-K_ObjSys_031 Initialisierte Attribute von MF / SK.CMS.AES256

Attribute	Wert	Bemerkung
Objekttyp	Symmetrisches Authentisierungsobjekt	
keyType	AES-256	
keyIdentifier	‘18’ = 24	
encKey	herstellerspezifisch „unbefüllt“, Speicherplatz hinreichend für einen symmetrischen AES-Schlüssel mit 256 Bit	wird personalisiert
macKey	herstellerspezifisch „unbefüllt“, Speicherplatz hinreichend für einen symmetrischen AES-Schlüssel mit 256 Bit	wird personalisiert
numberScenario	0	
algorithmIdentifier	aesSessionkey4SM, siehe [gemSpec_COS]	
lifeCycleStatus	„Operational state (activated)“	
accessRulesSessionkeys	irrelevant	
Zugriffsregeln		
accessRules	identisch zu SK.CMS.AES128	

⌫

Hinweis (61) Kommandos, die gemäß [gemSpec_COS] mit einem symmetrischen Authentisierungsobjekt arbeiten, sind:
ACTIVATE, DEACTIVATE, DELETE, EXTERNAL AUTHENTICATE, GENERAL AUTHENTICATE, GET SECURITY STATUS KEY, INTERNAL AUTHENTICATE, MUTUAL AUTHENTICATE, TERMINATE.

⌦ **Card-G2-A_3405 K_Personalisierung: Personalisierte Attribute von MF / SK.CMS.AES256**

Falls das symmetrische Authentifizierungsverfahren genutzt werden soll, dann MÜSSEN bei der Personalisierung von SK.CMS.AES256 die in Tab_gSMC-

K_ObjSys_111 angegebenen Attribute mit den dort angegebenen Inhalten personalisiert werden.

Tabelle 52: Tab_gSMC-K_ObjSys_111 Attribute von MF / SK.CMS.AES256

Attribute	Wert	Bemerkung
encKey	Symmetrischer Schlüssel AES.256 gemäß [gemSpec_Krypt#2.4]	
macKey	Symmetrischer Schlüssel AES.256 gemäß [gemSpec_Krypt#2.4]	

⌫

5.3.23.3 MF / SK.CUP.AES128

Dieser AES-Schlüssel mit 128 bit Schlüssellänge wird benötigt, um dem CUPS administrative Zugriffe auf die gSMC-K bezüglich der Zertifikate zu erlauben.

⌦ **Card-G2-A_3206 K_Initialisierung: Initialisierte Attribute von MF / SK.CUP.AES128**

SK.CUP.AES128 MUSS die in Tab_gSMC-K_ObjSys_154 dargestellten Initialisierten Attribute besitzen.

Tabelle 53: Tab_gSMC-K_ObjSys_154 Initialisierte Attribute von MF / SK.CUP.AES128

Attribute	Wert	Bemerkung
Objekttyp	Symmetrisches Authentisierungsobjekt	
keyType	AES-128	
keyIdentifier	’03’ = 3	
lifeCycleStatus	„Operational state (activated)“	
encKey	herstellerspezifisch „unbefüllt“, Speicherplatz hinreichend für einen symmetrischen AES-Schlüssel mit 128 Bit	wird personalisiert
macKey	herstellerspezifisch „unbefüllt“, Speicherplatz hinreichend für einen symmetrischen AES-Schlüssel mit 128 Bit	wird personalisiert
numberScenario	0	
algorithmIdentifier	aesSessionkey4SM, siehe [gemSpec_COS]	
accessRulesSession-keys	irrelevant	
Zugriffsregeln		
accessRules	identisch zu SK.CMS.AES128	

⌫

⌦ **Card-G2-A_3447 K_Personalisierung: Personalisierte Attribute von MF / SK.CUP.AES128**

Falls das symmetrische Authentifizierungsverfahren genutzt werden soll, dann MÜSSEN bei der Personalisierung von SK.CUP.AES128 die in Tab_gSMC-K_ObjSys_155 angegebenen Attribute mit den dort angegebenen Inhalten personalisiert werden.

Tabelle 54: Tab_gSMC-K_ObjSys_155 Personalisierte Attribute von MF / SK.CUP.AES128

Attribute	Wert	Bemerkung
encKey	Symmetrischer Schlüssel AES.128 gemäß [gemSpec_Krypt#2.4]	
macKey	Symmetrischer Schlüssel AES.128 gemäß [gemSpec_Krypt#2.4]	

⌫

5.3.23.4 MF / SK.CUP.AES256

Dieser AES-Schlüssel mit 256 bit Schlüssellänge wird benötigt, um dem CUPS administrative Zugriffe auf die gSMC-K bezüglich der Zertifikate zu erlauben.

⌦ **Card-G2-A_3448 K_Initialisierung: Initialisierte Attribute von MF / SK.CUP.AES256**

SK.CUP.AES256 MUSS die in Tab_gSMC-K_ObjSys_156 dargestellten Initialisierten Attribute besitzen.

Tabelle 55: Tab_gSMC-K_ObjSys_156 Initialisierte Attribute von MF / SK.CUP.AES256

Attribute	Wert	Bemerkung
Objekttyp	Symmetrisches Authentisierungsobjekt	
keyType	AES-256	
keyIdentifier	'04' = 4	
lifeCycleStatus	„Operational state (activated)“	
encKey	herstellerspezifisch „unbefüllt“, Speicherplatz hinreichend für einen symmetrischen AES-Schlüssel mit 256 Bit	wird personalisiert
macKey	herstellerspezifisch „unbefüllt“, Speicherplatz hinreichend für einen symmetrischen AES-Schlüssel mit 256 Bit	wird personalisiert
numberScenario	0	
algorithmIdentifier	aesSessionkey4SM, siehe [gemSpec_COS]	
accessRulesSession-keys	irrelevant	
Zugriffsregeln		
accessRules	identisch zu SK.CMS.AES128	

⌫

⌦ **Card-G2-A_3449 K_Personalisierung: Personalisierte Attribute von MF / SK.CUP.AES256**

Falls das symmetrische Authentifizierungsverfahren genutzt werden soll, dann MÜSSEN bei der Personalisierung von SK.CUP.AES256 die in Tab_gSMC-K_ObjSys_157 angegebenen Attribute mit den dort angegebenen Inhalten personalisiert werden.

Tabelle 56: Tab_gSMC-K_ObjSys_157 Personalisierte Attribute von MF / SK.CUP.AES256

Attribute	Wert	Bemerkung
encKey	Symmetrischer Schlüssel AES.256 gemäß [gemSpec_Krypt#2.4]	
macKey	Symmetrischer Schlüssel AES.256 gemäß [gemSpec_Krypt#2.4]	

⌫

5.4 MF / DF.AK

Die Anwendung DF.AK enthält kryptographische Objekte des Anwendungskonnektors.

Der in dieser Anwendung enthaltene Schlüssel PrK.AK.AUT.R2048 mit XXXX=R2048, n=1 (optional XXXX=E256 oder XXXX=E384PrK.AK.CA_PS.E384) unterstützt den Aufbau eines TLS-Kanals zwischen dem Anwendungskonnektor und dem Primärsystem. Es wird eine Schlüssellänge von 2048 Bit (optional 3072 Bit für RSA oder 384 für ELC) verwendet (siehe [gemSpec_Krypt#2.1.1.3]).

Diese Anwendung enthält neben dem vorgenannten Schlüssel PrK.AK.AUT.R2048 (jeweils mit der entsprechenden Folgenummer) ein Zertifikat EF.C.AK.AUT.R2048, das den öffentlichen Schlüssel PuK.AK.AUT.XXXX enthält (XXXX in {R2048, R3072, E384}, wobei R3072 und E384 optional sind). Es wird als nicht erforderlich angesehen, dass die Anwendung auch Zertifikate höherer Ebenen enthält.

⌦ **Card-G2-A_2592 K_Initialisierung: Initialisierte Attribute von MF / DF.AK**

Das Objekt DF.AK MUSS die in Tab_gSMC-K_ObjSys_032 dargestellten Werte besitzen.

Tabelle 57: Tab_gSMC-K_ObjSys_032 Initialisierte Attribute von MF / DF.AK

Attribute	Wert	Bemerkung
Objekttyp	Ordner	
applicationIdentifier	‘D276 0001 4402’	
fileIdentifier	herstellerspezifisch	
lifeCycleStatus	„Operational state (activated)“	
shareable	True	
Zugriffsregel für logischen LCS „Operational state (activated)”		
Zugriffsart	Zugriffsbedingung	Bemerkung
GET RANDOM	ALWAYS	
LOAD APPLICATION	PWD(PIN.Pers)	
andere	NEVER	
Zugriffsregel für logischen LCS „Operational state (deactivated)”		
Zugriffsart	Zugriffsbedingung	Bemerkung
alle	herstellerspezifisch	siehe Hinweis (63)
Zugriffsregel für logischen LCS „Termination state“		
Zugriffsart	Zugriffsbedingung	Bemerkung

alle	herstellerspezifisch	siehe Hinweis (3)

⌫

Hinweis (62) Kommandos, die gemäß [gemSpec_COS] mit einem Ordnerobjekt arbeiten, sind: ACTIVATE, DEACTIVATE, DELETE, FINGERPRINT, GET RANDOM, LIST PUBLIC KEY, LOAD APPLICATION, SELECT, TERMINATE DF.

Hinweis (63) Da sich weder dieser Ordner noch darüberliegende Ebenen deaktivieren lassen, sind diese Zustände für Objekte im Kapitel 5.4 im Allgemeinen irrelevant.5.4

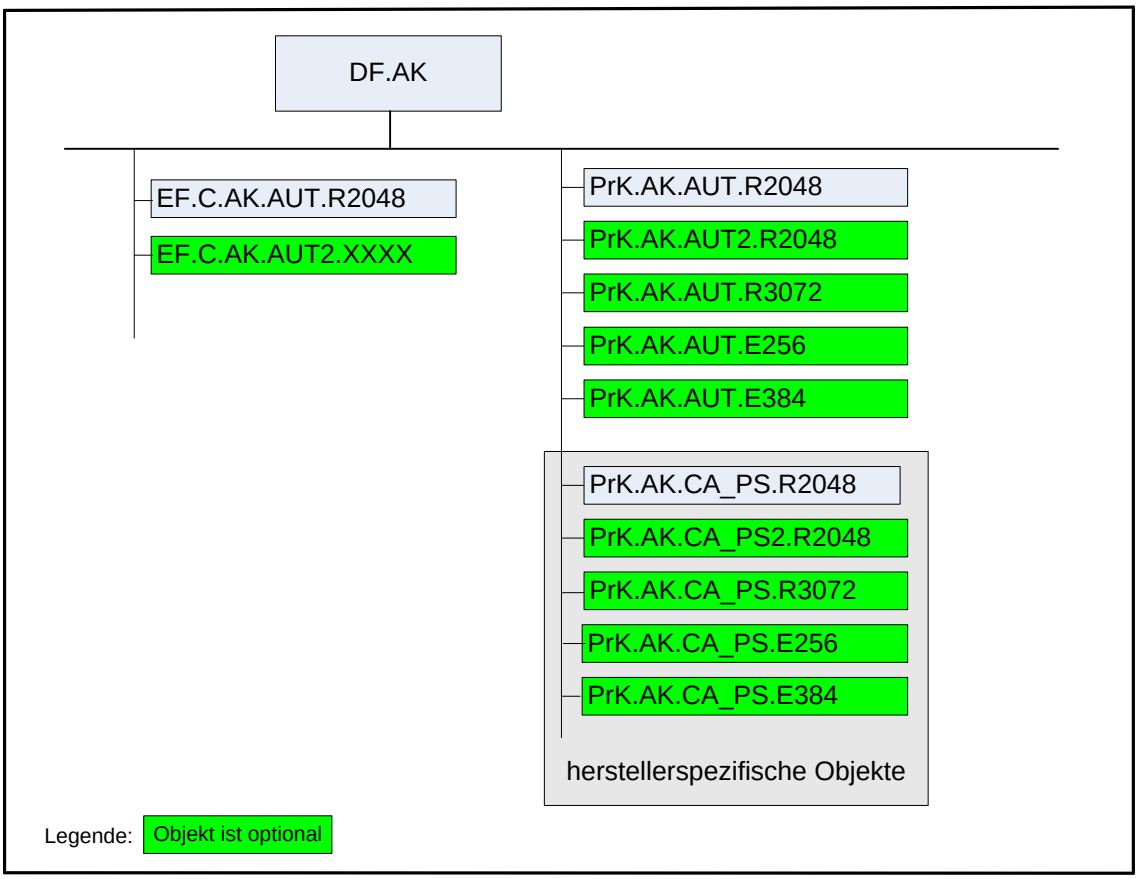

Abbildung 2: Abb_gSMC-K_ObjSys_002 Dateistruktur der Anwendung DF.AK

5.4.1 MF /DF.AK/ EF.C.AK.AUT.R2048

Diese Zertifikatsdatei ist angelegt, um ein Zertifikat mit dem öffentlichen Schlüssel PuK.AK.AUT.2048 zu PrK.AK.AUT.R2048 (siehe Kapitel 5.4.2) aufzunehmen.

⌦ **Card-G2-A_2595 K_Initialisierung: Initialisierte Attribute von MF / DF.AK / EF.C.AK.AUT.R2048**

Das Objekt EF.C.AK.AUT.R2048 MUSS die in Tab_gSMC-K_ObjSys_034 dargestellten Werte besitzen.

Tabelle 58: Tab_gSMC-K_ObjSys_034 Initialisierte Attribute von MF / DF.AK / EF.C.AK.AUT.R2048

Attribute	Wert	Bemerkung
Objekttyp	transparentes Elementary File	
fileIdentifier	'C5 03'	
shortFileIdentifier	'03' = 3	
numberOfOctet	'08 02' Oktett = 2.050	
positionLogi-calEndOfFile	'0'	wird personalisiert
flagTransactionMo-de	True	
flagChecksum	False	
lifeCycleStatus	„Operational state (activated)"	
shareable	True	
body	kein Inhalt	wird personalisiert
Zugriffsregel für logischen LCS „Operational state (activated)"		
Zugriffsart	Zugriffsbedingung	Bemerkung
DELETE	AUT_CMS OR AUT_CUP	siehe Hinweis (65)
READ BINARY	ALWAYS	
SET LOGICAL EOF WRITE BINARY	AUT_CMS OR AUT_CUP	siehe Hinweis (65)
andere	NEVER	
Zugriffsregel für logischen LCS „Operational state (deactivated)"		
Zugriffsart	Zugriffsbedingung	Bemerkung
alle	herstellerspezifisch	siehe Hinweis (63)
Zugriffsregel für logischen LCS „Termination state"		
Zugriffsart	Zugriffsbedingung	Bemerkung
alle	herstellerspezifisch	siehe Hinweis (63)

⌫

Hinweis (64) Kommandos, die gemäß [gemSpec_COS] mit einem transparenten EF arbeiten, sind: ACTIVATE, DEACTIVATE, DELETE, ERASE BINARY, READ BINARY, SELECT, SET LOGICAL EOF, UPDATE BINARY, TERMINATE, WRITE BINARY.

Hinweis (65) Das Kommando ist nur vom Inhaber des CMS- / CUP-Schlüssels ausführbar, siehe Kapitel 5.10.

⌦ **Card-G2-A_3450 K_Personalisierung: Personalisierte Attribute von MF / DF.AK / EF.C.AK.AUT.R2048**

Bei der Personalisierung von EF.C.AK.AUT.R2048 MÜSSEN die in Tab_gSMC-K_ObjSys_158 angegebenen Attribute mit den dort angegebenen Inhalten personalisiert werden.

Tabelle 59: Tab_gSMC-K_ObjSys_158 Attribute von MF / DF.AK / EF.C.AK.AUT.R2048

Attribute	Wert	Bemerkung
positionLogi-calEndOfFile	Zahl der tatsächlich belegten Oktette	
body	C.AK.AUT.R2048 gemäß [gemSpec_PKI] passend zu dem privaten Schlüssel in PrK.AK.AUT.R2048	

⌫

5.4.2 MF / DF.AK / PrK.AK.AUT.R2048

Dieser Schlüssel ermöglicht den Aufbau eines TLS-Kanals vom Anwendungskonnektor zum Primärsystem. Es wird eine Schlüssellänge von 2048 Bit verwendet (siehe [gemSpec_Krypt#5.1.1.8]). Der öffentliche Teil zu diesem privaten Schlüssel ist in EF.C.AK.AUT.R2048 enthalten (siehe Kapitel 5.4.1).

Aus Sicht des Primärsystems handelt der Anwendungskonnektor beim Aufbau der TLS-Verbindung als Server. Gemäß [TLS#8.1.1] und [gemSpec_Krypt#6.4.4] wird dabei für bestimmte CipherSuites während der Serverauthentisierung eine Entschlüsselung nach [PKCS#1v2.1] Kapitel 7.2.2 durchgeführt.

⌦ **Card-G2-A_2599 K_Initialisierung: Initialisierte Attribute von MF / DF.AK / PrK.AK.AUT.R2048**

Das Objekt PrK.AK.AUT.R2048 MUSS die in Tab_gSMC-K_ObjSys_036 dargestellten Werte besitzen.

Tabelle 60: Tab_gSMC-K_ObjSys_036 Initialisierte Attribute von MF / DF.AK / PrK.AK.AUT.R2048

Attribute	Wert	Bemerkung
Objekttyp	privates Schlüsselobjekt RSA 2048	
keyIdentifier	‘03’ = 3	
privateKey	herstellerspezifisch „unbefüllt“, Speicherplatz hinreichend für einen Schlüssel mit Moduluslänge 2048 Bit	wird personalisiert
keyAvailable	WildCard	
listAlgorithmIdentifier	rsaDecipherOaep, rsaDecipherPKCS1_V1_5 signPKCS1_V1_5, signPSS	siehe Hinweis (69) Hinweis (70)
lifeCycleStatus	„Operational state (activated)“	
Zugriffsart		Bemerkung
DEACTIVATE	AUT_CMS OR AUT_CUP	
ACTIVATE	ALWAYS AUT_CMS OR AUT_CUP	herstellerspezifisch ist eine der beiden Varianten erlaubt
GENERATE ASYMMETRIC KEY PAIR P1=´C4´ oder P1=’C0’	AUT_CMS OR AUT_CUP	Siehe Hinweis (68)
GENERATE ASYMMETRIC KEY PAIR P1=‘81’	ALWAYS	
PSO CompDigSig	PWD(PIN.AK)	
PSO Decipher	PWD(PIN.AK)	
DELETE	PWD(PIN.AK)	
andere	NEVER	
Zugriffsregel für logischen LCS „Operational state (deactivated)”		
Zugriffsart	Zugriffsbedingung	Bemerkung
ACTIVATE	AUT_CMS OR AUT_CUP	

DEACTIVATE	NEVER	herstellerspezifisch ist eine der beiden Varianten erlaubt
	AUT_CMS OR AUT_CUP	
andere	NEVER	
Zugriffsregel für logischen LCS „Termination state“		
Zugriffsart	Zugriffsbedingung	Bemerkung
alle	NEVER	

⌫

Hinweis (66) Kommandos, die gemäß [gemSpec_COS] mit einem privaten Schlüsselobjekt RSA arbeiten, sind:
ACTIVATE, DEACTIVATE, DELETE, EXTERNAL AUTHENTICATE, GENERATE ASYMMETRIC KEY PAIR, INTERNAL AUTHENTICATE, PSO Decipher, PSO Transcipher, PSO Compute Digital Signature, TERMINATE

Hinweis (67) Die Zugriffsbedingung wird in Abstimmung mit den Konnektorherstellern noch festgelegt

Hinweis (68) Das Kommando ist nur vom Inhaber des CMS- / CUP-Schlüssels ausführbar, siehe Kapitel 5.10

Hinweis (69) Wird im Rahmen von Serverauthentisierung für RSA-Ciphersuites verwendet.

Hinweis (70) Wird im Rahmen von Client- und Serverauthentisierung von DH-Ciphersuites verwendet.

⌦ **Card-G2-A_3406 K_Personalisierung: Personalisierte Attribute von MF / DF.AK / PrK.AK.AUT.R2048**

Bei der Personalisierung von PrK.AK.AUT.R2048 MÜSSEN die in Tab_gSMC-K_ObjSys_113 angegebenen Attribute mit den dort angegebenen Inhalten personalisiert werden.

Tabelle 61: Tab_gSMC-K_ObjSys_113 Attribute von MF / DF.AK / PrK.AK.AUT.R2048

Attribute	Wert	Bemerkung
privateKey	Moduluslänge 2048 Bit	
keyAvailable	True	

⌫

5.4.3 MF /DF.AK/ EF.C.AK.AUT2.XXXX (Option_lange_Lebensdauer_im_Feld)

Diese Zertifikatsdatei ist angelegt, um ein Zertifikat mit dem öffentlichen Schlüssel PuK.AK.AUT.XXXX zu PrK.AK.AUT.XXXX (XXXX aus der Menge {R2048, R3072, E256, E384}) nach Ablauf der Nutzungszeit des Schlüssels PrK.AK.AUT.R2048 aufzunehmen. Die Entscheidung, welches Verfahren aus der Menge {R2048, R3072, E256, E384} bei einem Wechsel des Schlüsselmaterials gewählt wird, wird zu einem späteren Zeitpunkt getroffen.

⌦ **Card-G2-A_3451 K_Initialisierung: Initialisierte Attribute von MF / DF.AK / EF.C.AK.AUT2.XXXX**

Das Objekt EF.C.AK.AUT2.XXXX MUSS bei Ausgabe der Karte mit den in Tab_gSMC-K_ObjSys_159 gezeigten Eigenschaften angelegt werden.

Tabelle 62: Tab_gSMC-K_ObjSys_159 Initialisierte Attribute von MF / DF.AK / EF.C.AK.AUT2.XXXX

Attribute	Wert	Bemerkung
Objekttyp	transparentes Elementary File	
fileIdentifier	'C5 04'	
shortFileIdentifier	'04' = 4	
numberOfOctet	'08 02' Oktett = 2.050	
positionLogi-calEndOfFile	'0'	
flagTransactionMo-de	True	
flagChecksum	False	
lifeCycleStatus	„Operational state (activated)"	
shareable	True	
body	kein Inhalt	wird später nach-geladen
Zugriffsregel für logischen LCS „Operational state (activated)"		
Zugriffsart	Zugriffsbedingung	Bemerkung
DELETE	AUT_CMS OR AUT_CUP	siehe Hinweis (72)
READ BINARY	ALWAYS	
SET LOGICAL EOF WRITE BINARY	AUT_CMS OR AUT_CUP	siehe Hinweis (72)
andere	NEVER	
Zugriffsregel für logischen LCS „Operational state (deactivated)"		
Zugriffsart	Zugriffsbedingung	Bemerkung
alle	herstellerspezifisch	siehe Hinweis (63)
Zugriffsregel für logischen LCS „Termination state"		
Zugriffsart	Zugriffsbedingung	Bemerkung
alle	herstellerspezifisch	siehe Hinweis (63)

⌫

Hinweis (71) Kommandos, die gemäß [gemSpec_COS] mit einem transparenten EF arbeiten, sind: ACTIVATE, DEACTIVATE, DELETE, ERASE BINARY, READ BINARY, SELECT, SET LOGICAL EOF, UPDATE BINARY, TERMINATE, WRITE BINARY.

Hinweis (72) Das Kommando ist nur vom Inhaber des CMS- / CUP-Schlüssels ausführbar, siehe Kapitel 5.10

5.4.4 MF / DF.AK / PrK.AK.AUT2.R2048 (Option_lange_Lebensdauer_im_Feld)

Dieser Schlüssel ermöglicht ebenfalls den Aufbau eines TLS-Kanals vom Anwendungskonnektor zum Primärsystem und stellt eine der Möglichkeiten dar, den Schlüssel PrK.AK.AUT.R2048 nach Ablauf seiner Nutzungszeit abzulösen. Die Entscheidung, welches Verfahren aus der Menge {R2048, R3072, E256, E384} bei einem Wechsel des Schlüsselmaterials gewählt wird, wird zu einem späteren Zeitpunkt getroffen.

⌦ **Card-G2-A_2597 K_externe Welt: Erstellung des zu PrK.AK.AUT2.R2048 gehörenden Zertifikats**

Nach Auslesen des öffentlichen Schlüssels mit Generate Asymmetric Key Pair MUSS das dazugehörende Zertifikat erstellt und in EF.C.AK.AUT2.XXXX gespeichert werden. ⌫

⌦ **Card-G2-A_3452 K_Initialisierung: Initialisierte Attribute von MF / DF.AK / PrK.AK.AUT2.R2048**

Das Objekt PrK.AK.AUT2.R2048 MUSS die in Tab_gSMC-K_ObjSys_187 dargestellten Werte besitzen.

Tabelle 63: Tab_gSMC-K_ObjSys_187 Initialisierte Attribute von MF / DF.AK / PrK.AK.AUT2.R2048

Attribute	Wert	Bemerkung
Objekttyp	privates Schlüsselobjekt RSA 2048	
keyIdentifier	'04' = 4	
privateKey	Speicherplatz hinreichend für einen Schlüssel mit Moduluslänge 2048 Bit	wird später mit Generate Asymmetric Key Pair erzeugt
keyAvailable	False	
listAlgorithmIdentifier	rsaDecipherOaep, rsaDecipherPKCS1_V1_5 signPKCS1_V1_5, signPSS	siehe Hinweis (69) Hinweis (70)
lifeCycleStatus	„Operational state (activated)"	
Zugriffsregeln		
accessRules	identisch zu PrK.AK.AUT.R2048	

⌫

5.4.5 MF / DF.AK / PrK.AK.AUT.R3072 (Option_lange_Lebensdauer_im_Feld)

Dieser Schlüssel ermöglicht ebenfalls den Aufbau eines TLS-Kanals vom Anwendungskonnektor zum Primärsystem und stellt eine der Möglichkeiten dar, den Schlüssel PrK.AK.AUT.R2048 nach Ablauf seiner Nutzungszeit abzulösen. Die Entscheidung, welches Verfahren aus der Menge {R2048, R3072, E256, E384} bei einem Wechsel des Schlüsselmaterials gewählt wird, wird zu einem späteren Zeitpunkt getroffen.

⌦ **Card-G2-A_3253 K_externe Welt: Erstellung der zu PrK.AK.AUT.R3072 gehörenden Zertifikate**

Nach Auslesen des öffentlichen Schlüssels mit GENERATE ASYMMETRIC KEY PAIR MUSS das dazugehörende Zertifikat erstellt und in EF.C.AK.AUT2.XXXX gespeichert werden. ⌫

⌦ **Card-G2-A_3254 K_Initialisierung: Initialisierte Attribute von MF / DF.AK / PrK.AK.AUT.R3072)**

Das Objekt PrK.AK.AUT.R3072 MUSS die in Tab_gSMC-K_ObjSys_160 dargestellten Werte besitzen.

Tabelle 64: Tab_gSMC-K_ObjSys_160 Initialisierte Attribute von MF / DF.AK / PrK.AK.AUT.R3072

Attribute	Wert	Bemerkung
Objekttyp	privates RSA Schlüsselobjekt R3072	
keyIdentifier	05' = 5	
privateKey	Speicherplatz hinreichend für einen Schlüssel mit Moduluslänge 3072 Bit	wird später mit Generate Asymmetric Key Pair erzeugt
keyAvailable	False	
listAlgorithmIdentifier	rsaDecipherOaep, rsaDecipherPKCS1_V1_5 signPKCS1_V1_5, signPSS	siehe Hinweis (69) Hinweis (70)
lifeCycleStatus	„Operational state (activated)"	
Zugriffsregeln		
accessRules	identisch zu PrK.AK.AUT.R2048	

⌫

5.4.6 MF / DF.AK / PrK.AK.AUT.E256 (Option_lange_Lebensdauer_im_Feld)

Dieser Schlüssel ermöglicht ebenfalls den Aufbau eines TLS-Kanals vom Anwendungskonnektor zum Primärsystem und stellt eine der Möglichkeiten dar, den Schlüssel PrK.AK.AUT.R2048 nach Ablauf seiner Nutzungszeit abzulösen. Die Entscheidung, welches Verfahren aus der Menge {R2048, R3072, E256, E384} bei einem Wechsel des Schlüsselmaterials gewählt wird, wird zu einem späteren Zeitpunkt getroffen.

⌦ **Card-G2-A_3255 K_externe Welt: Erstellung der zu PrK.AK.AUT.E256 gehörenden Zertifikate**

Nach Auslesen des öffentlichen Schlüssels mit GENERATE ASYMMETRIC KEY PAIR MUSS das dazugehörende Zertifikat erstellt und in EF.C.AK.AUT2.XXXX gespeichert werden. ⌫

⌦ **Card-G2-A_3256 K_Initialisierung: Initialisierte Attribute von MF / DF.AK / PrK.AK.AUT.E256**

Das Objekt PrK.AK.AUT.E256 MUSS die in Tab_gSMC-K_ObjSys_161 dargestellten Werte besitzen.

Tabelle 65: Tab_gSMC-K_ObjSys_161 Initialisierte Attribute von MF / DF.AK / PrK.AK.AUT.E256

Attribute	Wert	Bemerkung
Objekttyp	privates ELC Schlüsselobjekt E256	
keyIdentifier	'07' = 7	
privateElcKey	domainparameter = brainpoolP256r1	wird später mit Generate Asymmetric Key Pair erzeugt
privateElcKey	keyData = AttributNotSet	

listAlgorithmIdentifier	elcSharedSecretCalculation, signECDSA	siehe Hinweis (69) Hinweis (70)
lifeCycleStatus	„Operational state (activated)“	
Zugriffsregeln		
accessRules	identisch zu PrK.AK.AUT.R2048	

⌫

5.4.7 MF / DF.AK / PrK.AK.AUT.E384 (Option_lange_Lebensdauer_im_Feld)

Dieser Schlüssel ermöglicht ebenfalls den Aufbau eines TLS-Kanals vom Anwendungskonnektor zum Primärsystem und stellt eine der Möglichkeiten dar, den Schlüssel PrK.AK.AUT.R2048 nach Ablauf seiner Nutzungszeit abzulösen. Die Entscheidung, welches Verfahren aus der Menge {R2048, R3072, E256, E384} bei einem Wechsel des Schlüsselmaterials gewählt wird, wird zu einem späteren Zeitpunkt getroffen.

⌦ **Card-G2-A_3257 K_externe Welt: Erstellung der zu PrK.AK.AUT.E384 gehörenden Zertifikate**

Nach Auslesen des öffentlichen Schlüssels mit GENERATE ASYMMETRIC KEY PAIR MUSS das dazugehörende Zertifikat erstellt und in EF.C.AK.AUT2.XXXX gespeichert werden. ⌫

⌦ **Card-G2-A_3258 K_Initialisierung: Initialisierte Attribute von MF / DF.AK / PrK.AK.AUT.E384**

Das Objekt PrK.AK.AUT.E384 MUSS die in Tab_gSMC-K_ObjSys_162 dargestellten Werte besitzen.

Tabelle 66: Tab_gSMC-K_ObjSys_162 Initialisierte Attribute von MF / DF.AK / PrK.AK.AUT.E384

Attribute	Wert	Bemerkung
Objekttyp	privates ELC Schlüsselobjekt E384	
keyIdentifier	‘06’ = 6	
privateElcKey	domainparameter = brainpoolP384r1	wird später mit Generate Asymmetric Key Pair erzeugt
privateElcKey	keyData = AttributNotSet	
keyAvailable	False	
listAlgorithmIdentifier	elcSharedSecretCalculation, signECDSA	siehe Hinweis (69) Hinweis (70)
lifeCycleStatus	„Operational state (activated)“	
Zugriffsregeln		
accessRules	identisch zu PrK.AK.AUT.R2048	

⌫

5.4.8 MF / DF.AK / PrK.AK.CA_PS.R2048

Dieser private Schlüssel für die Kryptographie mit RSA dient herstellerspezifischen Zwecken; mit diesem Schlüssel können X.509-Zertifikate für die Authentisierung von Clientsystemen signiert werden. Der zugehörige öffentliche Schlüssel lässt sich mittels des Kommandos GENERATE ASYMMETRIC KEY PAIR (siehe [gemSpec_COS#14.9.3.4]) auslesen.

⌦ **Card-G2-A_2600 K_Initialisierung: Initialisierte Attribute von MF / DF.AK / PrK.AK.CA_PS.R2048**

Das Objekt PrK.AK.CA_PS.R2048 MUSS die in Tab_gSMC-K_ObjSys_037 dargestellten Werte besitzen.

Tabelle 67: Tab_gSMC-K_ObjSys_037 Initialisierte Attribute von MF / DF.AK / PrK.AK.CA_PS.R2048

Attribute	Wert	Bemerkung
Objekttyp	privates RSA Schlüsselobjekt	
keyIdentifier	‘08’ = 8	
privateKey	herstellerspezifisch „unbefüllt“, Speicherplatz hinreichend für einen Schlüssel mit Moduluslänge 2048 Bit	wird personalisiert
keyAvailable	WildCard	
listAlgorithmIdentifier	alle Werte aus der Menge, siehe [gemSpec_COS] {sign9796_2_DS2, signPKCS1_V1_5, signPSS}	
lifeCycleStatus	„Operational state (activated)“	
Zugriffsregel für logischen LCS „Operational state (activated)”		
Zugriffsart	Zugriffsbedingung	Bemerkung
GENERATE ASYMMETRIC KEY PAIR P1=‘84’ oder P1=’80’	PWD(PIN.AK)	Siehe Hinweis (74)
GENERATE ASYMMETRIC KEY PAIR P1=‘81’	ALWAYS	
PSO CompDigSig	PWD(PIN.AK)	
TERMINATE	PWD(PIN.AK)	
Zugriffsregel für logischen LCS „Operational state (deactivated)”		
Zugriffsart	Zugriffsbedingung	Bemerkung
alle	herstellerspezifisch	siehe Hinweis (63)
Zugriffsregel für logischen LCS „Termination state“		
Zugriffsart	Zugriffsbedingung	Bemerkung
alle	NEVER	

⌫

Hinweis (73) Kommandos, die gemäß [gemSpec_COS] mit einem privaten Schlüsselobjekt RSA arbeiten, sind:
ACTIVATE, DEACTIVATE, DELETE, EXTERNAL AUTHENTICATE, GENERATE ASYMMETRIC KEY PAIR, INTERNAL AUTHENTICATE, PSO Decipher, PSO Transcipher, PSO Compute Digital Signature, TERMINATE

Hinweis (74) Die Zugriffsbedingung wird in Abstimmung mit den Konnektorherstellern noch festgelegt

⌦ **Card-G2-A_3407 K_Personalisierung: Personalisierte Attribute von MF / DF.AK / PrK.AK.CA_PS.R2048**

Bei der Personalisierung von PrK.AK.CA_PS.R2048 MÜSSEN die in Tab_gSMC-K_ObjSys_114 angegebenen Attribute mit den dort angegebenen Inhalten personalisiert werden.

Tabelle 68: Tab_gSMC-K_ObjSys_114 Attribute von MF / DF.AK / PrK.AK.CA_PS.R2048

Attribute	Wert	Bemerkung
privateKey	Moduluslänge 2048 Bit	
keyAvailable	True	

⌫

5.4.9 MF / DF.AK / PrK.AK.CA_PS2.R2048 (Option_lange_Lebensdauer_im_Feld)

Dieser private Schlüssel für die Kryptographie mit RSA dient ebenfalls herstellerspezifischen Zwecken; mit diesem Schlüssel können X.509-Zertifikate für die Authentisierung von Clientsystemen signiert werden. Er stellt eine der Möglichkeiten dar, den Schlüssel PrK.AK.AUT.R2048 nach Ablauf seiner Nutzungszeit abzulösen. Die Entscheidung, welches Verfahren aus der Menge {R2048, R3072, E256, E384} bei einem Wechsel des Schlüsselmaterials gewählt wird, wird zu einem späteren Zeitpunkt getroffen.. Der zugehörige öffentliche Schlüssel lässt sich mittels des Kommandos GENERATE ASYMMETRIC KEY PAIR (siehe [gemSpec_COS#14.9.3.4]) auslesen.

⌦ **Card-G2-A_3408 K_Initialisierung: Initialisierte Attribute von MF / DF.AK / PrK.AK.CA_PS2.R2048**

Das Objekt PrK.AK.CA_PS2.R2048 MUSS die in Tab_gSMC-K_ObjSys_180 dargestellten Werte besitzen.

Tabelle 69: Tab_gSMC-K_ObjSys_180 Initialisierte Attribute von MF / DF.AK / PrK.AK.CA_PS2.R2048

Attribute	Wert	Bemerkung
Objekttyp	privates RSA Schlüsselobjekt	
keyIdentifier	‘09’ = 9	
privateKey	herstellerspezifisch „unbefüllt“, Speicherplatz hinreichend für einen Schlüssel mit Moduluslänge 2048 Bit	wird später mit Generate Asymmetric Key Pair erzeugt
keyAvailable	False	
listAlgorithmIdentifier	alle Werte aus der Menge, siehe [gemSpec_COS] {sign9796_2_DS2, signPKCS1_V1_5, signPSS}	
lifeCycleStatus	„Operational state (activated)“	
Zugriffsregeln		
accessRules	identisch zu PrK.AK.CA_PS.R2048	

⌫

5.4.10 MF / DF.AK / PrK.AK.CA_PS.R3072 (Option_lange_Lebensdauer_im_Feld)

Dieser private Schlüssel für die Kryptographie mit RSA dient ebenfalls herstellerspezifischen Zwecken; mit diesem Schlüssel können X.509-Zertifikate für die Authentisierung von Clientsystemen signiert werden. Er stellt eine der Möglichkeiten dar, den Schlüssel PrK.AK.AUT.R2048 nach Ablauf seiner Nutzungszeit abzulösen. Die Entscheidung, welches Verfahren aus der Menge {R2048, R3072, E256, E384} bei einem Wechsel des Schlüsselmaterials gewählt wird, wird zu einem späteren Zeitpunkt getroffen. Der zugehörige öffentliche Schlüssel lässt sich mittels des Kommandos GENERATE ASYMMETRIC KEY PAIR (siehe [gemSpec_COS#14.9.3.4]) auslesen.

⌦ **Card-G2-A_2601 K_Initialisierung: Initialisierte Attribute von MF / DF.AK / PrK.AK.CA_PS.R3072**

Das Objekt PrK.AK.CA_PS.R3072 MUSS die in Tab_gSMC-K_ObjSys_038 dargestellten Werte besitzen.

Tabelle 70: Tab_gSMC-K_ObjSys_038 Initialisierte Attribute von MF / DF.AK / PrK.AK.CA_PS.R3072

Attribute	Wert	Bemerkung
Objekttyp	privates RSA Schlüsselobjekt	
keyIdentifier	‘0D’ = 13	
privateKey	herstellerspezifisch „unbefüllt“, Speicherplatz hinreichend für einen Schlüssel mit Moduluslänge 3072 Bit	wird später mit Generate Asymmetric Key Pair erzeugt
keyAvailable	False	
listAlgorithmIdentifier	alle Werte aus der Menge, siehe [gemSpec_COS] {sign9796_2_DS2, signPKCS1_V1_5, signPSS}	
lifeCycleStatus	„Operational state (activated)“	
Zugriffsregeln		
accessRules	identisch zu PrK.AK.CA_PS.R2048	

⌫

5.4.11 MF / DF.AK / PrK.AK.CA_PS.E256 (Option_lange_Lebensdauer_im_Feld)

Dieser private Schlüssel für die Kryptographie mit ELC dient ebenfalls herstellerspezifischen Zwecken; mit diesem Schlüssel können X.509-Zertifikate für die Authentisierung von Clientsystemen signiert werden. Er stellt eine der Möglichkeiten dar, den Schlüssel PrK.AK.AUT.R2048 nach Ablauf seiner Nutzungszeit abzulösen. Die Entscheidung, welches Verfahren aus der Menge {R2048, R3072, E256, E384} bei einem Wechsel des Schlüsselmaterials gewählt wird, wird zu einem späteren Zeitpunkt getroffen.. Der zugehörige öffentliche Schlüssel lässt sich mittels des Kommandos GENERATE ASYMMETRIC KEY PAIR (siehe [gemSpec_COS#14.9.3.4]) auslesen.

⌦ **Card-G2-A_3409 K_Initialisierung: Initialisierte Attribute von MF / DF.AK / PrK.AK.CA_PS.E256**

Das Objekt PrK.AK.CA_PS.E256 MUSS die in Tab_gSMC-K_ObjSys_181 dargestellten Werte besitzen.

Tabelle 71: Tab_gSMC-K_ObjSys_181 Initialisierte Attribute von MF / DF.AK / PrK.AK.CA_PS.E256

Attribute	Wert	Bemerkung
Objekttyp	privates ELC Schlüsselobjekt	
keyIdentifier	'10' = 16	
privateElcKey	domainparameter = brainpoolP256r1	wird später mit Generate Asymmetric Key Pair erzeugt
privateElcKey	keyData = AttributNotSet	
keyAvailable	False	
listAlgorithmIdentifier	alle Werte aus der Menge, siehe [gemSpec_COS] {signECDSA }	
lifeCycleStatus	„Operational state (activated)"	
Zugriffsregeln		
accessRules	identisch zu PrK.AK.CA_PS.R2048	

⌫

Hinweis (75) Kommandos, die gemäß [gemSpec_COS] mit einem privaten Schlüsselobjekt ELC arbeiten, sind:
ACTIVATE, DEACTIVATE, DELETE, EXTERNAL AUTHENTICATE, GENERAL AUTHENTICATE, GENERATE ASYMMETRIC KEY PAIR, INTERNAL AUTHENTICATE, PSO Decipher, PSO Transcipher, PSO Compute Digital Signature, TERMINATE

5.4.12 MF / DF.AK / PrK.AK.CA_PS.E384 (Option_lange_Lebensdauer_im_Feld)

Dieser private Schlüssel für die Kryptographie mit ELC dient ebenfalls herstellerspezifischen Zwecken; mit diesem Schlüssel können X.509-Zertifikate für die Authentisierung von Clientsystemen signiert werden. Er stellt eine der Möglichkeiten dar, den Schlüssel PrK.AK.AUT.R2048 nach Ablauf seiner Nutzungszeit abzulösen. Die Entscheidung, welches Verfahren aus der Menge {R2048, R3072, E256, E384} bei einem Wechsel des Schlüsselmaterials gewählt wird, wird zu einem späteren Zeitpunkt getroffen. Der zugehörige öffentliche Schlüssel lässt sich mittels des Kommandos GENERATE ASYMMETRIC KEY PAIR (siehe [gemSpec_COS#14.9.3.4]) auslesen.

⌦ **Card-G2-A_2602 K_Initialisierung: Initialisierte Attribute von MF / DF.AK / PrK.AK.CA_PS.E384**

Das Objekt PrK.AK.CA_PS.E384 MUSS die in Tab_gSMC-K_ObjSys_039 dargestellten Werte besitzen.

Tabelle 72: Tab_gSMC-K_ObjSys_039 Initialisierte Attribute von MF / DF.AK / PrK.AK.CA_PS.E384

Attribute	Wert	Bemerkung
Objekttyp	privates ELC Schlüsselobjekt	
keyIdentifier	'11' = 17	
privateElcKey	domainparameter = brainpoolP384r1	wird später mit Generate Asymmetric Key Pair erzeugt
privateElcKey	keyData = AttributNotSet	
keyAvailable	False	
listAlgorithmIdentifier	alle Werte aus der Menge, siehe [gemSpec_COS] {signECDSA }	
lifeCycleStatus	„Operational state (activated)“	
Zugriffsregeln		
accessRules	identisch zu PrK.AK.CA_PS.R2048	

⌫

Hinweis (76) Kommandos, die gemäß [gemSpec_COS] mit einem privaten Schlüsselobjekt ELC arbeiten, sind:
ACTIVATE, DEACTIVATE, DELETE, EXTERNAL AUTHENTICATE, GENERAL AUTHENTICATE, GENERATE ASYMMETRIC KEY PAIR, INTERNAL AUTHENTICATE, PSO Decipher, PSO Transcipher, PSO Compute Digital Signature, TERMINATE

5.5 MF / DF.NK

Die Anwendung DF.NK enthält kryptographische Objekte des Netzkonnektors.

Der in dieser Anwendung enthaltene Schlüssel PrK.NK.VPN (in der jeweils aktuellen Ausprägung) unterstützt den Aufbau einer VPN-Verbindung zum VPN-Konzentrator.

Diese Anwendung enthält neben den vorgenannten privaten Schlüsseln pro privatem Schlüssel ein Zertifikat mit dem öffentlichen Schlüssel zum jeweiligen privaten Schlüssel. Es wird als nicht erforderlich angesehen, dass die Anwendung auch Zertifikate höherer Ebenen enthält.

⌦ **Card-G2-A_2605 K_Initialisierung: Initialisierte Attribute von MF / DF.NK**

Das Objekt DF.NK MUSS die in Tab_gSMC-K_ObjSys_040 dargestellten Werte besitzen.

Tabelle 73: Tab_gSMC-K_ObjSys_040 Initialisierte Attribute von MF / DF.NK

Attribute	Wert	Bemerkung
Objekttyp	Ordner	
applicationIdentifier	'D276 0001 4403'	
fileIdentifier	'AA00'	
lifeCycleStatus	„Operational state (activated)“	
shareable	True	
Zugriffsregel für logischen LCS „Operational state (activated)”		
Zugriffsart	Zugriffsbedingung	Bemerkung

GET RANDOM	ALWAYS	
LOAD APPLICATION	PWD(PIN.Pers)	
andere	NEVER	
Zugriffsregel für logischen LCS „Operational state (deactivated)"		
Zugriffsart	Zugriffsbedingung	Bemerkung
alle	herstellerspezifisch	siehe Hinweis (78)
Zugriffsregel für logischen LCS „Termination state"		
Zugriffsart	Zugriffsbedingung	Bemerkung
alle	herstellerspezifisch	siehe Hinweis (78)

⌫

Hinweis (77) Kommandos, die gemäß [gemSpec_COS] mit einem Ordnerobjekt arbeiten, sind: ACTIVATE, DEACTIVATE, DELETE, FINGERPRINT, GET RANDOM, LIST PUBLIC KEY, LOAD APPLICATION, SELECT, TERMINATE DF.

Hinweis (78) Da sich weder dieser Ordner noch darüberliegende Ebenen deaktivieren lassen, sind diese Zustände für Objekte im Kapitel 5.5 im Allgemeinen irrelevant.

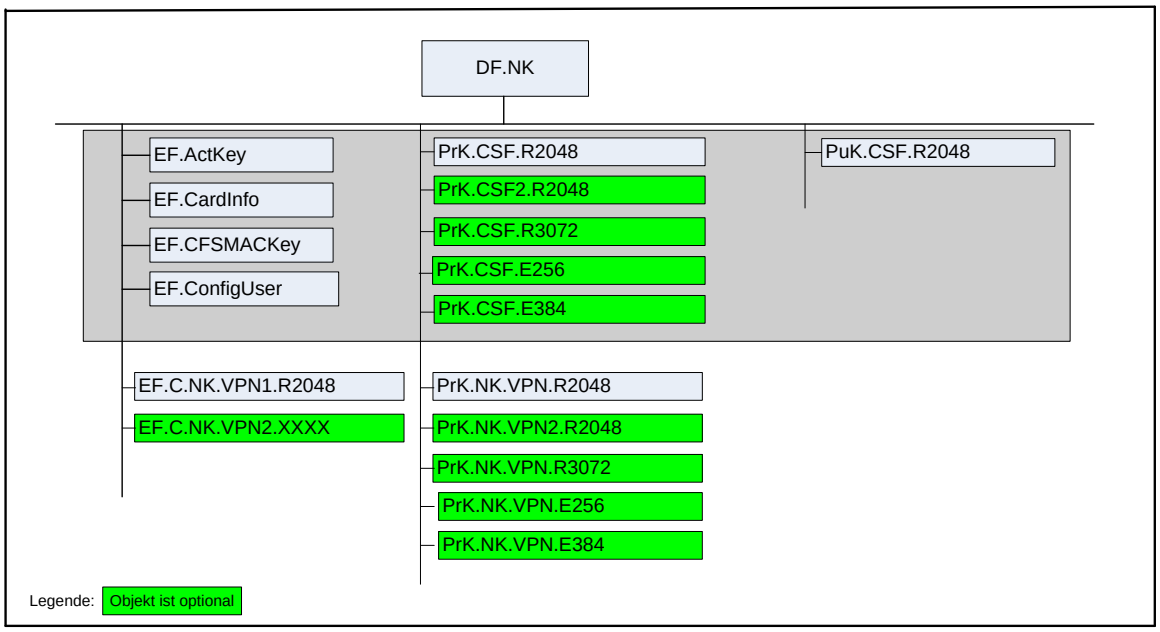

Abbildung 3: Abb_gSMC-K_ObjSys_003 Dateistruktur der Anwendung DF.NK

5.5.1 MF / DF.NK / EF.ActKey

Diese Datei ist in der Lage; Informationen über den aktuell zu verwendenden Schlüssel zu speichern. Inhalt und Verwendung dieser Datei sind herstellerspezifisch.

⌦ Card-G2-A_2606 K_Initialisierung: Initialisierte Attribute von MF / DF.NK / EF.ActKey

Das Objekt EF.ActKey MUSS die in Tab_gSMC-K_ObjSys_041 dargestellten Werte besitzen.

Tabelle 74: Tab_gSMC-K_ObjSys_041 Initialisierte Attribute von MF / DF.NK / EF.ActKey

Attribute	Wert	Bemerkung
Objekttyp	transparentes Elementary File	
fileIdentifier	‘FE 05’	
shortFileIdentifier	–	
numberOfOctet	‘000B’ Oktett = 11 Oktett	
positionLogi-calEndOfFile	’0’	
flagTransactionMo-de	True	
flagChecksum	True	
lifeCycleStatus	„Operational state (activated)“	
shareable	True	
body	kein Inhalt	
Zugriffsregel für logischen LCS „Operational state (activated)”		
Zugriffsart	Zugriffsbedingung	Bemerkung
READ BINARY	PWD(PIN.NK)	siehe Hinweis (80)
ERASE BINARY SET LOGICAL EOF UPDATE BINARY *WRITE BINARY*	PWD(PIN.NK)	siehe Hinweis (80)
andere	NEVER	
Zugriffsregel für logischen LCS „Operational state (deactivated)”		
Zugriffsart	Zugriffsbedingung	Bemerkung
alle	herstellerspezifisch	siehe Hinweis (78)
Zugriffsregel für logischen LCS „Termination state“		
Zugriffsart	Zugriffsbedingung	Bemerkung
alle	herstellerspezifisch	siehe Hinweis (78)

⌫

Hinweis (79) Kommandos, die gemäß [gemSpec_COS] mit einem transparenten EF arbeiten, sind: ACTIVATE, DEACTIVATE, DELETE, ERASE BINARY, READ BINARY, SELECT, SET LOGICAL EOF, UPDATE BINARY, TERMINATE, WRITE BINARY.

Hinweis (80) Das Kommando ist nur vom Inhaber des CMS- / CUP-Schlüssels ausführbar, siehe Kapitel 5.10

5.5.2 MF / DF.NK / EF.CardInfo

Diese Datei ist in der Lage Kartenparameter des Netzkonnektors zu speichern. Inhalt und Verwendung dieser Datei ist herstellerspezifisch.

⌦ **Card-G2-A_2607 K_Initialisierung: Initialisierte Attribute von MF / DF.NK / EF.CardInfo**

Das Objekt EF.CardInfo MUSS die in Tab_gSMC-K_ObjSys_042 dargestellten Werte besitzen.

Tabelle 75: Tab_gSMC-K_ObjSys_042 Initialisierte Attribute von MF / DF.NK / EF.CardInfo

Attribute	Wert	Bemerkung
Objekttyp	transparentes Elementary File	
fileIdentifier	‘A2 00’	
shortFileIdentifier	–	
numberOfOctet	‘000A’ Oktett = 10 Oktett	
positionLogi-	’0’	

calEndOfFile		
flagTransactionMode	True	
flagChecksum	True	
lifeCycleStatus	„Operational state (activated)“	
shareable	True	
body	kein Inhalt	
Zugriffsregel für logischen LCS „Operational state (activated)”		
Zugriffsart	Zugriffsbedingung	Bemerkung
READ BINARY	ALWAYS	
ERASE BINARY SET LOGICAL EOF UPDATE BINARY *WRITE BINARY*	PWD(PIN.NK)	
andere	NEVER	
Zugriffsregel für logischen LCS „Operational state (deactivated)”		
Zugriffsart	Zugriffsbedingung	Bemerkung
alle	herstellerspezifisch	siehe Hinweis (78)
Zugriffsregel für logischen LCS „Termination state“		
Zugriffsart	Zugriffsbedingung	Bemerkung
alle	herstellerspezifisch	siehe Hinweis (78)

⌫

Hinweis (81) Kommandos, die gemäß [gemSpec_COS] mit einem transparenten EF arbeiten, sind: ACTIVATE, DEACTIVATE, DELETE, ERASE BINARY, READ BINARY, SELECT, SET LOGICAL EOF, UPDATE BINARY, TERMINATE, WRITE BINARY.

Hinweis (82)

5.5.3 MF / DF.NK / EF.CFSMACKey

Diese Datei ist in der Lage Informationen über das Dateisystem des Netzkonnektors zu speichern. Inhalt und Verwendung dieser Datei ist herstellerspezifisch.

⌦ **Card-G2-A_2608 K_Initialisierung: Initialisierte Attribute von MF / DF.NK / EF.CFSMACKey**

Das Objekt EF.CFSMACKey MUSS die in Tab_gSMC-K_ObjSys_043 dargestellten Werte besitzen.

Tabelle 76: Tab_gSMC-K_ObjSys_043 Initialisierte Attribute von MF / DF.NK / EF.CFSMACKey

Attribute	Wert	Bemerkung
Objekttyp	transparentes Elementary File	
fileIdentifier	‘A1 07’	
shortFileIdentifier	–	
numberOfOctet	‘0034’ Oktett = 52 Oktett	
positionLogicalEndOfFile	’0’	
flagTransactionMode	True	
flagChecksum	True	

lifeCycleStatus	„Operational state (activated)“	
shareable	True	
body	kein Inhalt	
Zugriffsregel für logischen LCS „Operational state (activated)”		
Zugriffsart	Zugriffsbedingung	Bemerkung
READ BINARY	PWD(PIN.NK)	
ERASE BINARY SET LOGICAL EOF UPDATE BINARY *WRITE BINARY*	PWD(PIN.NK)	
andere	NEVER	
Zugriffsregel für logischen LCS „Operational state (deactivated)”		
Zugriffsart	Zugriffsbedingung	Bemerkung
alle	herstellerspezifisch	siehe Hinweis (78)
Zugriffsregel für logischen LCS „Termination state“		
Zugriffsart	Zugriffsbedingung	Bemerkung
alle	herstellerspezifisch	siehe Hinweis (78)

⌫

Hinweis (83) Kommandos, die gemäß [gemSpec_COS] mit einem transparenten EF arbeiten, sind: ACTIVATE, DEACTIVATE, DELETE, ERASE BINARY, READ BINARY, SELECT, SET LOGICAL EOF, UPDATE BINARY, TERMINATE, WRITE BINARY.

Hinweis (84)

5.5.4 MF / DF.NK / EF.ConfigUser

Diese Datei ist in der Lage Konfigurationsinformationen zu speichern. Inhalt und Verwendung dieser Datei ist herstellerspezifisch.

⌦ **Card-G2-A_2609 K_Initialisierung: Initialisierte Attribute von MF / DF.NK / EF.ConfigUser**

Das Objekt EF.ConfigUser MUSS die in Tab_gSMC-K_ObjSys_044 dargestellten Werte besitzen.

Tabelle 77: Tab_gSMC-K_ObjSys_044 Initialisierte Attribute von MF / DF.NK / EF.ConfigUser

Attribute	Wert	Bemerkung
Objekttyp	transparentes Elementary File	
fileIdentifier	‘A1 00’	
shortFileIdentifier	–	
numberOfOctet	‘00C8’ Oktett = 200 Oktett	
positionLogi-calEndOfFile	’0’	
flagTransactionMo-de	True	
flagChecksum	True	
lifeCycleStatus	„Operational state (activated)“	
shareable	True	
body	kein Inhalt	

Zugriffsregel für logischen LCS „Operational state (activated)"		
Zugriffsart	Zugriffsbedingung	Bemerkung
READ BINARY	PWD(PIN.NK)	
ERASE BINARY SET LOGICAL EOF UPDATE BINARY *WRITE BINARY*	PWD(PIN.NK)	
andere	NEVER	
Zugriffsregel für logischen LCS „Operational state (deactivated)"		
Zugriffsart	Zugriffsbedingung	Bemerkung
alle	herstellerspezifisch	siehe Hinweis (78)
Zugriffsregel für logischen LCS „Termination state"		
Zugriffsart	Zugriffsbedingung	Bemerkung
alle	herstellerspezifisch	siehe Hinweis (78)

⌫

Hinweis (85) Kommandos, die gemäß [gemSpec_COS] mit einem transparenten EF arbeiten, sind: ACTIVATE, DEACTIVATE, DELETE, ERASE BINARY, READ BINARY, SELECT, SET LOGICAL EOF, UPDATE BINARY, TERMINATE, WRITE BINARY.

Hinweis (86)

5.5.5 MF /DF.NK/ EF.C.NK.VPN.R2048

Diese Zertifikatsdatei enthält das Zertifikat mit dem öffentlichen Schlüssel zu PrK.NK.VPN.R2048 (siehe Kapitel 5.5.6).

⌦ **Card-G2-A_2612 K_Initialisierung: Initialisierte Attribute von MF / DF.NK / EF.C.NK.VPN.R2048**

Das Objekt EF.C.NK.VPN.R2048 MUSS die in Tab_gSMC-K_ObjSys_046 dargestellten Werte besitzen.

Tabelle 78: Tab_gSMC-K_ObjSys_046 Initialisierte Attribute von MF / DF.NK / EF.C.NK.VPN.R2048

Attribute	Wert	Bemerkung
Objekttyp	transparentes Elementary File	
fileIdentifier	'C5 05'	
shortFileIdentifier	'05' = 5	
numberOfOctet	'08 02' Oktett = 2.050 Oktett	
positionLogicalEndOfFile	'0'	wird personalisiert
flagTransactionMode	True	
flagChecksum	False	
lifeCycleStatus	„Operational state (activated)"	
shareable	True	
body	kein Inhalt	wird personalisiert
Zugriffsregel für logischen LCS „Operational state (activated)"		
Zugriffsart	Zugriffsbedingung	Bemerkung
Delete	AUT_CMS OR AUT_CUP	siehe Hinweis (88)

READ BINARY	PWD(PIN.NK)	
SET LOGICAL EOF WRITE BINARY	AUT_CMS OR AUT_CUP	siehe Hinweis (88)
andere	NEVER	
Zugriffsregel für logischen LCS „Operational state (deactivated)"		
Zugriffsart	Zugriffsbedingung	Bemerkung
alle	herstellerspezifisch	siehe Hinweis (78)
Zugriffsregel für logischen LCS „Termination state"		
Zugriffsart	Zugriffsbedingung	Bemerkung
alle	herstellerspezifisch	siehe Hinweis (78)

⌫

Hinweis (87) Kommandos, die gemäß [gemSpec_COS] mit einem transparenten EF arbeiten, sind: ACTIVATE, DEACTIVATE, DELETE, ERASE BINARY, READ BINARY, SELECT, SET LOGICAL EOF, UPDATE BINARY, TERMINATE, WRITE BINARY.

Hinweis (88) Das Kommando ist nur vom Inhaber des CMS- bzw. CUP-Schlüssels ausführbar, siehe Kapitel 5.10.

⌦ **Card-G2-A_3410 K_Personalisierung: Personalisierte Attribute von MF / DF.NK / EF.C.NK.VPN.R2048**

Die Objekte EF.C.NK.VPN.R2048 MÜSSEN gemäß der in Tab_gSMC-K_ObjSys_121 angegebenen Attribute mit den dort angegebenen Inhalten personalisiert werden.

Tabelle 79: Tab_gSMC-K_ObjSys_121 Attribute von MF / DF.NK / EF.C.NK.VPN.R2048

Attribute	Wert	Bemerkung
positionLogicalEndOfFile	Zahl der tatsächlich belegten Oktette	
body	C.NK.VPN.R2048 gemäß [gemSpec_PKI] passend zu dem privaten Schlüssel in PrK.NK.VPN.R2048	

⌫

5.5.6 MF / DF.NK / PrK.NK.VPN.R2048

Dieser private Schlüssel für die Kryptographie mit RSA dient der Verbindung des Netzkonnektors mit dem VPN-Gateway. Der zugehörende öffentliche Schlüssel PuK.NK.VPN.R2048 ist im Zertifikat EF.C.NK.VPN.R2048 enthalten.

⌦ **Card-G2-A_3259 K_Initialisierung: Initialisierte Attribute von MF / DF.NK / PrK.NK.VPN.R2048**

Das Objekt PrK.NK.VPN.R2048 MUSS die in Tab_gSMC-K_ObjSys_188 dargestellten Werte besitzen.

Tabelle 80: Tab_gSMC-K_ObjSys_188 Initialisierte Attribute von MF / DF.NK / PrK.NK.VPN.R2048

Attribute	Wert	Bemerkung
Objekttyp	privates Schlüsselobjekt, RSA 2048	

keyIdentifier	‘05’ = 5	
privateKey	herstellerspezifisch „unbefüllt“, Speicherplatz hinreichend für einen Schlüssel mit Moduluslänge 2048 Bit	wird personalisiert
keyAvailable	WildCard	
listAlgorithmIdentifier	rsaDecipherPKCS1_V1_5, signPKCS1_V1_5, rsaDecipherOaep signPSS	
lifeCycleStatus	„Operational state (activated)“	
Zugriffsregel für logischen LCS „Operational state (activated)”		
Zugriffsart	Zugriffsbedingung	Bemerkung
DEACTIVATE	AUT_CMS OR AUT_CUP	Siehe Hinweis (90)
ACTIVATE	ALWAYS	herstellerspezifisch ist eine der beiden Varianten erlaubt
	AUT_CMS OR AUT_CUP	
GENERATE ASYMMETRIC KEY PAIR P1=‘81’	ALWAYS	
GENERATE ASYMMETRIC KEY PAIR P1=´C4´ oder P1=’C0’	AUT_CMS OR AUT_CUP	Siehe Hinweis (90)
PSO CompDigSig	PWD(PIN.NK)	
PSO Decipher	PWD(PIN.NK)	
DELETE	PWD(PIN.NK) OR AUT_CMS OR AUT_CUP	
Zugriffsregel für logischen LCS „Operational state (deactivated)”		
Zugriffsart	Zugriffsbedingung	Bemerkung
ACTIVATE	AUT_CMS OR AUT_CUP	
DEACTIVATE	NEVER	herstellerspezifisch ist eine der beiden Varianten erlaubt
	AUT_CMS OR AUT_CUP	
andere	NEVER	
Zugriffsregel für logischen LCS „Termination state“		
Zugriffsart	Zugriffsbedingung	Bemerkung
alle	NEVER	

⌫

Hinweis (89) Kommandos, die gemäß [gemSpec_COS] mit einem privaten Schlüsselobjekt RSA arbeiten, sind:
ACTIVATE, DEACTIVATE, DELETE, EXTERNAL AUTHENTICATE, GENERATE ASYMMETRIC KEY PAIR, INTERNAL AUTHENTICATE, PSO Decipher, PSO Transcipher, PSO Compute Digital Signature, TERMINATE

Hinweis (90) Das Kommando ist nur vom Inhaber des CMS- / CUP-Schlüssels ausführbar, siehe Kapitel 5.10

⌦ Card-G2-A_3411 K_Personalisierung: Personalisierte Attribute von MF / DF.NK / PrK.NK.VPN.R2048

Bei der Personalisierung von PrK.NK.VPN.R2048 MÜSSEN die in Tab_gSMC-K_ObjSys_163 angegebenen Attribute mit den dort angegebenen Inhalten personalisiert werden.

Tabelle 81: Tab_gSMC-K_ObjSys_163 Attribute von MF / DF.NK / PrK.NK.VPN.R2048

Attribute	Wert	Bemerkung
privateKey	Moduluslänge 2048 Bit	
keyAvailable	True	

⌫

5.5.7 MF /DF.NK/ EF.C.NK.VPN2.XXXX (Option_lange_Lebensdauer_im_Feld)

Diese Zertifikatsdatei ist angelegt, um ein Zertifikat mit dem öffentlichen Schlüssel PuK.NK.VPN.XXXX zu PrK.NK.VPN.XXXX (XXXX aus der Menge {R2048, R3072, E256, E384}) nach Ablauf der Nutzungszeit des Schlüssels PrK.AK.AUT.R2048 aufzunehmen. Die Entscheidung, welches Verfahren aus der Menge {R2048, R3072, E256, E384} bei einem Wechsel des Schlüsselmaterials gewählt wird, wird zu einem späteren Zeitpunkt getroffen.

⌦ **Card-G2-A_3260 K_Initialisierung: Initialisierte Attribute von MF / DF.NK / EF.C.NK.VPN2.XXXX**

Das Objekt EF.C.NK.VPN2.XXXX MUSS bei Ausgabe der Karte mit den in Tab_gSMC-K_ObjSys_189 dargestellten Werte angelegt werden.

Tabelle 82: Tab_gSMC-K_ObjSys_189 Initialisierte Attribute von MF / DF.NK / EF.C.NK.VPN2.XXXX

Attribute	Wert	Bemerkung
Objekttyp	transparentes Elementary File	
fileIdentifier	‘C5 06’	
shortFileIdentifier	’06’ = 6	
numberOfOctet	‘08 02’ Oktett = 2.050 Oktett	
positionLogicalEndOfFile	’0’	
flagTransactionMode	True	
flagChecksum	False	
lifeCycleStatus	„Operational state (activated)“	
shareable	True	
body	kein Inhalt	wird später nachgeladen
Zugriffsregel für logischen LCS „Operational state (activated)”		
Zugriffsart	Zugriffsbedingung	Bemerkung
Delete	AUT_CMS OR AUT_CUP	siehe Hinweis (92)
READ BINARY	PWD(PIN.NK)	
SET LOGICAL EOF WRITE BINARY	AUT_CMS OR AUT_CUP	siehe Hinweis (92)
andere	NEVER	

Zugriffsregel für logischen LCS „Operational state (deactivated)"		
Zugriffsart	Zugriffsbedingung	Bemerkung
alle	herstellerspezifisch	siehe Hinweis (78)
Zugriffsregel für logischen LCS „Termination state"		
Zugriffsart	Zugriffsbedingung	Bemerkung
alle	herstellerspezifisch	siehe Hinweis (78)

⌫

Hinweis (91) Kommandos, die gemäß [gemSpec_COS] mit einem transparenten EF arbeiten, sind: ACTIVATE, DEACTIVATE, DELETE, ERASE BINARY, READ BINARY, SELECT, SET LOGICAL EOF, UPDATE BINARY, TERMINATE, WRITE BINARY.

Hinweis (92) Das Kommando ist nur vom Inhaber des CMS- / CUP-Schlüssels ausführbar, siehe Kapitel 5.10

5.5.8 MF / DF.NK / PrK.NK.VPN2.R2048 (Option_lange_Lebensdauer_im_Feld)

Dieser private Schlüssel für die Kryptographie mit RSA wird ebenfalls zur Verbindung des Netzkonnektors mit dem VPN-Gateway genutzt. Er stellt eine der Möglichkeiten dar, den Schlüssel PrK.NK.VPN.R2048 nach Ablauf seiner Nutzungszeit abzulösen. Die Entscheidung, welches Verfahren aus der Menge {R2048, R3072, E256, E384} bei einem Wechsel des Schlüsselmaterials gewählt wird, wird zu einem späteren Zeitpunkt getroffen. Der zugehörende öffentliche Schlüssel PuK.NK.VPN2.R2048 ist im Zertifikat EF.C.NK.VPN2.XXXX enthalten.

⌦ **Card-G2-A_3412 K_Initialisierung: Initialisierte Attribute von MF / DF.NK / PrK.NK.VPN2.R2048**

Das Objekt PrK.NK.VPN2.R2048 MUSS die in Tab_gSMC-K_ObjSys_164 dargestellten Werte besitzen.

Tabelle 83: Tab_gSMC-K_ObjSys_164 Initialisierte Attribute von MF / DF.NK / PrK.NK.VPN2.R2048

Attribute	Wert	Bemerkung
Objekttyp	privates Schlüsselobjekt, RSA 2048	
keyIdentifier	'06' = 6	
privateKey	herstellerspezifisch „unbefüllt", Speicherplatz hinreichend für einen Schlüssel mit Moduluslänge 2048 Bit	wird später mit Generate Asymmetric Key Pair erzeugt
keyAvailable	False	
listAlgorithmIdentifier	rsaDecipherPKCS1_V1_5, rsaDecipherOaep signPKCS1_V1_5, signPSS	
lifeCycleStatus	„Operational state (activated)"	
Zugriffsregeln		
accessRules	identisch zu PrK.NK.VPN.R2048	

⌫

5.5.9 MF / DF.NK / PrK.NK.VPN.R3072 (Option_lange_Lebensdauer_im_Feld)

Dieser private Schlüssel für die Kryptographie mit RSA wird ebenfalls zur Verbindung des Netzkonnektors mit dem VPN-Gateway genutzt. Er stellt eine der Möglichkeiten dar, den Schlüssel PrK.NK.VPN.R2048 nach Ablauf seiner Nutzungszeit abzulösen. Die Entscheidung, welches Verfahren aus der Menge {R2048, R3072, E256, E384} bei einem Wechsel des Schlüsselmaterials gewählt wird, wird zu einem späteren Zeitpunkt getroffen. Der zugehörende öffentliche Schlüssel PuK.NK.VPN2.R3072 ist im Zertifikat EF.C.NK.VPN2.XXXX enthalten.

⌦ **Card-G2-A_3413 K_Initialisierung: Initialisierte Attribute von MF / DF.NK / PrK.NK.VPN.R3072**

Das Objekt PrK.NK.VPN.R3072 MUSS die in Tab_gSMC-K_ObjSys_190 dargestellten Werte besitzen.

Tabelle 84: Tab_gSMC-K_ObjSys_190 Initialisierte Attribute von MF / DF.NK / PrK.NK.VPN.R3072

Attribute	Wert	Bemerkung
Objekttyp	privates Schlüsselobjekt, RSA 3072	
keyIdentifier	‘07’ = 7	
privateKey	herstellerspezifisch „unbefüllt“, Speicherplatz hinreichend für einen Schlüssel mit Moduluslänge 3072 Bit	wird später mit Generate Asymmetric Key Pair erzeugt
keyAvailable	False	
listAlgorithmIdentifier	rsaDecipherPKCS1_V1_5, rsaDecipherOaep signPKCS1_V1_5, signPSS	
lifeCycleStatus	„Operational state (activated)“	
Zugriffsregeln		
accessRules	identisch zu PrK.NK.VPN.R2048	

⌫

5.5.10 MF / DF.NK / PrK.NK.VPN.E256 (Option_lange_Lebensdauer_im_Feld)

Dieser private Schlüssel für die Kryptographie mit elliptischen Kurven wird ebenfalls zur Verbindung des Netzkonnektors mit dem VPN-Gateway genutzt. Er stellt eine der Möglichkeiten dar, den Schlüssel PrK.NK.VPN.R2048 nach Ablauf seiner Nutzungszeit abzulösen. Die Entscheidung, welches Verfahren aus der Menge {R2048, R3072, E256, E384} bei einem Wechsel des Schlüsselmaterials gewählt wird, wird zu einem späteren Zeitpunkt getroffen. Der zugehörende öffentliche Schlüssel PuK.NK.VPN2.E256 ist im Zertifikat EF.C.NK.VPN2.XXXX enthalten.

⌦ **Card-G2-A_3414 K_Initialisierung: Initialisierte Attribute von MF / DF.NK / PrK.NK.VPN.E256**

Das Objekt PrK.NK.VPN.E256 MUSS die in Tab_gSMC-K_ObjSys_165 dargestellten Werte besitzen.

Tabelle 85: Tab_gSMC-K_ObjSys_165 Initialisierte Attribute von MF / DF.NK / PrK.NK.VPN.E256

Attribute	Wert	Bemerkung
Objekttyp	privates Schlüsselobjekt, ELC 256	
keyIdentifier	'0A' = 10	
privateElcKey	domainparameter = brainpoolP256r1	wird später mit Generate Asymmetric Key Pair erzeugt
privateElcKey	keyData = AttributNotSet	
keyAvailable	False	
listAlgorithmIdentifier	elcSharedSecretCalculation, signECDSA	
lifeCycleStatus	„Operational state (activated)"	
Zugriffsregeln		
accessRules	identisch zu PrK.NK.VPN.R2048	

⌫

5.5.11 MF / DF.NK / PrK.NK.VPN.E384 (Option_lange_Lebensdauer_im_Feld)

Dieser private Schlüssel für die Kryptographie mit elliptischen Kurven wird ebenfalls zur Verbindung des Netzkonnektors mit dem VPN-Gateway genutzt. Er stellt eine der Möglichkeiten dar, den Schlüssel PrK.NK.VPN.R2048 nach Ablauf seiner Nutzungszeit abzulösen. Die Entscheidung, welches Verfahren aus der Menge {R2048, R3072, E256, E384} bei einem Wechsel des Schlüsselmaterials gewählt wird, wird zu einem späteren Zeitpunkt getroffen. Der zugehörende öffentliche Schlüssel PuK.NK.VPN2.E384 ist im Zertifikat EF.C.NK.VPN2.XXXX enthalten.

⌦ **Card-G2-A_3415 K_Initialisierung: Initialisierte Attribute von MF / DF.NK / PrK.NK.VPN.E384**

Das Objekt PrK.NK.VPN.E384 MUSS die in Tab_gSMC-K_ObjSys_166 dargestellten Werte besitzen.

Tabelle 86: Tab_gSMC-K_ObjSys_166 Initialisierte Attribute von MF / DF.NK / PrK.NK.VPN.E384

Attribute	Wert	Bemerkung
Objekttyp	privates Schlüsselobjekt, ELC 384	
keyIdentifier	'08' = 8	
privateElcKey	domainparameter = brainpoolP384r1	wird später mit Generate Asymmetric Key Pair erzeugt
privateElcKey	keyData = AttributNotSet	
keyAvailable	False	
listAlgorithmIdentifier	elcSharedSecretCalculation, signECDSA	
lifeCycleStatus	„Operational state (activated)"	
Zugriffsregeln		

accessRules	identisch zu PrK.NK.VPN.R2048	

⌫

5.5.12 MF / DF.NK / PrK.CFS.R2048

Dieser private Schlüssel für die Kryptographie mit RSA dient herstellerspezifischen Zwecken. Er unterstützt das Signieren und das Entschlüsseln von Daten. Der zugehörige öffentliche Schlüssel ist PuK.CFS.R2048 (siehe Kapitel 5.5.13). Er lässt sich auch mittels des Kommandos GENERATE ASYMMETRIC KEY PAIR (siehe [gemSpec_COS#14.9.3.4]) auslesen.

⌦ **Card-G2-A_2617 K_Initialisierung: Initialisierte Attribute von MF / DF.NK / PrK.CFS.R2048**

Das Objekt PrK.CFS.R2048 MUSS die in Tab_gSMC-K_ObjSys_049 dargestellten Werte besitzen.

Tabelle 87: Tab_gSMC-K_ObjSys_049 Initialisierte Attribute von MF / DF.NK / PrK.CFS.R2048

Attribute	Wert	Bemerkung
Objekttyp	privates RSA-Schlüsselobjekt	
keyIdentifier	‘09’ = 9	
privateKey	herstellerspezifisch „unbefüllt“, Speicherplatz hinreichend für einen Schlüssel mit Moduluslänge 2048 Bit	wird personalisiert
keyAvailable	WildCard	
listAlgorithmIdentifier	alle Werte aus der Menge, siehe [gemSpec_COS] { signPSS, rsaDecipherOaep, rsaDecipherPKCS1_V1_5 signPKCS1_V1_5, }	
lifeCycleStatus	„Operational state (activated)“	
Zugriffsregel für logischen LCS „Operational state (activated)”		
Zugriffsart	Zugriffsbedingung	Bemerkung
GENERATE ASYMMETRIC KEY PAIR P1=‘84’ oder P1=’80’	PWD(PIN.NK)	
GENERATE ASYMMETRIC KEY PAIR P1=‘81’	ALWAYS	
PSO CompDigSig	PWD(PIN.NK)	
PSO Decipher	PWD(PIN.NK)	
PSO Transcipher	PWD(PIN.NK)	
TERMINATE	PWD(PIN.NK)	
andere	NEVER	
Zugriffsregel für logischen LCS „Operational state (deactivated)”		
Zugriffsart	Zugriffsbedingung	Bemerkung
alle	herstellerspezifisch	siehe Hinweis (78)
Zugriffsregel für logischen LCS „Termination state“		
Zugriffsart	Zugriffsbedingung	Bemerkung

alle	NEVER	

⌫

Hinweis (93) Kommandos, die gemäß [gemSpec_COS] mit einem privaten Schlüsselobjekt RSA arbeiten, sind:
ACTIVATE, DEACTIVATE, DELETE, EXTERNAL AUTHENTICATE, GENERATE ASYMMETRIC KEY PAIR, INTERNAL AUTHENTICATE, PSO Decipher, PSO Transcipher, PSO Compute Digital Signature, TERMINATE

⌦ **Card-G2-A_3416 K_Personalisierung: Personalisierte Attribute von MF / DF.NK / PrK.CFS.R2048**

Bei der Personalisierung von PrK.CFS.R2048 MÜSSEN die in Tab_gSMC-K_ObjSys_123 angegebenen Attribute mit den dort angegebenen Inhalten personalisiert werden.

Tabelle 88: Tab_gSMC-K_ObjSys_123 Attribute von MF / DF.NK / PrK.CFS.R2048

Attribute	Wert	Bemerkung
privateKey	Moduluslänge 2048 Bit	
keyAvailable	True	

⌫

5.5.13 MF / DF.NK / PuK.CFS.R2048

Dieses Objekt enthält den öffentlichen Schlüssel für die Kryptographie mit RSA zu PrK.CFS.R2048 (siehe Kapitel 5.5.12). Der öffentliche Schlüssel dient der Verschlüsselung von Daten.

⌦ **Card-G2-A_2623 K_Initialisierung: Initialisierte Attribute von MF / DF.NK / PuK.CFS.R2048**

Das Objekt PuK.CFS.R2048 MUSS die in Tab_gSMC-K_ObjSys_055 dargestellten Werte besitzen.

Tabelle 89: Tab_gSMC-K_ObjSys_055 Initialisierte Attribute von MF / DF.NK / PuK.CFS.R2048

Attribute	Wert	Bemerkung
Objekttyp	öffentliches RSA Verschlüsselungsobjekt	
keyIdentifier	'000000000000000000000019'	
publicKey	herstellerspezifisch „unbefüllt“, Speicherplatz hinreichend für einen Schlüssel mit Moduluslänge 2048 Bit	wird personalisiert
oid	Id-rsaEncipherOaep	
lifeCycleStatus	„Operational state (activated)“	
Zugriffsregel für logischen LCS „Operational state (activated)” kontaktbehaftet		
Zugriffsart	Zugriffsbedingung	Bemerkung
PSO Encipher	ALWAYS	
TERMINATE	PWD(PIN.NK)	siehe Hinweis (95)

andere	NEVER	
Zugriffsregel für logischen LCS „Operational state (deactivated)" kontaktbehaftet		
Zugriffsart	Zugriffsbedingung	Bemerkung
alle	herstellerspezifisch	siehe Hinweis (3)
Zugriffsregel für logischen LCS „Termination state" kontaktbehaftet		
Zugriffsart	Zugriffsbedingung	Bemerkung
alle	NEVER	

⌫

Hinweis (94) Kommandos, die gemäß [gemSpec_COS#8.6.4.3] mit einem öffentlichen Verschlüsselungsobjekt arbeiten sind: PSO Encipher, TERMINATE

Hinweis (95) Das Kommando ist nur vom Inhaber des CMS-Schlüssels ausführbar, siehe Kapitel 5.10.

⌦ **Card-G2-A_3417 K_Personalisierung: Personalisierte Attribute von MF / DF.NK / PuK.CFS.R2048**

Bei der Personalisierung von PuK.CFS.R2048 MÜSSEN die in Tab_gSMC-K_ObjSys_130 angegebenen Attribute mit den dort angegebenen Inhalten personalisiert werden.

Tabelle 90: Tab_gSMC-K_ObjSys_130 Attribute von MF / DF.NK / PuK.CFS.R2048

Attribute	Wert	Bemerkung
publicKey	Moduluslänge 2048 Bit	

⌫

5.5.14 MF / DF.NK / PrK.CFS2.R2048 (Option_lange_Lebensdauer_im_Feld)

Dieser private Schlüssel für die Kryptographie mit RSA dient ebenfalls herstellerspezifischen Zwecken. Er unterstützt das Signieren und das Entschlüsseln von Daten. Er stellt eine der Möglichkeiten dar, den Schlüssel PrK.CFS.R2048 nach Ablauf seiner Nutzungszeit abzulösen. Die Entscheidung, welches Verfahren aus der Menge {R2048, R3072, E256, E384} bei einem Wechsel des Schlüsselmaterials gewählt wird, wird zu einem späteren Zeitpunkt getroffen.

Der zugehörige öffentliche Schlüssel PuK.CFS2.R2048 lässt sich mittels des Kommandos GENERATE ASYMMETRIC KEY PAIR (siehe [gemSpec_COS#14.9.3.4]) aus diesem Objekt auslesen.

⌦ **Card-G2-A_3418 K_Initialisierung: Initialisierte Attribute von MF / DF.NK / PrK.CFS2.R2048**

Das Objekt PrK.CFS2.R2048 MUSS die in Tab_gSMC-K_ObjSys_182 dargestellten Werte besitzen.

Tabelle 91: Tab_gSMC-K_ObjSys_182 Initialisierte Attribute von MF / DF.NK / PrK.CFS2.R2048

Attribute	Wert	Bemerkung
Objekttyp	privates Schlüsselobjekt, RSA 2048	
keyIdentifier	'0B' = 11	
privateKey	herstellerspezifisch „unbefüllt", Speicherplatz hinreichend für einen Schlüssel mit Moduluslänge 2048 Bit	wird später mit Generate Asymmetric Key Pair erzeugt
keyAvailable	False	
listAlgorithmIdentifier	alle Werte aus der Menge, siehe [gemSpec_COS] { signPSS, rsaDecipherOaep, rsaDecipherPKCS1_V1_5 signPKCS1_V1_5, }	
lifeCycleStatus	„Operational state (activated)"	
Zugriffsregeln		
accessRules	identisch zu PrK.CFS.R2048	

⌫

5.5.15 MF / DF.NK / PrK.CFS.R3072 (Option_lange_Lebensdauer_im_Feld)

Dieser private Schlüssel für die Kryptographie mit RSA dient ebenfalls herstellerspezifischen Zwecken. Er unterstützt das Signieren und das Entschlüsseln von Daten. Er stellt eine der Möglichkeiten dar, den Schlüssel PrK.CFS.R2048 nach Ablauf seiner Nutzungszeit abzulösen. Die Entscheidung, welches Verfahren aus der Menge {R2048, R3072, E256, E384} bei einem Wechsel des Schlüsselmaterials gewählt wird, wird zu einem späteren Zeitpunkt getroffen.

Der zugehörige öffentliche Schlüssel PuK.CFS2.R3072 lässt sich mittels des Kommandos GENERATE ASYMMETRIC KEY PAIR (siehe [gemSpec_COS#14.9.3.4]) aus diesem Objekt auslesen.

⌦ **Card-G2-A_3419 K_Initialisierung: Initialisierte Attribute von MF / DF.NK / PrK.CFS.R3072**

Das Objekt PrK.CFS.R3072 MUSS die in Tab_gSMC-K_ObjSys_050 dargestellten Werte besitzen.

Tabelle 92: Tab_gSMC-K_ObjSys_050 Initialisierte Attribute von MF / DF.NK / PrK.CFS.R3072

Attribute	Wert	Bemerkung
Objekttyp	privates Schlüsselobjekt, RSA 3072	
keyIdentifier	'13' = 19	
privateKey	herstellerspezifisch „unbefüllt", Speicherplatz hinreichend für einen Schlüssel mit Moduluslänge 3072 Bit	wird später mit Generate Asymmetric Key Pair erzeugt
keyAvailable	False	

listAlgorithmIdentifier	alle Werte aus der Menge, siehe [gemSpec_COS]
	{
	signPSS,
	rsaDecipherOaep,
	rsaDecipherPKCS1_V1_5
	signPKCS1_V1_5,
	}	

lifeCycleStatus	„Operational state (activated)“	
Zugriffsregeln		
accessRules	identisch zu PrK.CFS.R2048	

⌫

5.5.16 MF / DF.NK / PrK.CFS.E256 (Option_lange_Lebensdauer_im_Feld)

Dieser private Schlüssel für die Kryptographie mit elliptischen Kurven dient ebenfalls herstellerspezifischen Zwecken. Er unterstützt das Signieren und das Entschlüsseln von Daten. Er stellt eine der Möglichkeiten dar, den Schlüssel PrK.CFS.R2048 nach Ablauf seiner Nutzungszeit abzulösen. Die Entscheidung, welches Verfahren aus der Menge {R2048, R3072, E256, E384} bei einem Wechsel des Schlüsselmaterials gewählt wird, wird zu einem späteren Zeitpunkt getroffen.

Der zugehörige öffentliche Schlüssel PuK.CFS2.E256 lässt sich mittels des Kommandos Generate Asymmetric Key Pair (siehe [gemSpec_COS#14.9.3.4]) aus diesem Objekt auslesen.

⌦ **Card-G2-A_3420 K_Initialisierung: Initialisierte Attribute von MF / DF.NK / PrK.CFS.E256**

Das Objekt PrK.CFS.E256 MUSS die in Tab_gSMC-K_ObjSys_183 dargestellten Werte besitzen.

Tabelle 93: Tab_gSMC-K_ObjSys_183 Initialisierte Attribute von MF / DF.NK / PrK.CFS.E256

Attribute	Wert	Bemerkung
Objekttyp	privates Schlüsselobjekt, ELC 256	
keyIdentifier	‘0C’ = 12	
privateElcKey	domainparameter = brainpoolP256r1	wird später mit Generate Asymmetric Key Pair erzeugt
privateElcKey	keyData = AttributNotSet	
keyAvailable	False	
listAlgorithmIdentifier	alle Werte aus der Menge, siehe [gemSpec_COS] {elcSharedSecretCalculation, signECDSA}	
lifeCycleStatus	„Operational state (activated)“	
Zugriffsregel für logischen LCS „Operational state (activated)”		
accessRules	identisch zu PrK.CFS.R2048	

⌫

5.5.17 MF / DF.NK / PrK.CFS.E384 (Option_lange_Lebensdauer_im_Feld)

Dieser private Schlüssel für die Kryptographie mit elliptischen Kurven dient ebenfalls herstellerspezifischen Zwecken. Er unterstützt das Signieren und das Entschlüsseln von Daten. Er stellt eine der Möglichkeiten dar, den Schlüssel PrK.CFS.R2048 nach Ablauf seiner Nutzungszeit abzulösen. Die Entscheidung, welches Verfahren aus der Menge {R2048, R3072, E256, E384} bei einem Wechsel des Schlüsselmaterials gewählt wird, wird zu einem späteren Zeitpunkt getroffen.

Der zugehörige öffentliche Schlüssel PuK.CFS2.E384 lässt sich mittels des Kommandos Generate Asymmetric Key Pair (siehe [gemSpec_COS#14.9.3.4]) aus diesem Objekt auslesen.

⌦ **Card-G2-A_3421 K_Initialisierung: Initialisierte Attribute von MF / DF.NK / PrK.CFS.E384**

Das Objekt PrK.CFS.E384 MUSS die in Tab_gSMC-K_ObjSys_051 dargestellten Werte besitzen.

Tabelle 94: Tab_gSMC-K_ObjSys_051 Initialisierte Attribute von MF / DF.NK / PrK.CFS.E384

Attribute	Wert	Bemerkung
Objekttyp	privates Schlüsselobjekt, ELC 384	
keyIdentifier	‘14’ = 20	
privateElcKey	domainparameter = brainpoolP384r1	wird später mit Generate Asymmetric Key Pair erzeugt
privateElcKey	keyData = AttributNotSet	
keyAvailable	False	
listAlgorithmIdentifier	alle Werte aus der Menge, siehe [gemSpec_COS] {elcSharedSecretCalculation, signECDSA}	
lifeCycleStatus	„Operational state (activated)“	
Zugriffsregel für logischen LCS „Operational state (activated)”		
accessRules	identisch zu PrK.CFS.R2048	

⌫

5.6 MF / DF.SAK

Die Anwendung DF.SAK enthält kryptographische Objekte der Signaturanwendungskomponente.

Die in dieser Anwendung enthaltenen Schlüssel PrK.SAK.AUT unterstützen den Aufbau eines TLS-Kanals zwischen der SAK und einem Extended Trusted Viewer sowie der SAK zu einem Kartenterminal.

Diese Anwendung enthält für die Kryptographie mit RSA bzw. elliptischen Kurven neben den entsprechenden Schlüsseln korrespondierende Zertifikate, die die zugehörenden öffentlichen Schlüssel PuK.SAK.AUT.XXXX enthalten. Es wird als nicht erforderlich angesehen, dass die Anwendung auch Zertifikate höherer Ebenen enthält.

Mit dem Schlüsselpaar PrK.SAK.SIG.XXXX (mit XXXX aus der Menge {R2048, R3072,. E256, E384) und PuK.SAK.SIG.XXXX (mit XXXX aus der Menge {R2048, R3072,. E256, E384) wird die Erstellung einer Signatur, bzw. Überprüfung einer Signatur für den Integritätsschutz von Konfigurationsdaten der SAK ermöglicht.

Kommunikation mit Karten der Generation 2

Der in dieser Anwendung enthaltene Schlüssel PrK.SAK.AUTD_CVC.E256 (alternativ PrK.SAK.AUTD_CVC.E384) für die Kryptographie mit elliptischen Kurven unterstützt den Aufbau eines Trusted Channels zwischen der Signaturanwendungskomponente einerseits und der sicheren Signaturerstellungseinheit andererseits.

Diese Anwendung enthält für die Kryptographie mit elliptischen Kurven neben dem vorgenannten Schlüssel PrK.SAK.AUTD_CVC.E256 (alternativ PrK.SAK.AUTD_CVC.E384) ein Zertifikat C.SAK.AUTD_CVC.E256 (optional C.SAK.AUTD_CVC.E384), welches den öffentlichen Schlüssel zu PrK.SAK.AUTD_CVC.E256 (optional PrK.SAK.AUTD_CVC.E384) enthält. Zur Prüfung des Zertifikates C.SAK.AUTD_CVC.E256 (optional C.SAK.AUTD_CVC.E384) wird der öffentliche Schlüssel aus C.CA_SAK.CS.E256 (siehe Kapitel 5.3.7) (optional C.CA_SAK.CS.E384, siehe Kapitel 5.3.9) benötigt.

⌦ **Card-G2-A_2626 K_Initialisierung: Vorhandensein von DF.SAK**

Die Anwendung DF.SAK MUSS auf einer gSMC-K vorhanden sein. ⌫

⌦ **Card-G2-A_2627 K_Initialisierung: Konfiguration von DF.SAK**

Die Anwendung DF.SAK MUSS gemäß den Angaben dieses Unterkapitels konfiguriert sein. ⌫

⌦ **Card-G2-A_2628 K_Initialisierung: Initialisierte Attribute von MF / DF.SAK**

Das Objekt DF.SAK MUSS die in Tab_gSMC-K_ObjSys_058 dargestellten Werte besitzen.

Tabelle 95: Tab_gSMC-K_ObjSys_058 Initialisierte Attribute von MF / DF.SAK

Attribute	Wert	Bemerkung
Objekttyp	Ordner	
applicationIdentifier	‘D276 0001 4404’	
fileIdentifier	herstellerspezifisch	
lifeCycleStatus	„Operational state (activated)“	
shareable	True	
Zugriffsregel für logischen LCS „Operational state (activated)”		
Zugriffsart	Zugriffsbedingung	Bemerkung
GET RANDOM,	ALWAYS	
LOAD APPLICATION	PWD(PIN.Pers)	
andere	NEVER	
Zugriffsregel für logischen LCS „Operational state (deactivated)”		
Zugriffsart	Zugriffsbedingung	Bemerkung
alle	herstellerspezifisch	siehe Hinweis (97)

Zugriffsregel für logischen LCS „Termination state“		
Zugriffsart	Zugriffsbedingung	Bemerkung
alle	herstellerspezifisch	siehe Hinweis (97)

⌫

Hinweis (96) Kommandos, die gemäß [gemSpec_COS] mit einem Ordnerobjekt arbeiten, sind: ACTIVATE, DEACTIVATE, DELETE, FINGERPRINT, GET RANDOM, LIST PUBLIC KEY, LOAD APPLICATION, SELECT, TERMINATE DF.

Hinweis (97) Da sich weder dieser Ordner noch darüberliegende Ebenen deaktivieren lassen, sind diese Zustände für Objekte im Kapitel 5.6 im Allgemeinen irrelevant.

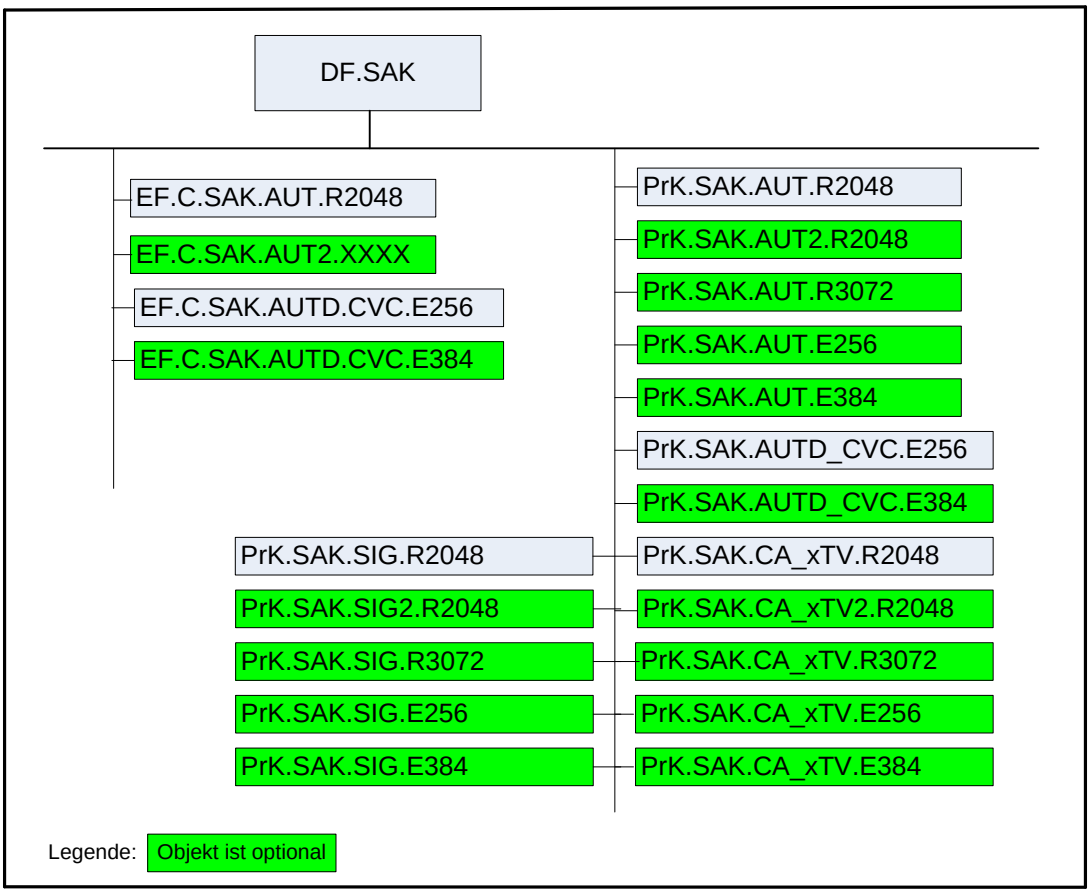

Abbildung 4: Abb_gSMC-K_ObjSys_004 Objektstruktur der Anwendung DF.SAK

5.6.1 MF / DF.SAK / EF.C.SAK.AUT.R2048

Diese Zertifikatsdatei ist angelegt, um ein Zertifikat mit dem öffentlichen Schlüssel zu PrK.SAK.AUT.R2048 (siehe Kapitel 5.6.2) aufzunehmen.

⌦ **Card-G2-A_3422 K_Initialisierung: Initialisierte Attribute von MF/ DF.SAK / EF.C.SAK.AUT.R2048**

Das Objekt EF.C.SAK.AUT.R2048 MUSS die in Tab_gSMC-K_ObjSys_167 dargestellten Werte besitzen.

Tabelle 96: Tab_gSMC-K_ObjSys_167 Initialisierte Attribute von MF / DF.SAK / EF.C.SAK.AUT.R2048

Attribute	Wert	Bemerkung
Objekttyp	transparentes Elementary File	
fileIdentifier	'C5 06'	
shortFileIdentifier	'06' = 6	
numberOfOctet	'08 02' Oktett = 2050 Oktett	
positionLogi-calEndOfFile	'0'	wird personalisiert
flagTransactionMo-de	True	
flagChecksum	False	
lifeCycleStatus	„Operational state (activated)"	
shareable	True	
body	kein Inhalt	wird personalisiert
Zugriffsregel für logischen LCS „Operational state (activated)"		
Zugriffsart	Zugriffsbedingung	Bemerkung
DELETE	AUT_CMS OR AUT_CUP	siehe Hinweis (99)
READ BINARY	ALWAYS	
SET LOGICAL EOF WRITE BINARY	AUT_CMS OR AUT_CUP	siehe Hinweis (99)
andere	NEVER	
Zugriffsregel für logischen LCS „Operational state (deactivated)"		
Zugriffsart	Zugriffsbedingung	Bemerkung
alle	herstellerspezifisch	siehe Hinweis (97)
Zugriffsregel für logischen LCS „Termination state"		
Zugriffsart	Zugriffsbedingung	Bemerkung
alle	NEVER	

⌫

Hinweis (98) Kommandos, die gemäß [gemSpec_COS] mit einem transparenten EF arbeiten, sind: ACTIVATE, DEACTIVATE, DELETE, ERASE BINARY, READ BINARY, SELECT, SET LOGICAL EOF, UPDATE BINARY, TERMINATE, WRITE BINARY.

Hinweis (99) Das Kommando ist nur vom Inhaber des CMS- / CUP-Schlüssels ausführbar, siehe Kapitel 5.10

⌦ **Card-G2-A_3423 K_Personalisierung: Personalisierte Attribute von MF/ DF.SAK / EF.C.SAK.AUT.R2048**

Bei der Personalisierung von EF.C.SAK.AUT.R2048 MÜSSEN die in Tab_gSMC-K_ObjSys_133 angegebenen Attribute mit den dort angegebenen Inhalten personalisiert werden.

Tabelle 97: Tab_gSMC-K_ObjSys_133 Attribute von MF / DF.SAK / EF.C.SAK.AUT.R2048

Attribute	Wert	Bemerkung
positionLogi-calEndOfFile	Zahl der tatsächlich belegten Oktette	
body	C.SAK.AUT.R2048 gemäß [gemSpec_PKI] passend zu dem privaten Schlüssel in PrK.SAK.AUT.R2048	

⌫

5.6.2 MF / DF.SAK / PrK.SAK.AUT.R2048

Dieses Schlüsselobjekt ist angelegt, um den privaten Schlüssel aufzunehmen, der zu dem öffentlichen Schlüssel in EF.C.SAK.AUT.R2048 gehört.

⌦ **Card-G2-A_2635 K_Initialisierung: Initialisierte Attribute von MF / DF.SAK / PrK.SAK.AUT.R2048**

Das Objekt PrK.SAK.AUT.R2048 MUSS die in Tab_gSMC-K_ObjSys_168 dargestellten Werte besitzen.

Tabelle 98: Tab_gSMC-K_ObjSys_168 Initialisierte Attribute von MF / DF.SAK / PrK.SAK.AUT.R2048

Attribute	Wert	Bemerkung
Objekttyp	privates Schlüsselobjekt, RSA 2048	
keyIdentifier	'06' = 6	
privateKey	herstellerspezifisch „unbefüllt", Speicherplatz hinreichend für einen Schlüssel mit Moduluslänge 2048 Bit	wird personalisiert
keyAvailable	WildCard	
listAlgorithmIdentifier	Alle Werte aus der Menge sign9796_2_DS2, signPKCS1_V1_5, signPSS}	siehe Hinweis (102)
lifeCycleStatus	„Operational state (activated)"	
Zugriffsregel für logischen LCS „Operational state (activated)"		
Zugriffsart	Zugriffsbedingung	Bemerkung
DEACTIVATE	AUT_CMS OR AUT_CUP	
ACTIVATE	ALWAYS AUT_CMS OR AUT_CUP	herstellerspezifisch ist eine der beiden Varianten erlaubt
GENERATE ASYMMETRIC KEY PAIR P1='81'	ALWAYS	
GENERATE ASYMMETRIC KEY PAIR P1=´C4´ oder P1='C0'	AUT_CMS OR AUT_CUP	Siehe Hinweis (101)
PSO COMPUTE DIGITALSIGNATURE	PWD(PIN.SAK)	
DELETE	PWD(PIN.SAK) OR AUT_CMS OR AUT_CUP	
andere	NEVER	
Zugriffsregel für logischen LCS „Operational state (deactivated)"		
Zugriffsart	Zugriffsbedingung	Bemerkung
ACTIVATE	AUT_CMS OR AUT_CUP	
DEACTIVATE	NEVER AUT_CMS OR AUT_CUP	herstellerspezifisch ist eine der beiden Varianten erlaubt
andere	NEVER	
Zugriffsregel für logischen LCS „Termination state"		
Zugriffsart	Zugriffsbedingung	Bemerkung
alle	NEVER	

⌫

Hinweis (100) Kommandos, die gemäß [gemSpec_COS] mit einem privaten Schlüsselobjekt RSA arbeiten, sind:
ACTIVATE, DEACTIVATE, DELETE, EXTERNAL AUTHENTICATE, GENERATE ASYMMETRIC KEY PAIR, INTERNAL AUTHENTICATE, PSO Decipher, PSO Transcipher, PSO Compute Digital Signature, TERMINATE

Hinweis (101) Das Kommando ist nur vom Inhaber des CMS- /CUP-Schlüssels ausführbar, siehe Kapitel 5.10.

Hinweis (102) Wird im Rahmen von Serverauthentisierung für RSA–Ciphersuites verwendet.

Hinweis (103) Wird im Rahmen von Client- und Serverauthentisierung von DH–Ciphersuites verwendet.

⌦ **Card-G2-A_3424 K_Personalisierung: Personalisierte Attribute von MF / DF.SAK / PrK.SAK.AUT.R2048**

Bei der Personalisierung von PrK.SAK.AUT.R2048 MÜSSEN die in Tab_gSMC-K_ObjSys_169 angegebenen Attribute mit den dort angegebenen Inhalten personalisiert werden.

Tabelle 99: Tab_gSMC-K_ObjSys_169 Attribute von MF / DF.SAK / PrK.SAK.AUT.R2048

Attribute	Wert	Bemerkung
privateKey	Moduluslänge 2048 Bit	
keyAvailable	True	

⌫

5.6.3 MF / DF.SAK / EF.C.SAK.AUT2.XXXX (Option_lange_Lebensdauer_im_Feld)

Diese Zertifikatsdatei ist angelegt, um ein Zertifikat mit dem öffentlichen Schlüssel PuK.SAK.AUT2.XXXX zu PrK.SAK.AUT2.XXXX (XXXX aus der Menge {R2048, R3072, E256, E384}) nach Ablauf der Nutzungszeit des Schlüssels PrK.SAK.AUT.R2048 aufzunehmen. Die Entscheidung, welches Verfahren aus der Menge {R2048, R3072, E256, E384} bei einem Wechsel des Schlüsselmaterials gewählt wird, wird zu einem späteren Zeitpunkt getroffen.

⌦ **Card-G2-A_2631 K_Initialisierung: Initialisierte Attribute von MF/ DF.SAK / EF.C.SAK.AUT2.XXXX**

Das Objekt EF.C.SAK.AUT2.XXXX MUSS bei Ausgabe der Karte mit den in Tab_gSMC-K_ObjSys_060 dargestellten Werten angelegt werden.

Tabelle 100: Tab_gSMC-K_ObjSys_060 Initialisierte Attribute von MF / DF.SAK / EF.C.SAK.AUT2.XXXX

Attribute	Wert	Bemerkung
Objekttyp	transparentes Elementary File	
fileIdentifier	‘C5 07’	

shortFileIdentifier	’07’ = 7	
numberOfOctet	‘08 02’ Oktett = 2.050 Oktett	
positionLogi-calEndOfFile	’0’	
flagTransactionMo-de	True	
flagChecksum	False	
lifeCycleStatus	„Operational state (activated)“	
shareable	True	
body	kein Inhalt	wird später nach-geladen
Zugriffsregel für logischen LCS „Operational state (activated)”		
Zugriffsart	Zugriffsbedingung	Bemerkung
DELETE	AUT_CMS OR AUT_CUP	siehe Hin-weis (105)
READ BINARY	ALWAYS	
SET LOGICAL EOF WRITE BINARY	AUT_CMS OR AUT_CUP	siehe Hin-weis (105)
andere	NEVER	
Zugriffsregel für logischen LCS „Operational state (deactivated)”		
Zugriffsart	Zugriffsbedingung	Bemerkung
alle	herstellerspezifisch	siehe Hinweis (97)
Zugriffsregel für logischen LCS „Termination state“		
Zugriffsart	Zugriffsbedingung	Bemerkung
alle	NEVER	

⌫

Hinweis (104) Kommandos, die gemäß [gemSpec_COS] mit einem transparenten EF arbeiten, sind: ACTIVATE, DEACTIVATE, DELETE, ERASE BINARY, READ BINARY, SELECT, SET LOGICAL EOF, UPDATE BINARY, TERMINATE, WRITE BINARY.

Hinweis (105) Das Kommando ist nur vom Inhaber des CMS- / CUP-Schlüssels ausführbar, siehe Kapitel 5.10

5.6.4 MF / DF.SAK / PrK.SAK.AUT2.R2048 (Option_lange_Lebensdauer_im_Feld)

Dieses Schlüsselobjekt ist angelegt, um den privaten Schlüssel aufzunehmen, der zu dem öffentlichen Schlüssel in EF.C.SAK.AUT2.XXXX gehört. Es stellt eine der Möglichkeiten dar, den Schlüssel PrK.SAK.AUT.R2048 nach Ablauf seiner Nutzungszeit abzulösen. Die Entscheidung, welches Verfahren aus der Menge {R2048, R3072, E256, E384} bei einem Wechsel des Schlüsselmaterials gewählt wird, wird zu einem späteren Zeitpunkt getroffen.

⌦ **Card-G2-A_3425 K_Initialisierung: Initialisierte Attribute von MF / DF.SAK / PrK.SAK.AUT2.R2048**

Das Objekt PrK.SAK.AUT2.R2048 MUSS die in Tab_gSMC-K_ObjSys_170 dargestellten Werte besitzen.

Tabelle 101: Tab_gSMC-K_ObjSys_170 Initialisierte Attribute von MF / DF.SAK / PrK.SAK.AUT2.R2048

Attribute	Wert	Bemerkung
Objekttyp	privates Schlüsselobjekt, RSA 2048	
keyIdentifier	'07' = 7	
privateKey	herstellerspezifisch „unbefüllt", Speicherplatz hinreichend für einen Schlüssel mit Moduluslänge 2048 Bit	wird später mit Generate Asymmetric Key Pair erzeugt
keyAvailable	False	
listAlgorithmIdentifier	Alle Werte aus der Menge {sign9796_2_DS2, signPKCS1_V1_5, signPSS}	siehe Hinweis (107)
lifeCycleStatus	„Operational state (activated)"	
Zugriffsregeln		
accessRules	identisch zu PrK.SAK.AUT.R2048	

⌫

Hinweis (106) Wird im Rahmen von Serverauthentisierung für RSA–Ciphersuites verwendet.

Hinweis (107) Wird im Rahmen von Client- und Serverauthentisierung von DH–Ciphersuites verwendet.

5.6.5 MF / DF.SAK / PrK.SAK.AUT.R3072 (Option_lange_Lebensdauer_im_Feld)

Dieses Schlüsselobjekt ist angelegt, um den privaten Schlüssel aufzunehmen, der zu dem öffentlichen Schlüssel in EF.C.SAK.AUT2.XXXX gehört. Es stellt eine der Möglichkeiten dar, den Schlüssel PrK.SAK.AUT.R2048 nach Ablauf seiner Nutzungszeit abzulösen. Die Entscheidung, welches Verfahren aus der Menge {R2048, R3072, E256, E384} bei einem Wechsel des Schlüsselmaterials gewählt wird, wird zu einem späteren Zeitpunkt getroffen.

⌦ **Card-G2-A_3426 K_Initialisierung: Initialisierte Attribute von MF / DF.SAK / PrK.SAK.AUT.R3072**

Das Objekt PrK.SAK.AUT.R3072 MUSS die in Tab_gSMC-K_ObjSys_171 dargestellten Werte besitzen.

Tabelle 102: Tab_gSMC-K_ObjSys_171 Initialisierte Attribute von MF / DF.SAK / PrK.SAK.AUT.R3072

Attribute	Wert	Bemerkung
Objekttyp	privates Schlüsselobjekt, RSA 3072	
keyIdentifier	08' = 8	
privateKey	herstellerspezifisch „unbefüllt", Speicherplatz hinreichend für einen Schlüssel mit Moduluslänge 3072 Bit	wird später mit Generate Asymmetric Key Pair erzeugt
keyAvailable	False	
listAlgorithmIdentifier	Alle Werte aus der Menge {sign9796_2_DS2, signPKCS1_V1_5, signPSS}	siehe Hinweis (109)
lifeCycleStatus	„Operational state (activated)"	
Zugriffsregeln		
accessRules	identisch zu PrK.SAK.AUT.R2048	

⌫

Hinweis (108) Wird im Rahmen von Serverauthentisierung für RSA–Ciphersuites verwendet.

Hinweis (109) Wird im Rahmen von Client- und Serverauthentisierung von DH–Ciphersuites verwendet.

5.6.6 MF / DF.SAK / PrK.SAK.AUT.E256 (Option_lange_Lebensdauer_im_Feld)

Dieses Schlüsselobjekt ist angelegt, um den privaten Schlüssel aufzunehmen, der zu dem öffentlichen Schlüssel in EF.C.SAK.AUT2.XXXX gehört. Es stellt eine der Möglichkeiten dar, den Schlüssel PrK.SAK.AUT.R2048 nach Ablauf seiner Nutzungszeit abzulösen. Die Entscheidung, welches Verfahren aus der Menge {R2048, R3072, E256, E384} bei einem Wechsel des Schlüsselmaterials gewählt wird, wird zu einem späteren Zeitpunkt getroffen.

⌦ **Card-G2-A_3427 K_Initialisierung: Initialisierte Attribute von MF / DF.SAK / PrK.SAK.AUT.E256**

Das Objekt PrK.SAK.AUT.E256 MUSS die in Tab_gSMC-K_ObjSys_172 dargestellten Werte besitzen.

Tabelle 103: Tab_gSMC-K_ObjSys_172 Initialisierte Attribute von MF / DF.SAK / PrK.SAK.AUT.E256

Attribute	Wert	Bemerkung
Objekttyp	privates Schlüsselobjekt, ELC 256	
keyIdentifier	‘05’ = 5	
privateElcKey	domainparameter = brainpoolP256r1	wird später mit Generate Asymmetric Key Pair erzeugt
privateElcKey	keyData = AttributNotSet	
keyAvailable	False	
listAlgorithmIdentifier	signECDSA	
lifeCycleStatus	„Operational state (activated)“	
Zugriffsregeln		
accessRules	identisch zu PrK.SAK.AUT.R2048	

⌫

5.6.7 MF / DF.SAK / PrK.SAK.AUT.E384 (Option_lange_Lebensdauer_im_Feld)

Dieses Schlüsselobjekt ist angelegt, um den privaten Schlüssel aufzunehmen, der zu dem öffentlichen Schlüssel in EF.C.SAK.AUT2.XXXX gehört. Es stellt eine der Möglichkeiten dar, den Schlüssel PrK.SAK.AUT.R2048 nach Ablauf seiner Nutzungszeit abzulösen. Die Entscheidung, welches Verfahren aus der Menge {R2048, R3072, E256, E384} bei einem Wechsel des Schlüsselmaterials gewählt wird, wird zu einem späteren Zeitpunkt getroffen.

⌦ **Card-G2-A_3428 K_Initialisierung: Initialisierte Attribute von MF / DF.SAK / PrK.SAK.AUT.E384**

Das Objekt PrK.SAK.AUT.E384 MUSS die in Tab_gSMC-K_ObjSys_173 dargestellten Werte besitzen.

Tabelle 104: Tab_gSMC-K_ObjSys_173 Initialisierte Attribute von MF / DF.SAK / PrK.SAK.AUT.E384

Attribute	Wert	Bemerkung
Objekttyp	privates Schlüsselobjekt, ELC 384	
keyIdentifier	'09' = 9	
privateElcKey	domainparameter = brainpoolP384r1	wird später mit Generate Asymmetric Key Pair erzeugt
privateElcKey	keyData = AttributNotSet	
keyAvailable	False	
listAlgorithmIdentifier	signECDSA	
lifeCycleStatus	„Operational state (activated)"	
Zugriffsregeln		
accessRules	identisch zu PrK.SAK.AUT.R2048	

⌫

5.6.8 MF / DF.SAK / EF.C.SAK.AUTD_CVC.E256

EF.C.SAK.AUTD_CVC.E256 enthält ein CV–Zertifikat gemäß [gemSpec_COS], welches den öffentlichen Schlüssel PuK.SAK.AUTD_CVC.E256 enthält. Dieses Zertifikat lässt sich mittels des öffentlichen Schlüssels aus EF.C.CA_SAK.CS.E256 (siehe Kapitel 5.3.8) prüfen.

⌦ **Card-G2-A_2638 K_Personalisierung: CHR von C.SAK.AUTD_CVC.E256**

Für die CHR des Zertifikates MUSS gelten: CHR = '00 0A' || ICCSN, wobei die ICCSN denselben Wert besitzen MUSS wie das Wertfeld *body* aus Card-G2-A_2567).
⌫

⌦ **Card-G2-A_2639 K_Initialisierung: Initialisierte Attribute von MF / DF.SAK / EF.C.SAK.AUTD_CVC.E256**

Das Objekt EF.C.SAK.AUTD_CVC.E256 MUSS die in Tab_gSMC-K_ObjSys_064 dargestellten Werte besitzen.

Tabelle 105: Tab_gSMC-K_ObjSys_064 Initialisierte Attribute von MF / DF.SAK / EF.C.SAK.AUTD_CVC.E256

Attribute	Wert	Bemerkung
Objekttyp	transparentes Elementary File	
fileIdentifier	'2F 0A'	
shortFileIdentifier	'0A' = 10	
numberOfOctet	'011F' Oktett = 287 Oktett	
positionLogicalEndOfFile	'0'	

flagTransactionMode	True	
flagChecksum	False	
lifeCycleStatus	„Operational state (activated)“	
shareable	True	
body	undefiniert	wird personalisiert
Zugriffsregel für logischen LCS „Operational state (activated)”		
Zugriffsart	Zugriffsbedingung	Bemerkung
DELETE	AUT_CMS OR AUT_CUP	siehe Hinweis (111)
READ BINARY	ALWAYS	
SET LOGICAL EOF WRITE BINARY	AUT_CMS OR AUT_CUP	siehe Hinweis (111)
andere	NEVER	
Zugriffsregel für logischen LCS „Operational state (deactivated)”		
Zugriffsart	Zugriffsbedingung	Bemerkung
alle	herstellerspezifisch	siehe Hinweis (97)
Zugriffsregel für logischen LCS „Termination state“		
Zugriffsart	Zugriffsbedingung	Bemerkung
alle	herstellerspezifisch	siehe Hinweis (97)

⌫

Hinweis (110) Kommandos, die gemäß [gemSpec_COS] mit einem transparenten EF arbeiten, sind: ACTIVATE, DEACTIVATE, DELETE, ERASE BINARY, READ BINARY, SELECT, SET LOGICAL EOF, UPDATE BINARY, TERMINATE, WRITE BINARY.

Hinweis (111) Das Kommando ist nur vom Inhaber des CMS- / CUP-Schlüssels ausführbar, siehe Kapitel 5.10

⌦ **Card-G2-A_3429 K_Personalisierung: Personalisierte Attribute von MF / DF.SAK / EF.C.SAK.AUTD_CVC.E256**

Bei der Personalisierung von EF.C.SAK.AUTD_CVC.E256 MÜSSEN die in Tab_gSMC-K_ObjSys_135 angegebenen Attribute mit den dort angegebenen Inhalten personalisiert werden.

Tabelle 106: Tab_gSMC-K_ObjSys_135 Attribute von MF / DF.SAK / EF.C.SAK.AUTD_CVC.E256

Attribute	Wert	Bemerkung
positionLogicalEndOfFile	‘00DE’ Oktett = 222 Oktett	
body	C.SAK.AUTD_CVC.E256 gemäß [gemSpec_PKI] passend zu dem privaten Schlüssel in PrK.SAK.AUTD_CVC.E256	

⌫

5.6.9 MF / DF.SAK / PrK.SAK.AUTD_CVC.E256

PrK.SAK.AUTD_CVC.E256 wird im Rahmen von asymmetrischen Authentisierungsprotokollen für die Kryptographie mit elliptischen Kurven verwendet. Der zugehörige öffentliche Schlüssel PuK.SAK.AUTD_CVC.E256 ist in C.SAK.AUTD_CVC.E256 (siehe Kapitel 5.6.8) enthalten.

⌦ **Card-G2-A_2643 K_Initialisierung: Initialisierte Attribute von MF / DF.SAK / PrK.SAK.AUTD_CVC.E256**

Die Objekte PrK.SAK.AUTD_CVC.E256 MÜSSEN die in Tab_gSMC-K_ObjSys_067 dargestellten Werte besitzen.

Tabelle 107: Tab_gSMC-K_ObjSys_067 Initialisierte Attribute von MF / DF.SAK / PrK.SAK.AUTD_CVC.E256

Attribute	Wert	Bemerkung
Objekttyp	privates Schlüsselobjekt ELC 256	
keyIdentifier	'0A' = 10	
privateElcKey	*domainparameter = brainpoolP256r1*	
privateElcKey	*keyData = AttributNotSet*	*wird personalisiert*
keyAvailable	WildCard	
listAlgorithmIdentifier	alle Werte aus der Menge { elcSessionkey4TC}	
accessRulesSessionkeys	Für alle logischen LCS Werte gilt Zugriffsart = PSO → Zugriffsbedingung = AUT(flagTI.52)	
lifeCycleStatus	„Operational state (activated)“	
Zugriffsregel für logischen LCS „Operational state (activated)”		
Zugriffsart	Zugriffsbedingung	Bemerkung
ACTIVATE DEACTIVATE	AUT_CMS OR AUT_CUP	
GENERATE ASYMMETRIC KEY PAIR P1=´C4´ oder P1='C0'	AUT_CMS OR AUT_CUP	siehe Hinweis (114)
GENERATE ASYMMETRIC KEY PAIR P1='81'	PWD(PIN.SAK)	
GENERAL AUTHENTICATE	ALWAYS	siehe Hinweis (113)
DELETE	AUT_CMS OR AUT_CUP	siehe Hinweis (114)
Andere	NEVER	
Zugriffsregel für logischen LCS „Operational state (deactivated)”		
Zugriffsart	Zugriffsbedingung	Bemerkung
Alle	herstellerspezifisch	siehe Hinweis (97)
Zugriffsregel für logischen LCS „Termination state“		
Zugriffsart	Zugriffsbedingung	Bemerkung
Alle	NEVER	

⌫

Hinweis (112) Kommandos, die gemäß [gemSpec_COS] mit einem privaten Schlüsselobjekt ELC arbeiten, sind:
ACTIVATE, DEACTIVATE, DELETE, EXTERNAL AUTHENTICATE, GENERAL AUTHENTICATE, GENERATE ASYMMETRIC KEY PAIR, INTERNAL AUTHENTICATE, PSO Decipher, PSO Transcipher, PSO Compute Digital Signature, TERMINATE

Hinweis (113) Diese Rolle ist einem HBA zugewiesen

Hinweis (114) Das Kommando ist nur vom Inhaber des CMS- / CUP-Schlüssels ausführbar, siehe Kapitel 5.10.

⌦ **Card-G2-A_3430 K_Personalisierung: Personalisierte Attribute von MF / DF.SAK / PrK.SAK.AUTD_CVC.E256**

Die Objekte PrK.SAK.AUTD_CVC.E256 MÜSSEN die in Tab_gSMC-K_ObjSys_137 angegebenen Attribute mit den dort angegebenen Inhalten personalisiert werden.

Tabelle 108: Tab_gSMC-K_ObjSys_137 Attribute von MF / DF.SAK / PrK.SAK.AUTD_CVC.E256

Attribute	Wert	Bemerkung
keyAvailable	True	
privateElcKey	keyData = Wildcard	

⌫

5.6.10 MF / DF.SAK / EF.C.SAK.AUTD_CVC.E384 (Option_lange_Lebensdauer_im_Feld)

EF.C.SAK.AUTD_CVC.E384 enthält ein CV–Zertifikat gemäß [gemSpec_COS], welches den öffentlichen Schlüssel PuK.SAK.AUTD_CVC.E384 enthält. Dieses Zertifikat lässt sich mittels des öffentlichen Schlüssels aus EF.C.CA_SAK.CS.E384 (siehe Kapitel 5.3.9 prüfen.

⌦ **Card-G2-A_2640 K_Personalisierung: CHR von C.SAK.AUTD_CVC.E384**

Für die CHR des Zertifikates MUSS gelten: CHR = ‘00 0F’ || ICCSN, wobei die ICCSN denselben Wert besitzen MUSS wie das Wertfeld *body* aus Card-G2-A_2567).
⌫

⌦ **Card-G2-A_2641 K_Initialisierung: Initialisierte Attribute von MF / DF.SAK / EF.C.SAK.AUTD_CVC.E384**

Das Objekt EF.C.SAK.AUTD_CVC.E384 MUSS die in Tab_gSMC-K_ObjSys_065 dargestellten Werte besitzen.

Tabelle 109: Tab_gSMC-K_ObjSys_065 Initialisierte Attribute von MF / DF.SAK / EF.C.SAK.AUTD_CVC.E384

Attribute	Wert	Bemerkung
Objekttyp	transparentes Elementary File	
fileIdentifier	‘2F 0F’	
shortFileIdentifier	‘0F’ = F	
numberOfOctet	‘011F’ Oktett = 287 Oktett	
positionLogicalEndOfFile	‘0’	
flagTransactionMode	True	
flagChecksum	False	
lifeCycleStatus	„Operational state (activated)“	
shareable	True	
body	undefiniert	wird später nachgeladen

Zugriffsregeln		
accessRules	identisch zu EF.C.SAK.AUTD_CVC.E256	siehe Hinweis (97)

⌫

5.6.11 MF / DF.SAK / PrK.SAK.AUTD_CVC.E384 (Option_lange_Lebensdauer_im_Feld)

PrK.SAK.AUTD_CVC.E384 wird im Rahmen von asymmetrischen Authentisierungsprotokollen für die Kryptographie mit elliptischen Kurven verwendet. Der zugehörige öffentliche Schlüssel PuK.SAK.AUTD_CVC.E384 ist in C.SAK.AUTD_CVC.E384 (siehe Kapitel 5.6.10) enthalten.

⌦ **Card-G2-A_2644 K_Initialisierung: Initialisierte Attribute von MF / DF.SAK / PrK.SAK.AUTD_CVC.E384**

Das Objekt PrK.SAK.AUTD_CVC.E384 MUSS die in Tab_gSMC-K_ObjSys_068 dargestellten Werte besitzen.

Tabelle 110: Tab_gSMC-K_ObjSys_068 Initialisierte Attribute von MF / DF.SAK / PrK.SAK.AUTD_CVC.E384

Attribute	Wert	Bemerkung
Objekttyp	privates Schlüsselobjekt ELC 384	
keyIdentifier	‘0F’ = 15	
privateElcKey	domainparameter = brainpoolP384r1	wird später mit Generate Asymmetric Key Pair erzeugt
privateElcKey	keyData = AttributNotSet	
keyAvailable	False	
listAlgorithmIdentifier	alle Werte aus der Menge {elcSessionkey4TC}	
accessRulesSessionkeys	identisch zu PrK.SAK.AUTD_CVC.E256	
lifeCycleStatus	„Operational state (activated)“	
Zugriffsregeln		
accessRules	identisch zu PrK.SAK.AUTD_CVC.E256	

⌫

5.6.12 MF / DF.SAK / PrK.SAK.CA_xTV.R2048

Dieser private CA-Schlüssel für die Kryptographie mit RSA dient herstellerspezifischen Zwecken im Bereich des Extended Trusted Viewers. Mit diesem Schlüssel können X.509-Zertifikate für einen Trusted Viewer signiert werden. Der zugehörige öffentliche Schlüssel lässt sich auch mittels des Kommandos GENERATE ASYMMETRIC KEY PAIR (siehe [gemSpec_COS#14.9.3.4]) auslesen.

⌦ **Card-G2-A_2645 K_Initialisierung: Initialisierte Attribute von MF / DF.SAK / PrK.SAK.CA_xTV.R2048**

Das Objekt PrK.SAK.CA_xTV.R2048 MUSS die in Tab_gSMC-K_ObjSys_069 dargestellten Werte besitzen.

Tabelle 111: Tab_gSMC-K_ObjSys_069 Initialisierte Attribute von MF / DF.SAK / PrK.SAK.CA_xTV.R2048

Attribute	Wert	Bemerkung
Objekttyp	privates Schlüsselobjekt, RSA 2048	
keyIdentifier	'0B' = 11	
privateKey	herstellerspezifisch „unbefüllt", Speicherplatz hinreichend für einen Schlüssel mit Moduluslänge 2048 Bit	wird personalisiert
keyAvailable	WildCard	
listAlgorithmIdentifier	alle Werte aus der Menge, siehe [gemSpec_COS] {sign9796_2_DS2, signPKCS1_V1_5, signPSS}	
lifeCycleStatus	„Operational state (activated)"	
Zugriffsregel für logischen LCS „Operational state (activated)"		
Zugriffsart	Zugriffsbedingung	Bemerkung
GENERATE ASYMMETRIC KEY PAIR P1='84'oder P1='80'	PWD(PIN.SAK)	
GENERATE ASYMMETRIC KEY PAIR P1='81'	ALWAYS	
PSO CompDigSig	PWD(PIN.SAK)	
TERMINATE	PWD(PIN.SAK)	
andere	NEVER	
Zugriffsregel für logischen LCS „Operational state (deactivated)"		
Zugriffsart	Zugriffsbedingung	Bemerkung
alle	herstellerspezifisch	siehe Hinweis (97)
Zugriffsregel für logischen LCS „Termination state"		
Zugriffsart	Zugriffsbedingung	Bemerkung
alle	NEVER	

⌫

Hinweis (115) Kommandos, die gemäß [gemSpec_COS] mit einem privaten Schlüsselobjekt RSA arbeiten, sind:
ACTIVATE, DEACTIVATE, DELETE, EXTERNAL AUTHENTICATE, GENERATE ASYMMETRIC KEY PAIR, INTERNAL AUTHENTICATE, PSO Decipher, PSO Transcipher, PSO Compute Digital Signature, TERMINATE

Hinweis (116) Die Zugriffsbedingung wird in Abstimmung mit den Konnektorherstellern noch festgelegt

⌦ **Card-G2-A_3431 K_Personalisierung: Personalisierte Attribute von MF / DF.SAK / PrK.SAK.CA_xTV.R2048**

Bei der Personalisierung von PrK.SAK.CA_xTV.R2048 MÜSSEN die in Tab_gSMC-K_ObjSys_139 angegebenen Attribute mit den dort angegebenen Inhalten personalisiert werden.

Tabelle 112: Tab_gSMC-K_ObjSys_139 Attribute von MF / DF.SAK / PrK.SAK.CA_xTV.R2048

Attribute	Wert	Bemerkung
privateKey	Moduluslänge 2048 Bit	
keyAvailable	True	

⌫

5.6.13 MF / DF.SAK / PrK.SAK.CA_xTV2.R2048 (Option_lange_Lebensdauer_im_Feld)

Dieser private Schlüssel für die Kryptographie mit RSA dient ebenfalls herstellerspezifischen Zwecken im Bereich des Extended Trusted Viewers; mit diesem Schlüssel können X.509-Zertifikate für einen Trusted Viewer signiert werden. Er stellt eine der Möglichkeiten dar, den Schlüssel PrK.SAK.CA_xTV.R2048 nach Ablauf seiner Nutzungszeit abzulösen. Die Entscheidung, welches Verfahren aus der Menge {R2048, R3072, E256, E384} bei einem Wechsel des Schlüsselmaterials gewählt wird, wird zu einem späteren Zeitpunkt getroffen. Der zugehörige öffentliche Schlüssel lässt sich mittels des Kommandos GENERATE ASYMMETRIC KEY PAIR (siehe [gemSpec_COS#14.9.3.4]) auslesen.

⌦ **Card-G2-A_3432 K_Initialisierung: Initialisierte Attribute von MF / DF.SAK / PrK.SAK.CA_xTV2.R2048**

Das Objekt PrK.SAK.CA_xTV2.R2048 MUSS die in Tab_gSMC-K_ObjSys_174 dargestellten Werte besitzen.

Tabelle 113: Tab_gSMC-K_ObjSys_174 Initialisierte Attribute von MF / DF.SAK / PrK.SAK.CA_xTV2.R2048

Attribute	Wert	Bemerkung
Objekttyp	privates Schlüsselobjekt, RSA 2048	
keyIdentifier	‘19’ = 25	
privateKey	herstellerspezifisch „unbefüllt“, Speicherplatz hinreichend für einen Schlüssel mit Moduluslänge 2048 Bit	wird später mit Generate Asymmetric Key Pair erzeugt
keyAvailable	False	
listAlgorithmIdentifier	alle Werte aus der Menge, siehe [gemSpec_COS] {sign9796_2_DS2, signPKCS1_V1_5, signPSS}	
lifeCycleStatus	„Operational state (activated)“	
Zugriffsregeln		
accessRules	identisch zu PrK.SAK.CA_xTV.R2048	

⌫

5.6.14 MF / DF.SAK / PrK.SAK.CA_xTV.R3072 (Option_lange_Lebensdauer_im_Feld)

Dieser private Schlüssel für die Kryptographie mit RSA dient ebenfalls herstellerspezifischen Zwecken im Bereich des Extended Trusted Viewers; mit diesem Schlüssel können X.509-Zertifikate für einen Trusted Viewer signiert werden.. Er stellt eine der Möglichkeiten dar, den Schlüssel PrK.SAK.CA_xTV.R2048 nach Ablauf seiner Nutzungszeit abzulösen. Die Entscheidung, welches Verfahren aus der Menge {R2048, R3072, E256, E384} bei einem Wechsel des Schlüsselmaterials gewählt wird, wird zu einem späteren Zeit-

punkt getroffen. Der zugehörige öffentliche Schlüssel lässt sich mittels des Kommandos GENERATE ASYMMETRIC KEY PAIR (siehe [gemSpec_COS#14.9.3.4]) auslesen.

⌦ **Card-G2-A_2646 K_Initialisierung: Initialisierte Attribute von MF / DF.SAK / PrK.SAK.CA_xTV.R3072**

Das Objekt PrK.SAK.CA_xTV.R3072 MUSS die in Tab_gSMC-K_ObjSys_070 dargestellten Werte besitzen.

Tabelle 114: Tab_gSMC-K_ObjSys_070 Initialisierte Attribute von MF / DF.SAK / PrK.SAK.CA_xTV.R3072

Attribute	Wert	Bemerkung
Objekttyp	privates Schlüsselobjekt, RSA 3072	
keyIdentifier	'0C' = 12	
privateKey	herstellerspezifisch „unbefüllt", Speicherplatz hinreichend für einen Schlüssel mit Moduluslänge 3072 Bit	wird später mit Generate Asymmetric Key Pair erzeugt
keyAvailable	False	
listAlgorithmIdentifier	alle Werte aus der Menge, siehe [gemSpec_COS] {sign9796_2_DS2, signPKCS1_V1_5, signPSS}	
lifeCycleStatus	„Operational state (activated)"	
Zugriffsregeln		
accessRules	identisch zu PrK.SAK.CA_xTV.R2048	

⌫

5.6.15 MF / DF.SAK / PrK.SAK.CA_xTV.E256 (Option_lange_Lebensdauer_im_Feld)

Dieser private Schlüssel für die Kryptographie mit elliptischen Kurven dient ebenfalls herstellerspezifischen Zwecken im Bereich des Extended Trusted Viewers; mit diesem Schlüssel können X.509-Zertifikate für einen Trusted Viewer signiert werden.. Er stellt eine der Möglichkeiten dar, den Schlüssel PrK.SAK.CA_xTV.R2048 nach Ablauf seiner Nutzungszeit abzulösen. Die Entscheidung, welches Verfahren aus der Menge {R2048, R3072, E256, E384} bei einem Wechsel des Schlüsselmaterials gewählt wird, wird zu einem späteren Zeitpunkt getroffen. Der zugehörige öffentliche Schlüssel lässt sich mittels des Kommandos GENERATE ASYMMETRIC KEY PAIR (siehe [gemSpec_COS#14.9.3.4]) auslesen.

⌦ **Card-G2-A_3433 K_Initialisierung: Initialisierte Attribute von MF / DF.SAK / PrK.SAK.CA_xTV.E256**

Das Objekt PrK.SAK.CA_xTV.E256 MUSS die in Tab_gSMC-K_ObjSys_184 dargestellten Werte besitzen.

Tabelle 115: Tab_gSMC-K_ObjSys_184 Initialisierte Attribute von MF / DF.SAK / PrK.SAK.CA_xTV.E256

Attribute	Wert	Bemerkung
Objekttyp	privates Schlüsselobjekt, ELC 256	
keyIdentifier	'0E' = 14	

privateElcKey	domainparameter = brainpoolP256r1	wird später mit Generate Asymmetric Key Pair erzeugt
privateElcKey	keyData = AttributNotSet	
keyAvailable	False	
listAlgorithmIdentifier	alle Werte aus der Menge, siehe [gemSpec_COS] {signECDSA}	
lifeCycleStatus	„Operational state (activated)“	
Zugriffsregeln		
accessRules	identisch zu PrK.SAK.CA_xTV.R2048	

⌫

Hinweis (117) Kommandos, die gemäß [gemSpec_COS] mit einem privaten Schlüsselobjekt ELC arbeiten, sind:
ACTIVATE, DEACTIVATE, DELETE, EXTERNAL AUTHENTICATE, GENERAL AUTHENTICATE, GENERATE ASYMMETRIC KEY PAIR, INTERNAL AUTHENTICATE, PSO Decipher, PSO Transcipher, PSO Compute Digital Signature, TERMINATE

5.6.16 MF / DF.SAK / PrK.SAK.CA_xTV.E384 (Option_lange_Lebensdauer_im_Feld)

Dieser private Schlüssel für die Kryptographie mit elliptischen Kurven dient ebenfalls herstellerspezifischen Zwecken im Bereich des Extended Trusted Viewers; mit diesem Schlüssel können X.509-Zertifikate für einen Trusted Viewer signiert werden. Er stellt eine der Möglichkeiten dar, den Schlüssel PrK.SAK.CA_xTV.R2048 nach Ablauf seiner Nutzungszeit abzulösen. Die Entscheidung, welches Verfahren aus der Menge {R2048, R3072, E256, E384} bei einem Wechsel des Schlüsselmaterials gewählt wird, wird zu einem späteren Zeitpunkt getroffen. Der zugehörige öffentliche Schlüssel lässt sich mittels des Kommandos GENERATE ASYMMETRIC KEY PAIR (siehe [gemSpec_COS#14.9.3.4]) auslesen.

⌦ **Card-G2-A_2647 K_Initialisierung: Initialisierte Attribute von MF / DF.SAK / PrK.SAK.CA_xTV.E384**

Das Objekt PrK.SAK.CA_xTV.E384 MUSS die in Tab_gSMC-K_ObjSys_071 dargestellten Werte besitzen.

Tabelle 116: Tab_gSMC-K_ObjSys_071 Initialisierte Attribute von MF / DF.SAK / PrK.SAK.CA_xTV.E384

Attribute	Wert	Bemerkung
Objekttyp	privates Schlüsselobjekt, ELC 384	
keyIdentifier	‘0D’ = 13	
privateElcKey	domainparameter = brainpoolP384r1	wird später mit Generate Asymmetric Key Pair erzeugt
privateElcKey	keyData = AttributNotSet	
keyAvailable	False	

listAlgorithmIdentifier	alle Werte aus der Menge, siehe [gemSpec_COS] {signECDSA}	
lifeCycleStatus	„Operational state (activated)“	
Zugriffsregeln		
accessRules	identisch zu PrK.SAK.CA_xTV.R2048	

⌫

Hinweis (118) Kommandos, die gemäß [gemSpec_COS] mit einem privaten Schlüsselobjekt ELC arbeiten, sind:
ACTIVATE, DEACTIVATE, DELETE, EXTERNAL AUTHENTICATE, GENERAL AUTHENTICATE, GENERATE ASYMMETRIC KEY PAIR, INTERNAL AUTHENTICATE, PSO Decipher, PSO Transcipher, PSO Compute Digital Signature, TERMINATE

5.6.17 MF / DF.SAK / PrK.SAK.SIG.R2048

Dieser private Schlüssel für die Kryptographie mit RSA dient dazu Konfigurationsdaten der SAK zu signieren mit dem Ziel die Integrität der Daten zu schützen. Da es sich um eine SAK interne Funktionalität handelt, ist ein Zertifikat nicht erforderlich.

Der zugehörige öffentliche Schlüssel lässt sich mittels des Kommandos GENERATE ASYMMETRIC KEY PAIR (siehe [gemSpec_COS#14.9.3.4]) auslesen.

⌦ **Card-G2-A_2648 K_Initialisierung: Initialisierte Attribute von MF / DF.SAK / PrK.SAK.SIG.R2048**

Das Objekt PrK.SAK.SIG.R2048 MUSS die in Tab_gSMC-K_ObjSys_072 dargestellten Werte besitzen.

Tabelle 117: Tab_gSMC-K_ObjSys_072 Initialisierte Attribute von MF / DF.SAK / PrK.SAK.SIG.R2048

Attribute	Wert	Bemerkung
Objekttyp	privates Schlüsselobjekt, RSA 2048	
keyIdentifier	‘14’ = 20	
privateKey	herstellerspezifisch „unbefüllt“, Speicherplatz hinreichend für einen Schlüssel mit Moduluslänge 2048 Bit	wird personalisiert
keyAvailable	WildCard	
listAlgorithmIdentifier	alle Werte aus der Menge, siehe [gemSpec_COS] {sign9796_2_DS2, signPSS}	
lifeCycleStatus	„Operational state (activated)“	
Zugriffsregel für logischen LCS „Operational state (activated)”		
Zugriffsart	Zugriffsbedingung	Bemerkung
GENERATE ASYMMETRIC KEY PAIR P1=‘84’ oder P1=’80’	PWD(PIN.SAK)	
GENERATE ASYMMETRIC KEY PAIR P1=‘81’	ALWAYS	
PSO CompDigSig	PWD(PIN.SAK)	

TERMINATE	PWD(PIN.SAK)	
andere	NEVER	
Zugriffsregel für logischen LCS „Operational state (deactivated)"		
Zugriffsart	Zugriffsbedingung	Bemerkung
alle	herstellerspezifisch	siehe Hinweis (97)
Zugriffsregel für logischen LCS „Termination state"		
Zugriffsart	Zugriffsbedingung	Bemerkung
alle	NEVER	

⌫

Hinweis (119) Kommandos, die gemäß [gemSpec_COS] mit einem privaten Schlüsselobjekt RSA arbeiten, sind:
ACTIVATE, DEACTIVATE, DELETE, EXTERNAL AUTHENTICATE, GENERATE ASYMMETRIC KEY PAIR, INTERNAL AUTHENTICATE, PSO Decipher, PSO Transcipher, PSO Compute Digital Signature, TERMINATE

Hinweis (120) Die Zugriffsbedingung wird in Abstimmung mit den Konnektorherstellern noch festgelegt

⌦ **Card-G2-A_3434 K_Personalisierung: Personalisierte Attribute von MF / DF.SAK / PrK.SAK.SIG.R2048**

Bei der Personalisierung von PrK.SAK.SIG.R2048 MÜSSEN die in Tab_gSMC-K_ObjSys_142 angegebenen Attribute mit den dort angegebenen Inhalten personalisiert werden.

Tabelle 118: Tab_gSMC-K_ObjSys_142 Attribute von MF / DF.SAK / PrK.SAK.SIG.R2048

Attribute	Wert	Bemerkung
privateKey	Moduluslänge 2048 Bit	
keyAvailable	True	

⌫

5.6.18 MF / DF.SAK / PrK.SAK.SIG2.R2048 (Option_lange_Lebensdauer_im_Feld)

Dieser private Schlüssel für die Kryptographie mit RSA dient ebenfalls dazu, Konfigurationsdaten der SAK zu signieren mit dem Ziel, die Integrität der Daten zu schützen. Er stellt eine der Möglichkeiten dar, den Schlüssel PrK.SAK.SIG.R2048 nach Ablauf seiner Nutzungszeit abzulösen. Die Entscheidung, welches Verfahren aus der Menge {R2048, R3072, E256, E384} bei einem Wechsel des Schlüsselmaterials gewählt wird, wird zu einem späteren Zeitpunkt getroffen. Der zugehörige öffentliche Schlüssel lässt sich mittels des Kommandos Generate Asymmetric Key Pair (siehe [gemSpec_COS#14.9.3.4]) auslesen.

Da es sich um eine SAK interne Funktionalität handelt, ist ein Zertifikat nicht erforderlich.

⌦ **Card-G2-A_3435 K_Initialisierung: Initialisierte Attribute von MF / DF.SAK / PrK.SAK.SIG2.R2048**

Das Objekt PrK.SAK.SIG2.R2048 MUSS die in Tab_gSMC-K_ObjSys_185 dargestellten Werte besitzen.

Tabelle 119: Tab_gSMC-K_ObjSys_185 Initialisierte Attribute von MF / DF.SAK / PrK.SAK.SIG2.R2048

Attribute	Wert	Bemerkung
Objekttyp	privates Schlüsselobjekt, RSA 2048	
keyIdentifier	'17' = 23	
privateKey	herstellerspezifisch „unbefüllt", Speicherplatz hinreichend für einen Schlüssel mit Moduluslänge 2048 Bit	wird später mit Generate Asymmetric Key Pair erzeugt
keyAvailable	False	
listAlgorithmIdentifier	alle Werte aus der Menge, siehe [gemSpec_COS] {sign9796_2_DS2, signPSS}	
lifeCycleStatus	„Operational state (activated)"	
Zugriffsregeln		
accessRules	identisch zu PrK.SAK.SIG.R2048	

⌫

5.6.19 MF / DF.SAK / PrK.SAK.SIG.R3072 (Option_lange_Lebensdauer_im_Feld)

Dieser private Schlüssel für die Kryptographie mit RSA dient ebenfalls dazu, Konfigurationsdaten der SAK zu signieren mit dem Ziel, die Integrität der Daten zu schützen. Er stellt eine der Möglichkeiten dar, den Schlüssel PrK.SAK.SIG.R2048 nach Ablauf seiner Nutzungszeit abzulösen. Die Entscheidung, welches Verfahren aus der Menge {R2048, R3072, E256, E384} bei einem Wechsel des Schlüsselmaterials gewählt wird, wird zu einem späteren Zeitpunkt getroffen. Der zugehörige öffentliche Schlüssel lässt sich mittels des Kommandos Generate Asymmetric Key Pair (siehe [gemSpec_COS#14.9.3.4]) auslesen.

Da es sich um eine SAK interne Funktionalität handelt, ist ein Zertifikat nicht erforderlich.

⌦ **Card-G2-A_2649 K_Initialisierung: Initialisierte Attribute von MF / DF.SAK / PrK.SAK.SIG.R3072**

Das Objekt PrK.SAK.SIG.R3072 MUSS die in Tab_gSMC-K_ObjSys_073 dargestellten Werte besitzen.

Tabelle 120: Tab_gSMC-K_ObjSys_073 Initialisierte Attribute von MF / DF.SAK / PrK.SAK.SIG.R3072

Attribute	Wert	Bemerkung
Objekttyp	privates Schlüsselobjekt, RSA 3072	
keyIdentifier	'15' = 21	
privateKey	herstellerspezifisch „unbefüllt", Speicherplatz hinreichend für einen Schlüssel mit Moduluslänge 3072 Bit	wird später mit Generate Asymmetric Key Pair erzeugt
keyAvailable	False	
listAlgorithmIdentifier	alle Werte aus der Menge, siehe [gemSpec_COS] {sign9796_2_DS2, signPSS}	

lifeCycleStatus	„Operational state (activated)“	
Zugriffsregeln		
accessRules	identisch zu PrK.SAK.SIG.R2048	

⌫

5.6.20 MF / DF.SAK / PrK.SAK.SIG.E256 (Option_lange_Lebensdauer_im_Feld)

Dieser private Schlüssel für die Kryptographie mit elliptischen Kurven dient ebenfalls dazu, Konfigurationsdaten der SAK zu signieren mit dem Ziel, die Integrität der Daten zu schützen. Er stellt eine der Möglichkeiten dar, den Schlüssel PrK.SAK.SIG.R2048 nach Ablauf seiner Nutzungszeit abzulösen. Die Entscheidung, welches Verfahren aus der Menge {R2048, R3072, E256, E384} bei einem Wechsel des Schlüsselmaterials gewählt wird, wird zu einem späteren Zeitpunkt getroffen. Der zugehörige öffentliche Schlüssel lässt sich mittels des Kommandos Generate Asymmetric Key Pair (siehe [gemSpec_COS#14.9.3.4]) auslesen.

Da es sich um eine SAK interne Funktionalität handelt, ist ein Zertifikat nicht erforderlich.

⌦ **Card-G2-A_3436 K_Initialisierung: Initialisierte Attribute von MF / DF.SAK / PrK.SAK.SIG.E256**

Das Objekt PrK.SAK.SIG.E256 MUSS die in Tab_gSMC-K_ObjSys_186 dargestellten Werte besitzen.

Tabelle 121: Tab_gSMC-K_ObjSys_186 Initialisierte Attribute von MF / DF.SAK / PrK.SAK.SIG.E256

Attribute	Wert	Bemerkung
Objekttyp	privates Schlüsselobjekt, ELC 256	
keyIdentifier	’18’ = 24	
privateElcKey	domainparameter = brainpoolP256r1	wird später mit Generate Asymmetric Key Pair erzeugt
privateElcKey	keyData = AttributNotSet	
keyAvailable	False	
listAlgorithmIdentifier	alle Werte aus der Menge, siehe [gemSpec_COS] {signECDSA }	
lifeCycleStatus	„Operational state (activated)“	
Zugriffsregel für logischen LCS „Operational state (activated)”		
accessRules	identisch zu PrK.SAK.SIG.R2048	

⌫

5.6.21 MF / DF.SAK / PrK.SAK.SIG.E384 (Option_lange_Lebensdauer_im_Feld)

Dieser private Schlüssel für die Kryptographie mit elliptischen Kurven dient dazu Konfigurationsdaten der SAK zu signieren mit dem Ziel die Integrität der Daten zu schützen. Da es sich um eine SAK interne Funktionalität handelt, ist ein Zertifikat nicht erforderlich.

Der zugehörige öffentliche Schlüssel lässt sich mittels des Kommandos GENERATE ASYMMETRIC KEY PAIR (siehe [gemSpec_COS#14.9.3.4]) auslesen.

⌦ **Card-G2-A_2650 K_Initialisierung: Initialisierte Attribute von MF / DF.SAK / PrK.SAK.SIG.E384**

Das Objekt PrK.SAK.SIG.E384 MUSS die in Tab_gSMC-K_ObjSys_074 dargestellten Werte besitzen.

Tabelle 122: Tab_gSMC-K_ObjSys_074 Initialisierte Attribute von MF / DF.SAK / PrK.SAK.SIG.E384

Attribute	Wert	Bemerkung
Objekttyp	privates Schlüsselobjekt, ELC 384	
keyIdentifier	'16' = 22	
privateElcKey	domainparameter = brainpoolP384r1	wird später mit Generate Asymmetric Key Pair erzeugt
privateElcKey	keyData = AttributNotSet	
keyAvailable	False	
listAlgorithmIdentifier	alle Werte aus der Menge, siehe [gemSpec_COS] {signECDSA }	
lifeCycleStatus	„Operational state (activated)“	
Zugriffsregel für logischen LCS „Operational state (activated)”		
accessRules	identisch zu PrK.SAK.SIG.R2048	

⌫

Hinweis (121) Kommandos, die gemäß [gemSpec_COS] mit einem privaten Schlüsselobjekt ELC arbeiten, sind:
ACTIVATE, DEACTIVATE, DELETE, EXTERNAL AUTHENTICATE, GENERAL AUTHENTICATE, GENERATE ASYMMETRIC KEY PAIR, INTERNAL AUTHENTICATE, PSO Decipher, PSO Transcipher, PSO Compute Digital Signature, TERMINATE

5.7 MF / DF.Sicherheitsanker

Die Anwendung DF.Sicherheitsanker enthält Zertifikate, die im Rahmen der Prüfung von TSL- oder TCL-Listen und QES-Zertifikaten relevant sind.

Hinweis (122) Aktuell werden in diesem Ordner Root Zertifikate C.TSL.CA gespeichert. Diese selbstsignierten Zertifikate enthalten einen öffentlichen Schlüssel zur Prüfung der Signer Zertifikate C.TSL.SIG und C.TCL.SIG. Die öffentlichen Schlüssel der letztgenannten Signaturzertifikate dienen dazu, Signaturen von TSL bzw. TCL Listen zu prüfen.

⌦ **Card-G2-A_2653 K_Initialisierung: Initialisierte Attribute von MF / DF.Sicherheitsanker**

Das Objekt DF.Sicherheitsanker MUSS die in Tab_gSMC-K_ObjSys_075 dargestellten Werte besitzen.

Tabelle 123: Tab_gSMC-K_ObjSys_075 Initialisierte Attribute von MF / DF.Sicherheitsanker

Attribute	Wert	Bemerkung
Objekttyp	Ordner	
applicationIdentifier	'D276 0001 4405'	
fileIdentifier	herstellerspezifisch	
lifeCycleStatus	„Operational state (activated)"	
shareable	True	
Zugriffsregel für logischen LCS „Operational state (activated)"		
Zugriffsart	Zugriffsbedingung	Bemerkung
GET RANDOM	ALWAYS	
LOAD APPLICATION	PWD(PIN.Pers)	
andere	NEVER	
Zugriffsregel für logischen LCS „Operational state (deactivated)"		
Zugriffsart	Zugriffsbedingung	Bemerkung
alle	herstellerspezifisch	siehe Hinweis (124)
Zugriffsregel für logischen LCS „Termination state"		
Zugriffsart	Zugriffsbedingung	Bemerkung
alle	herstellerspezifisch	siehe Hinweis (124)

⌫

Hinweis (123) Kommandos, die gemäß [gemSpec_COS] mit einem Ordnerobjekt arbeiten, sind: ACTIVATE, DEACTIVATE, DELETE, FINGERPRINT, GET RANDOM, LIST PUBLIC KEY, LOAD APPLICATION, SELECT, TERMINATE DF.

Hinweis (124) Da sich weder dieser Ordner noch darüberliegende Ebenen deaktivieren lassen, sind diese Zustände für Objekte im Kapitel 5.7 im Allgemeinen irrelevant.

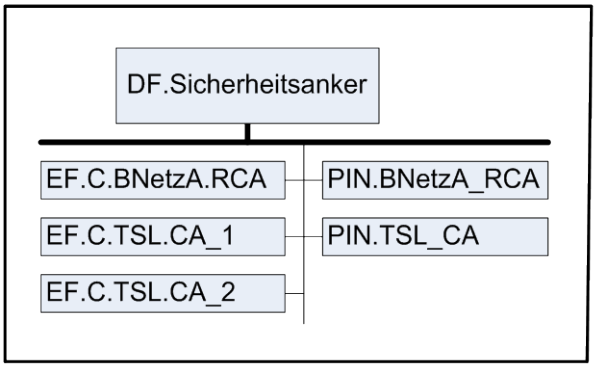

Abbildung 5: Abb_gSMC-K_ObjSys_005 Dateistruktur der Anwendung DF.Sicherheitsanker

5.7.1 MF / DF.Sicherheitsanker / EF.C.BNetzA.RCA

Diese Datei enthält ein Zertifikat mit dem öffentlichen Schlüssel PuK.BnetzA.RCA. Dieser öffentliche Schlüssel dient der Verifikation des Zertifikates C.BnetzA.RCA, welches ein selbstsigniertes Wurzelzertifikat der Bundesnetzagentur ist. Falls der Fehlbedienungszähler *retryCounter* von PIN.BNetzA_RCA den Wert null besitzt, dann sind weitere Änderungen des Dateiinhaltes unmöglich.

⌦ **Card-G2-A_2654 K_Initialisierung: Initialisierte Attribute von MF / DF.Sicherheitsanker / EF.C.BNetzA.RCA**

Das Objekt EF.C.BNetzA.RCA MUSS die in Tab_gSMC-K_ObjSys_076 dargestellten Werte besitzen.

Tabelle 124: Tab_gSMC-K_ObjSys_076 Initialisierte Attribute von MF / DF.Sicherheitsanker / EF.C.BNetzA.RCA

Attribute	Wert	Bemerkung
Objekttyp	transparentes Elementary File	
fileIdentifier	‘C6 10’	
shortFileIdentifier	‘10’ = 16	
numberOfOctet	‘08 02’ Oktett = 2.050 Oktett	
positionLogicalEndOfFile	Zahl der tatsächlich belegten Oktette	
flagTransactionMode	True	
flagChecksum	False	
lifeCycleStatus	„Operational state (activated)“	
shareable	True	
body	‘XX…YY’	
Zugriffsregel für logischen LCS „Operational state (activated)”		
Zugriffsart	Zugriffsbedingung	Bemerkung
READ BINARY	ALWAYS	
ERASE BINARY SET LOGICAL EOF UPDATE BINARY WRITE BINARY	PWD(PIN.BnetzA_RCA)	
andere	NEVER	
Zugriffsregel für logischen LCS „Operational state (deactivated)”		
Zugriffsart	Zugriffsbedingung	Bemerkung
alle	herstellerspezifisch	siehe Hinweis (124)
Zugriffsregel für logischen LCS „Termination state“		
Zugriffsart	Zugriffsbedingung	Bemerkung
alle	herstellerspezifisch	siehe Hinweis (124)

⌫

Hinweis (125) Kommandos, die gemäß [gemSpec_COS] mit einem transparenten EF arbeiten, sind: ACTIVATE, DEACTIVATE, DELETE, ERASE BINARY, READ BINARY, SELECT, SET LOGICAL EOF, UPDATE BINARY, TERMINATE, WRITE BINARY.

Hinweis (126)

5.7.2 MF / DF.Sicherheitsanker / EF.C.TSL.CA_1

Genau wie EF.C.TSL.CA_2 in Kapitel 5.7.3 enthält diese Datei ein Zertifikat mit dem öffentlichen Schlüssel PuK.TSL.CA_1. Dieser öffentliche Schlüssel dient der Verifikation des Zertifikates C.TSL.SIG. Bei C.TSL.CA_1 handelt es sich um ein CA-Zertifikat. Falls der Fehlbedienungszähler *retryCounter* von PIN.TSL_CA_1 den Wert null besitzt, dann sind weitere Änderungen des Dateiinhaltes unmöglich.

⌦ **Card-G2-A_2655 K_Initialisierung: Initialisierte Attribute von MF / DF.Sicherheitsanker / EF.C.TSL.CA_1**

Das Objekt EF.C.TSL.CA_1 MUSS die in Tab_gSMC-K_ObjSys_077 dargestellten Werte besitzen.

Tabelle 125: Tab_gSMC-K_ObjSys_077 Initialisierte Attribute von MF / DF.Sicherheitsanker / EF.C.TSL.CA_1

Attribute	Wert	Bemerkung
Objekttyp	transparentes Elementary File	
fileIdentifier	‘C6 01’	
shortFileIdentifier	‘01’ = 1	
numberOfOctet	‘08 02’ Oktett = 2050 Oktett	
positionLogi-calEndOfFile	Zahl der tatsächlich belegten Oktette	
flagTransactionMo-de	True	
flagChecksum	False	
lifeCycleStatus	„Operational state (activated)“	
shareable	True	
body	C.TSL.CA_1 gemäß [gemSpec_PKI#5.13.3]	
Zugriffsregel für logischen LCS „Operational state (activated)”		
Zugriffsart	Zugriffsbedingung	Bemerkung
READ BINARY	ALWAYS	
ERASE BINARY SET LOGICAL EOF UPDATE BINARY WRITE BINARY	PWD(PIN.TSL_CA)	
andere	NEVER	
Zugriffsregel für logischen LCS „Operational state (deactivated)”		
Zugriffsart	Zugriffsbedingung	Bemerkung
alle	herstellerspezifisch	siehe Hin-weis (124)
Zugriffsregel für logischen LCS „Termination state“		
Zugriffsart	Zugriffsbedingung	Bemerkung
alle	herstellerspezifisch	siehe Hin-weis (124)

⌫

Hinweis (127) Kommandos, die gemäß [gemSpec_COS] mit einem transparenten EF arbeiten, sind: ACTIVATE, DEACTIVATE, DELETE, ERASE BINARY, READ BINARY, SELECT, SET LOGICAL EOF, UPDATE BINARY, TERMINATE, WRITE BINARY.

5.7.3 MF / DF.Sicherheitsanker / EF.C.TSL.CA_2

Genau wie EF.C.TSL.CA_1 in Kapitel 5.7.2 enthält diese Datei ein Zertifikat mit dem öffentlichen Schlüssel PuK.TSL.CA_2. Dieser öffentliche Schlüssel dient der Verifikation des Zertifikates C.TSL.SIG. Bei C.TSL.CA_2 handelt es sich um ein CA-Zertifikat. Falls der Fehlbedienungszähler *retryCounter* von PIN.TSL_CA_2 den Wert null besitzt, dann sind weitere Änderungen des Dateiinhaltes unmöglich.

⌦ **Card-G2-A_2656 K_Initialisierung: Initialisierte Attribute von MF / DF.Sicherheitsanker / EF.C.TSL.CA_2**

Das Objekt EF.C.TSL.CA_2 MUSS die in Tab_gSMC-K_ObjSys_078 dargestellten Werte besitzen.

Tabelle 126: Tab_gSMC-K_ObjSys_078 Initialisierte Attribute von MF / DF.Sicherheitsanker / EF.C.TSL.CA_2

Attribute	Wert	Bemerkung
Objekttyp	transparentes Elementary File	
fileIdentifier	‘C6 02’	
shortFileIdentifier	‘02’ = 2	
numberOfOctet	‘08 02’ Oktett = 2.050 Oktett	
positionLogicalEndOfFile	’0’	
flagTransactionMode	True	
flagChecksum	False	
lifeCycleStatus	„Operational state (activated)“	
shareable	True	
body	kein Inhalt	
Zugriffsregel für logischen LCS „Operational state (activated)”		
Zugriffsart	Zugriffsbedingung	Bemerkung
READ BINARY	ALWAYS	
ERASE BINARY SET LOGICAL EOF UPDATE BINARY WRITE BINARY	PWD(PIN.TSL_CA)	
andere	NEVER	
Zugriffsregel für logischen LCS „Operational state (deactivated)”		
Zugriffsart	Zugriffsbedingung	Bemerkung
alle	herstellerspezifisch	siehe Hinweis (124)
Zugriffsregel für logischen LCS „Termination state“		
Zugriffsart	Zugriffsbedingung	Bemerkung
alle	herstellerspezifisch	siehe Hinweis (124)

⌫

Hinweis (128) Kommandos, die gemäß [gemSpec_COS] mit einem transparenten EF arbeiten, sind: ACTIVATE, DEACTIVATE, DELETE, ERASE BINARY, READ BINARY, SELECT, SET LOGICAL EOF, UPDATE BINARY, TERMINATE, WRITE BINARY.

⌦ **Card-G2-A_3437 K_Personalisierung: Personalisierte Attribute von MF / EF.C.TSL.CA_2**

Bei der Personalisierung von EF.C.TSL.CA_2 MÜSSEN die in Tab_gSMC-K_ObjSys_175 angegebenen Attribute mit den dort angegebenen Inhalten personalisiert werden.

Tabelle 127: Tab_gSMC-K_ObjSys_175 Attribute von MF / EF.C.TSL.CA_2

Attribute	Wert	Bemerkung
body	C.TSL.CA_2 gemäß [gemSpec_PKI#5.13.3]	
positionLogicalEndOfFile	Zahl der tatsächlich belegten Oktette	

⌫

5.7.4 MF/DF.Sicherheitsanker / PIN.BNetzA_RCA

Dieses Passwortobjekt wird zur Freischaltung des Kommandos UPDATE BINARY für die Datei EF.C.BNetzA.RCA (siehe Kapitel 5.7.1) verwendet.

⌦ **Card-G2-A_2658 K_Initialisierung: Initialisierte Attribute von MF / DF.Sicherheitsanker / PIN.BNetzA_RCA**

Das Objekt PIN.BNetzA_RCA MUSS die in Tab_gSMC-K_ObjSys_080 dargestellten Werte besitzen.

Tabelle 128: Tab_gSMC-K_ObjSys_080 Initialisierte Attribute von MF / DF.Sicherheitsanker / PIN.BNetzA_RCA

Attribute	Wert	Bemerkung
Objekttyp	Passwortobjekt	
pwdIdentifier	‘00’ = 0	
secret	undefiniert	wird personalisiert
minimumLength	12	
maximumLength	12	
startRetryCounter	3	
retryCounter	3	
transportStatus	ein Wert aus der Menge {Leer-PIN, Transport-PIN}	
flagEnabled	True	
startSsec	unendlich	
PUK	kein Inhalt	keine PUK
pukUsage	0	keine PUK
lifeCycleStatus	„Operational state (activated)“	
Zugriffsregel für logischen LCS „Operational state (activated)”		
Zugriffsart	Zugriffsbedingung	Bemerkung

CHANGE RD, P1=1	ALWAYS	siehe Hinweis (130)
	herstellerspezifisch	siehe [Card-G2-A_2659]
CHANGE RD, P1=0	ALWAYS	siehe Hinweis (131)
GET PIN STATUS	ALWAYS	
VERIFY	ALWAYS	
andere	NEVER	
Zugriffsregel für logischen LCS „Operational state (deactivated)"		
Zugriffsart	Zugriffsbedingung	Bemerkung
alle	herstellerspezifisch	siehe Hinweis (124)
Zugriffsregel für logischen LCS „Termination state"		
Zugriffsart	Zugriffsbedingung	Bemerkung
alle	herstellerspezifisch	siehe Hinweis (124)

⌫

Hinweis (129) Kommandos, die gemäß [gemSpec_COS] mit einem Passwortobjekt arbeiten, sind: ACTIVATE, CHANGE REFERENCE DATA, DEACTIVATE, DELETE, DISABLE VERIFICATION REQUIREMENT, ENABLE VERIFICATION REQUIREMENT, GET PIN STATUS, RESET RETRY COUNTER, VERIFY, TERMINATE

Hinweis (130) Diese Tabellenzeile gilt für den Fall transportStatus gleich Leer-PIN.

Hinweis (131) Diese Tabellenzeile gilt für den Fall transportStatus ungleich Leer-PIN.

⌦ **Card-G2-A_2659 K_Initialisierung: CHANGE REFERENCE DATA bei Nutzung der Leer-PIN für PIN.BNetzA**

Wenn für PIN.BnetzA_RCA als Transportschutz Leer-PIN verwendet wird, dann DARF PIN.AK nicht personalisiert werden und es DARF im Zustand *transportStatus* gleich *regularPassword* das Attribut *secret* NICHT mit der Variante CHANGE REFERENCE DATA mit P1=1 änderbar sein. Die letzte Anforderung ist herstellerspezifisch umzusetzen. ⌫

⌦ **Card-G2-A_3438 K_Personalisierung: Personalisierte Attribute von MF / DF.Sicherheitsanker / PIN.BNetzA_RCA**

Wenn der Wert des Attributes transportStatus Transport–PIN ist, MÜSSEN bei der Personalisierung von PIN.BNetzA_RCA die in Tab_gSMC-K_ObjSys_146 angegebenen Attribute mit den dort angegebenen Inhalten personalisiert werden.

Tabelle 129: Tab_gSMC-K_ObjSys_146 Attribute von MF / DF.Sicherheitsanker / PIN.BNetzA_RCA

Attribute	Wert	Bemerkung
secret	PIN-Wert gemäß [gemSpec_PINPUK_TI]	wird personalisiert
transportStatus	Transport-PIN	wird gegebenenfalls personalisiert, siehe Hinweis (132)

⌫

Hinweis (132) Für transportStatus wird der Wert „Transport-PIN“ initialisiert. Beispielsweise durch das Kommando Change Reference Data ist es möglich, diesen Wert im Rahmen der Personalisierung auf „regularPassword“ zu setzen.

5.7.5 MF/DF.Sicherheitsanker / PIN.TSL_CA

Dieses Passwortobjekt wird zur Freischaltung des Kommandos UPDATE BINARY für die Datei EF.C.TSL.CA_1 (siehe Kapitel 5.7.2) und EF.C.TSL.CA_2 (siehe Kapitel 5.7.3) verwendet.

⌦ **Card-G2-A_2660 K_Initialisierung: Initialisierte Attribute von MF / DF.Sicherheitsanker / PIN.TSL_CA**

Das Objekt PIN.TSL_CA MUSS die in Tab_gSMC-K_ObjSys_081 dargestellten Werte besitzen.

Tabelle 130: Tab_gSMC-K_ObjSys_081 Initialisierte Attribute von MF / DF.Sicherheitsanker / PIN.TSL_CA

Attribute	Wert	Bemerkung
Objekttyp	Passwortobjekt	
pwdIdentifier	‘01’ = 1	
secret	undefiniert	wird personalisiert
minimumLength	12	
maximumLength	12	
startRetryCounter	3	
retryCounter	3	
transportStatus	ein Wert aus der Menge {Leer-PIN, Transport-PIN}	
flagEnabled	True	
startSsec	unendlich	
PUK	kein Inhalt	keine PUK
pukUsage	0	keine PUK
lifeCycleStatus	„Operational state (activated)“	
Zugriffsregel für logischen LCS „Operational state (activated)”		
Zugriffsart	Zugriffsbedingung	Bemerkung
CHANGE RD, P1=1	ALWAYS	siehe Hinweis (134)
	herstellerspezifisch	siehe Hinweis (134)
CHANGE RD, P1=0	ALWAYS	siehe Hinweis (135)
GET PIN STATUS	ALWAYS	
VERIFY	ALWAYS	
andere	NEVER	
Zugriffsregel für logischen LCS „Operational state (deactivated)”		
Zugriffsart	Zugriffsbedingung	Bemerkung
alle	herstellerspezifisch	siehe Hinweis (124)
Zugriffsregel für logischen LCS „Termination state“		

Zugriffsart	Zugriffsbedingung	Bemerkung
alle	herstellerspezifisch	siehe Hinweis (124)

⌫

Hinweis (133) Kommandos, die gemäß [gemSpec_COS]] mit einem Passwortobjekt arbeiten, sind: ACTIVATE, CHANGE REFERENCE DATA, DEACTIVATE, DELETE, DISABLE VERIFICATION REQUIREMENT, ENABLE VERIFICATION REQUIREMENT, GET PIN STATUS, RESET RETRY COUNTER, VERIFY, TERMINATE

Hinweis (134) Diese Tabellenzeile gilt für den Fall transportStatus gleich Leer-PIN.

Hinweis (135) Diese Tabellenzeile gilt für den Fall transportStatus ungleich Leer-PIN.

⌦ **Card-G2-A_2661 K_Initialisierung: CHANGE REFERENCE DATA bei Nutzung der Leer-PIN für PIN.TSL**

Wenn für PIN.TSL_CA als Transportschutz Leer-PIN verwendet wird, dann DARF PIN.AK nicht personalisiert werden und es DARF im Zustand *transportStatus* gleich *regularPassword* das Attribut *secret* NICHT mit der Variante CHANGE REFERENCE DATA mit P1=1 änderbar sein. Die letzte Anforderung ist herstellerspezifisch umzusetzen. ⌫

⌦ **Card-G2-A_3439 K_Personalisierung: Personalisierte Attribute von MF / DF.Sicherheitsanker / PIN.TSL_CA**

Wenn der Wert des Attributes transportStatus ransport–PIN ist, MÜSSEN bei der Personalisierung von PIN.TSL_CA die in Tab_gSMC-K_ObjSys_147 angegebenen Attribute mit den dort angegebenen Inhalten personalisiert werden.

Tabelle 131: Tab_gSMC-K_ObjSys_147 Attribute von MF / DF.Sicherheitsanker / PIN.TSL_CA

Attribute	Wert	Bemerkung
secret	PIN-Wert gemäß [gemSpec_PINPUK_TI]	wird personalisiert
transportStatus	Transport-PIN	wird gegebenenfalls personalisiert, siehe Hinweis (136)

⌫

Hinweis (136) Für transportStatus wird der Wert „Transport-PIN“ initialisiert. Beispielsweise durch das Kommando Change Reference Data ist es möglich, diesen Wert im Rahmen der Personalisierung auf „regularPassword“ zu setzen.

5.8 Zusätzliche Applikationen und Dateien

Da eine gSMC-K innerhalb der TI nicht als eigenständige Komponente verwendet wird, sondern lediglich als Teilkomponente innerhalb eines Konnektors, ist es möglich, dass ein bestimmter Konnektor für den Betrieb weitere Objekte auf einer gSMC-K erwartet. Die Anforderungen in diesem Kapitel sind dazu gedacht, einem Konnektorhersteller in gewis-

sem Rahmen eine Planungssicherheit zu geben, was die Installation weiterer Applikationen und Dateien anbelangt.

⌦ **Card-G2-A_2662 K_Initialisierung: Zahl der Ordner in MF, DF.AK, DF.NK, DF.SAK, DF.Sicherheitsanker**

Für jeden Ordner, sofern vorhanden, aus der Menge {MF, DF.AK, DF.NK, DF.SAK, DF.Sicherheitsanker} gilt:

a) Es MUSS möglich sein, im Ordner bis zu vier Dateien anzulegen.

b) Für jede Datei gilt:

1. Es MUSS möglich sein, dass die Datei durch bis zu zwei individuelle Zugriffsregel geschützt wird.
2. Jede dieser Zugriffsregeln MUSS gemäß [gemSpec_COS] kodierbar sein und MUSS insbesondere den Punkt [gemSpec_COS#N007.170] beachten.
3. Die Zugriffsregeln einer Datei DÜRFEN bei einer Kodierung gemäß [ISO7816-4] Kapitel 5.4.3.2 zusammen NICHT mehr als 128 Oktette beanspruchen.⌫

⌦ **Card-G2-A_2663 K_gSMC-K: Anlegen von EF.GeneralPurpose in MF, DF.AK, DF.NK, DF.SAK, DF.Sicherheitsanker**

Es MUSS möglich sein

a) in mindestens einem Ordner aus der Menge {MF, DF.AK, DF.NK, DF.SAK, DF.Sicherheitsanker}, sofern dieser vorhanden ist

b) die in Tab_gSMC-K_ObjSys_082 spezifizierte Datei anzulegen.⌫

Hinweis (137) Card-G2-A_2662 stellt sicher, dass für die Zugriffsregeln immer eine gewisse Menge an Speicherplatz vorhanden ist. Das gilt z.B. auch, wenn das COS die Zugriffregeln analog zu [ISO7816-4] Kapitel 5.4.3.3 in einem EF.ARR speichert.

Hinweis (138) Card-G2-A_2663 stellt sicher, dass eine gewisse Menge an freiem Speicherplatz zur Verfügung steht. Dabei fordert Card-G2-A_2663 a, dass in jedem vorhandenen Ordner der hier geforderte Speicherplatz auch exklusiv zur Verfügung steht. Demgegenüber stellt Card-G2-A_2663 b eine Forderung nach der Mindestmenge an gesamten freien Speicher dar.

5.9 EF.GeneralPurpose (kann nach Ausgabe der gSMC-K nachgeladen werden)

⌦ **Card-G2-A_2664 Attribute der nachladbaren Datei EF.GeneralPurpose**

Falls das Objekt EF.GeneralPurpose auf die gSMC-K nachgeladen wird, MUSS es die in Tab_gSMC-K_ObjSys_082 dargestellten Werte besitzen.

Tabelle 132: Tab_gSMC-K_ObjSys_082 Attribute der nachladbaren Datei EF.GeneralPurpose

Attribute	Wert	Bemerkung

Objekttyp	transparentes Elementary File	
fileIdentifier	‘10 00’	
shortFileIdentifier	–	
numberOfOctet	‘2000’ Oktett = 8.192 Oktett	
positionLogi-calEndOfFile	Zahl der tatsächlich belegten Oktette	
flagTransactionMo-de	True	
flagChecksum	False	
lifeCycleStatus	„Operational state (activated)“	
shareable	True	
body	‘XX…YY’	
Zugriffsregel für logischen LCS „Operational state (activated)”		
Zugriffsart	Zugriffsbedingung	Bemerkung
DELETE	ALWAYS	
READ BINARY	ALWAYS	
ERASE BINARY SET LOGICAL EOF UPDATE BINARY WRITE BINARY	ALWAYS	
andere	NEVER	
Zugriffsregel für logischen LCS „Operational state (deactivated)”		
Zugriffsart	Zugriffsbedingung	Bemerkung
alle	herstellerspezifisch	
Zugriffsregel für logischen LCS „Termination state“		
Zugriffsart	Zugriffsbedingung	Bemerkung
alle	herstellerspezifisch	

⌫

Hinweis (139) Kommandos, die gemäß [gemSpec_COS] mit einem transparenten EF arbeiten, sind: ACTIVATE, DEACTIVATE, DELETE, ERASE BINARY, READ BINARY, SELECT, SET LOGICAL EOF, UPDATE BINARY, TERMINATE, WRITE BINARY.

5.10 Laden einer neuen Anwendung oder Anlegen eines EFs oder Sperren von Schlüsseln nach Ausgabe der gSMC-K

Es wird angenommen, dass das Laden neuer Anwendungen oder das Erstellen neuer EFs auf MF-Ebene (einschließlich Aktualisieren der Dateien EF.DIR und EF.Version) nach der Ausgabe der gSMC-K von einem Card Management System (CMS) durchgeführt wird. Dies ist ein optionaler Prozess.

Ebenso ist das CMS optional. Die Inhalte des Kapitels 14 in [gemSpec_COS] sind allerdings normativ, wenn das Laden neuer Anwendungen oder das Erstellen neuer EFs nach Aus¬gabe der gSMC-K durchgeführt werden.

Anhang A - Verzeichnisse

A1 – Abkürzungen

Kürzel	Erläuterung
AK	Anwendungskonnektor
APDU	Application Protocol Data Unit
ATR	Answer to Reset
CA	Certification Authority
CHAT	Certificate Holder Autorisation Template Liste von Rechten, die ein Zertifikatsinhaber besitzt
CMS	Card Management System
COS	Card Operating System, Kartenbetriebssystem
CUP	Certificate Update
C2C	Card to Card
DF	Dedicated File
EF	Elementary File
ELC	Elliptic Curve Cryptography, Kryptographie mittels elliptischer Kurven
GDO	Global Data Object
HBA	Heilberufeausweis
MF	Master File
NK	Netzkonnektor
RCA	Root Certification Authority
SAK	Signaturanwendungskomponente
TPM	Trusted Platform Module
TSL	Trust-service Status List
VPN	Virtual Private Network

A2 – Glossar

Das Projektglossar wird als eigenständiges Dokument zur Verfügung gestellt.

A3 – Abbildungsverzeichnis

Abbildung 1: Abb_gSMC-K_ObjSys_001 Dateistruktur einer gSMC-K auf oberster Ebene 23
Abbildung 2: Abb_gSMC-K_ObjSys_002 Dateistruktur der Anwendung DF.AK 80
Abbildung 3: Abb_gSMC-K_ObjSys_003 Dateistruktur der Anwendung DF.NK 93
Abbildung 4: Abb_gSMC-K_ObjSys_004 Objektstruktur der Anwendung DF.SAK 111
Abbildung 5: Abb_gSMC-K_ObjSys_005 Dateistruktur der Anwendung DF.Sicherheitsanker 132

A4 – Tabellenverzeichnis

Tabelle 1: Tab_gSMC-K_ObjSys_001 Liste der Komponenten, aus deren Sicht Anforderungen betrachtet werden 12
Tabelle 2: Tab_gSMC-K_ObjSys_002 ATR-Kodierung 21
Tabelle 3: Tab_gSMC-K_ObjSys_004 - Initialisierte Attribute von MF 23
Tabelle 4: Tab_gSMC-K_ObjSys_005 - Initialisierte Attribute von MF / EF.ATR 24
Tabelle 5: Tab_gSMC-K_ObjSys_009 Initialisierte Attribute von MF / EF.DIR 25
Tabelle 6: Tab_gSMC-K_ObjSys_010 Initialisierte Attribute von MF / EF.EnvironmentSettings 27
Tabelle 7: Tab_gSMC-K_ObjSys_090 Attribute von MF / EF.EnvironmentSettings 27
Tabelle 8: Tab_gSMC-K_ObjSys_011 Initialisierte Attribute von MF / EF.GDO 28
Tabelle 9: Tab_gSMC-K_ObjSys_177 Personalisierte Attribute von MF / EF.GDO 28
Tabelle 10: Tab_ gSMC-K_ObjSys_150 Initialisierte Attribute von MF / EF.KeyInfo 29
Tabelle 11 Tab_gSMC-K_ObjSys_012 Initialisierte Attribute von MF / EF.Version2 30
Tabelle 12: Tab_gSMC-K_ObjSys_007 Initialisierte Attribute von MF / EF.C.CA_SAK.CS.E256 31
Tabelle 13: Tab_gSMC-K_ObjSys_087 Attribute von MF / EF.C.CA_SAK.CS.E256 32
Tabelle 14: Tab_gSMC-K_ObjSys_008 Initialisierte Attribute von MF / EF.C.CA_SAK.CS.E384 33
Tabelle 15: Tab_gSMC-K_ObjSys_176 Initialisierte Attribute von MF / EF.PuK.RCA.CS.R2048 33
Tabelle 16: Tab_gSMC-K_ObjSys_084 Initialisierte Attribute von MF / EF.C.RCA.CS.E256 34
Tabelle 17: Tab_gSMC-K_ObjSys_192 Initialisierte Attribute von MF / EF.C.SMC.AUT_CVC.E256 36
Tabelle 18: Tab_gSMC-K_ObjSys_193 Personalisierte Attribute von MF / EF.C.SMC.AUT_CVC.E256 37

Tabelle 19: Tab_gSMC-K_ObjSys_194 Initialisierte Attribute von MF / EF.C.SMC.AUT_CVC.E384 37
Tabelle 20: Tab_gSMC-K_ObjSys_013 Initialisierte Attribute von MF / PIN.AK 38
Tabelle 21: Tab_gSMC-K_ObjSys_094 Attribute von MF / PIN.AK 39
Tabelle 22: Tab_gSMC-K_ObjSys_014 Initialisierte Attribute von MF / PIN.NK 40
Tabelle 23: Tab_gSMC-K_ObjSys_095 Attribute von MF / PIN.NK 41
Tabelle 24: Tab_gSMC-K_ObjSys_015 Initialisierte Attribute von MF / PIN.Pers 41
Tabelle 25: Tab_gSMC-K_ObjSys_096 Attribute von MF / PIN.Pers 42
Tabelle 26: Tab_gSMC-K_ObjSys_016 Initialisierte Attribute von MF / PIN.SAK 43
Tabelle 27: Tab_gSMC-K_ObjSys_097 Attribute von MF / PIN.SAK 44
Tabelle 28: Tab_gSMC-K_ObjSys_195 Initialisierte Attribute von MF / PrK.SMC.AUT_CVC.E256 45
Tabelle 29: Tab_gSMC-K_ObjSys_196 Personalisierte Attribute von MF / PrK.SMC.AUT_CVC.E256 46
Tabelle 30: Tab_gSMC-K_ObjSys_197 Initialisierte Attribute von MF / PrK.SMC.AUT_CVC.E384 46
Tabelle 31: Tab_gSMC-K_ObjSys_017 Initialisierte Attribute von MF / PrK.KONN.AUT.R2048 48
Tabelle 32: Tab_gSMC-K_ObjSys_098 Attribute von MF / PrK.KONN.AUT.R2048 49
Tabelle 33: Tab_gSMC-K_ObjSys_152 Initialisierte Attribute von MF / PrK.KONN.AUT2.R2048 50
Tabelle 34: Tab_gSMC-K_ObjSys_018 Initialisierte Attribute von MF / PrK.KONN.AUT.R3072 50
Tabelle 35: Tab_gSMC-K_ObjSys_178 Initialisierte Attribute von MF / PrK.KONN.AUT.E256 51
Tabelle 36: Tab_gSMC-K_ObjSys_019 Initialisierte Attribute von MF / PrK.KONN.AUT.E384 52
Tabelle 37: Tab_gSMC-K_ObjSys_020 Initialisierte Attribute von MF / PrK.GP.R2048 64
Tabelle 38: Tab_gSMC-K_ObjSys_101 Attribute von MF / PrK.GP.R2048 65
Tabelle 39: Tab_gSMC-K_ObjSys_027 Initialisierte Attribute von MF / PuK.GP.R2048 66
Tabelle 40: Tab_gSMC-K_ObjSys_104 Attribute von MF / PuK.GP.R2048 66
Tabelle 41: Tab_gSMC-K_ObjSys_153 Initialisierte Attribute von MF / PrK.GP2.R2048 67
Tabelle 42: Tab_gSMC-K_ObjSys_021 Initialisierte Attribute von MF / PrK.GP.R3072 68
Tabelle 43: Tab_gSMC-K_ObjSys_179 Initialisierte Attribute von MF / PrK.GP.E256 68
Tabelle 44: Tab_gSMC-K_ObjSys_022 Initialisierte Attribute von MF / PrK.GP.E384 69
Tabelle 45: Tab_gSMC-K_ObjSys_024 Initialisierte Attribute von MF / PuK.RCA.CS.E256 70
Tabelle 46: Tab_gSMC-K_ObjSys_191 Personalisierte Attribute von MF / PuK.RCA.CS.E256 für Testkarten 71

Tabelle 47: Tab_gSMC-K_ObjSys_085 Initialisierte Attribute von MF / PuK.RCA.ADMINCMS.CS.E256 72

Tabelle 48: Tab_gSMC-K_ObjSys_108 Attribute von MF / PuK.RCA.ADMINCMS.CS.E256 74

Tabelle 49: Tab_gSMC-K_ObjSys_030 Initialisierte Attribute von MF / SK.CMS.AES128 75

Tabelle 50: Tab_gSMC-K_ObjSys_110 Attribute von MF / SK.CMS.AES128 75

Tabelle 51: Tab_gSMC-K_ObjSys_031 Initialisierte Attribute von MF / SK.CMS.AES256 76

Tabelle 52: Tab_gSMC-K_ObjSys_111 Attribute von MF / SK.CMS.AES256 77

Tabelle 53: Tab_gSMC-K_ObjSys_154 Initialisierte Attribute von MF / SK.CUP.AES128 77

Tabelle 54: Tab_gSMC-K_ObjSys_155 Personalisierte Attribute von MF / SK.CUP.AES128 78

Tabelle 55: Tab_gSMC-K_ObjSys_156 Initialisierte Attribute von MF / SK.CUP.AES256 78

Tabelle 56: Tab_gSMC-K_ObjSys_157 Personalisierte Attribute von MF / SK.CUP.AES256 79

Tabelle 57: Tab_gSMC-K_ObjSys_032 Initialisierte Attribute von MF / DF.AK 79

Tabelle 58: Tab_gSMC-K_ObjSys_034 Initialisierte Attribute von MF / DF.AK / EF.C.AK.AUT.R2048 81

Tabelle 59: Tab_gSMC-K_ObjSys_158 Attribute von MF / DF.AK / EF.C.AK.AUT.R2048 81

Tabelle 60: Tab_gSMC-K_ObjSys_036 Initialisierte Attribute von MF / DF.AK / PrK.AK.AUT.R2048 82

Tabelle 61: Tab_gSMC-K_ObjSys_113 Attribute von MF / DF.AK / PrK.AK.AUT.R2048 83

Tabelle 62: Tab_gSMC-K_ObjSys_159 Initialisierte Attribute von MF / DF.AK / EF.C.AK.AUT2.XXXX 84

Tabelle 63: Tab_gSMC-K_ObjSys_187 Initialisierte Attribute von MF / DF.AK / PrK.AK.AUT2.R2048 85

Tabelle 64: Tab_gSMC-K_ObjSys_160 Initialisierte Attribute von MF / DF.AK / PrK.AK.AUT.R3072 86

Tabelle 65: Tab_gSMC-K_ObjSys_161 Initialisierte Attribute von MF / DF.AK / PrK.AK.AUT.E256 86

Tabelle 66: Tab_gSMC-K_ObjSys_162 Initialisierte Attribute von MF / DF.AK / PrK.AK.AUT.E384 87

Tabelle 67: Tab_gSMC-K_ObjSys_037 Initialisierte Attribute von MF / DF.AK / PrK.AK.CA_PS.R2048 88

Tabelle 68: Tab_gSMC-K_ObjSys_114 Attribute von MF / DF.AK / PrK.AK.CA_PS.R2048 89

Tabelle 69: Tab_gSMC-K_ObjSys_180 Initialisierte Attribute von MF / DF.AK / PrK.AK.CA_PS2.R2048 89
Tabelle 70: Tab_gSMC-K_ObjSys_038 Initialisierte Attribute von MF / DF.AK / PrK.AK.CA_PS.R3072 90
Tabelle 71: Tab_gSMC-K_ObjSys_181 Initialisierte Attribute von MF / DF.AK / PrK.AK.CA_PS.E256 91
Tabelle 72: Tab_gSMC-K_ObjSys_039 Initialisierte Attribute von MF / DF.AK / PrK.AK.CA_PS.E384 92
Tabelle 73: Tab_gSMC-K_ObjSys_040 Initialisierte Attribute von MF / DF.NK 92
Tabelle 74: Tab_gSMC-K_ObjSys_041 Initialisierte Attribute von MF / DF.NK / EF.ActKey 93
Tabelle 75: Tab_gSMC-K_ObjSys_042 Initialisierte Attribute von MF / DF.NK / EF.CardInfo 94
Tabelle 76: Tab_gSMC-K_ObjSys_043 Initialisierte Attribute von MF / DF.NK / EF.CFSMACKey 95
Tabelle 77: Tab_gSMC-K_ObjSys_044 Initialisierte Attribute von MF / DF.NK / EF.ConfigUser 96
Tabelle 78: Tab_gSMC-K_ObjSys_046 Initialisierte Attribute von MF / DF.NK / EF.C.NK.VPN.R2048 97
Tabelle 79: Tab_gSMC-K_ObjSys_121 Attribute von MF / DF.NK / EF.C.NK.VPN.R2048 98
Tabelle 80: Tab_gSMC-K_ObjSys_188 Initialisierte Attribute von MF / DF.NK / PrK.NK.VPN.R2048 98
Tabelle 81: Tab_gSMC-K_ObjSys_163 Attribute von MF / DF.NK / PrK.NK.VPN.R2048 100
Tabelle 82: Tab_gSMC-K_ObjSys_189 Initialisierte Attribute von MF / DF.NK / EF.C.NK.VPN2.XXXX 100
Tabelle 83: Tab_gSMC-K_ObjSys_164 Initialisierte Attribute von MF / DF.NK / PrK.NK.VPN2.R2048 101
Tabelle 84: Tab_gSMC-K_ObjSys_190 Initialisierte Attribute von MF / DF.NK / PrK.NK.VPN.R3072 102
Tabelle 85: Tab_gSMC-K_ObjSys_165 Initialisierte Attribute von MF / DF.NK / PrK.NK.VPN.E256 103
Tabelle 86: Tab_gSMC-K_ObjSys_166 Initialisierte Attribute von MF / DF.NK / PrK.NK.VPN.E384 103
Tabelle 87: Tab_gSMC-K_ObjSys_049 Initialisierte Attribute von MF / DF.NK / PrK.CFS.R2048 104
Tabelle 88: Tab_gSMC-K_ObjSys_123 Attribute von MF / DF.NK / PrK.CFS.R2048 105
Tabelle 89: Tab_gSMC-K_ObjSys_055 Initialisierte Attribute von MF / DF.NK / PuK.CFS.R2048 105
Tabelle 90: Tab_gSMC-K_ObjSys_130 Attribute von MF / DF.NK / PuK.CFS.R2048 106

Tabelle 91: Tab_gSMC-K_ObjSys_182 Initialisierte Attribute von MF / DF.NK / PrK.CFS2.R2048 107

Tabelle 92: Tab_gSMC-K_ObjSys_050 Initialisierte Attribute von MF / DF.NK / PrK.CFS.R3072 107

Tabelle 93: Tab_gSMC-K_ObjSys_183 Initialisierte Attribute von MF / DF.NK / PrK.CFS.E256 108

Tabelle 94: Tab_gSMC-K_ObjSys_051 Initialisierte Attribute von MF / DF.NK / PrK.CFS.E384 109

Tabelle 95: Tab_gSMC-K_ObjSys_058 Initialisierte Attribute von MF / DF.SAK 110

Tabelle 96: Tab_gSMC-K_ObjSys_167 Initialisierte Attribute von MF / DF.SAK / EF.C.SAK.AUT.R2048 112

Tabelle 97: Tab_gSMC-K_ObjSys_133 Attribute von MF / DF.SAK / EF.C.SAK.AUT.R2048 112

Tabelle 98: Tab_gSMC-K_ObjSys_168 Initialisierte Attribute von MF / DF.SAK / PrK.SAK.AUT.R2048 113

Tabelle 99: Tab_gSMC-K_ObjSys_169 Attribute von MF / DF.SAK / PrK.SAK.AUT.R2048 114

Tabelle 100: Tab_gSMC-K_ObjSys_060 Initialisierte Attribute von MF / DF.SAK / EF.C.SAK.AUT2.XXXX 114

Tabelle 101: Tab_gSMC-K_ObjSys_170 Initialisierte Attribute von MF / DF.SAK / PrK.SAK.AUT2.R2048 115

Tabelle 102: Tab_gSMC-K_ObjSys_171 Initialisierte Attribute von MF / DF.SAK / PrK.SAK.AUT.R3072 116

Tabelle 103: Tab_gSMC-K_ObjSys_172 Initialisierte Attribute von MF / DF.SAK / PrK.SAK.AUT.E256 117

Tabelle 104: Tab_gSMC-K_ObjSys_173 Initialisierte Attribute von MF / DF.SAK / PrK.SAK.AUT.E384 118

Tabelle 105: Tab_gSMC-K_ObjSys_064 Initialisierte Attribute von MF / DF.SAK / EF.C.SAK.AUTD_CVC.E256 118

Tabelle 106: Tab_gSMC-K_ObjSys_135 Attribute von MF / DF.SAK / EF.C.SAK.AUTD_CVC.E256 119

Tabelle 107: Tab_gSMC-K_ObjSys_067 Initialisierte Attribute von MF / DF.SAK / PrK.SAK.AUTD_CVC.E256 120

Tabelle 108: Tab_gSMC-K_ObjSys_137 Attribute von MF / DF.SAK / PrK.SAK.AUTD_CVC.E256 121

Tabelle 109: Tab_gSMC-K_ObjSys_065 Initialisierte Attribute von MF / DF.SAK / EF.C.SAK.AUTD_CVC.E384 121

Tabelle 110: Tab_gSMC-K_ObjSys_068 Initialisierte Attribute von MF / DF.SAK / PrK.SAK.AUTD_CVC.E384 122

Tabelle 111: Tab_gSMC-K_ObjSys_069 Initialisierte Attribute von MF / DF.SAK / PrK.SAK.CA_xTV.R2048 123

Tabelle 112: Tab_gSMC-K_ObjSys_139 Attribute von MF / DF.SAK / PrK.SAK.CA_xTV.R2048 124
Tabelle 113: Tab_gSMC-K_ObjSys_174 Initialisierte Attribute von MF / DF.SAK / PrK.SAK.CA_xTV2.R2048 124
Tabelle 114: Tab_gSMC-K_ObjSys_070 Initialisierte Attribute von MF / DF.SAK / PrK.SAK.CA_xTV.R3072 125
Tabelle 115: Tab_gSMC-K_ObjSys_184 Initialisierte Attribute von MF / DF.SAK / PrK.SAK.CA_xTV.E256 125
Tabelle 116: Tab_gSMC-K_ObjSys_071 Initialisierte Attribute von MF / DF.SAK / PrK.SAK.CA_xTV.E384 126
Tabelle 117: Tab_gSMC-K_ObjSys_072 Initialisierte Attribute von MF / DF.SAK / PrK.SAK.SIG.R2048 127
Tabelle 118: Tab_gSMC-K_ObjSys_142 Attribute von MF / DF.SAK / PrK.SAK.SIG.R2048 128
Tabelle 119: Tab_gSMC-K_ObjSys_185 Initialisierte Attribute von MF / DF.SAK / PrK.SAK.SIG2.R2048 129
Tabelle 120: Tab_gSMC-K_ObjSys_073 Initialisierte Attribute von MF / DF.SAK / PrK.SAK.SIG.R3072 129
Tabelle 121: Tab_gSMC-K_ObjSys_186 Initialisierte Attribute von MF / DF.SAK / PrK.SAK.SIG.E256 130
Tabelle 122: Tab_gSMC-K_ObjSys_074 Initialisierte Attribute von MF / DF.SAK / PrK.SAK.SIG.E384 131
Tabelle 123: Tab_gSMC-K_ObjSys_075 Initialisierte Attribute von MF / DF.Sicherheitsanker 132
Tabelle 124: Tab_gSMC-K_ObjSys_076 Initialisierte Attribute von MF / DF.Sicherheitsanker / EF.C.BNetzA.RCA 133
Tabelle 125: Tab_gSMC-K_ObjSys_077 Initialisierte Attribute von MF / DF.Sicherheitsanker / EF.C.TSL.CA_1 134
Tabelle 126: Tab_gSMC-K_ObjSys_078 Initialisierte Attribute von MF / DF.Sicherheitsanker / EF.C.TSL.CA_2 135
Tabelle 127: Tab_gSMC-K_ObjSys_175 Attribute von MF / EF.C.TSL.CA_2 136
Tabelle 128: Tab_gSMC-K_ObjSys_080 Initialisierte Attribute von MF / DF.Sicherheitsanker / PIN.BNetzA_RCA 136
Tabelle 129: Tab_gSMC-K_ObjSys_146 Attribute von MF / DF.Sicherheitsanker / PIN.BNetzA_RCA 137
Tabelle 130: Tab_gSMC-K_ObjSys_081 Initialisierte Attribute von MF / DF.Sicherheitsanker / PIN.TSL_CA 138
Tabelle 131: Tab_gSMC-K_ObjSys_147 Attribute von MF / DF.Sicherheitsanker / PIN.TSL_CA 139
Tabelle 132: Tab_gSMC-K_ObjSys_082 Attribute der nachladbaren Datei EF.GeneralPurpose 140

A5 – Referenzierte Dokumente

A5.1 – Dokumente der gematik

Die nachfolgende Tabelle enthält die Bezeichnung der in dem vorliegenden Dokument referenzierten Dokumente der gematik zur Telematikinfrastruktur. Version und Stand der referenzierten Dokumente sind daher in der nachfolgenden Tabelle nicht aufgeführt. Deren zu diesem Dokument passende jeweils gültige Versionen sind in den von der gematik veröffentlichten Produkttypsteckbriefen enthalten, in denen die vorliegende Version aufgeführt wird.

[Quelle]	Herausgeber (Erscheinungsdatum): Titel
[gemSpec_COS]	gematik: Spezifikation des Card Operating System (COS) - Elektrische Schnittstelle
[gemSpec_Karten_Fach_TIP]	gematik: Befüllvorschriften für die Plattformanteile der Karten der TI
[gemSpec_Krypt]	gematik: Verwendung kryptographischer Algorithmen in der Telematikinfrastruktur
[gemSpec_PINPUK_TI]	gematik: Übergreifende Spezifikation PIN/PUK-Policy für Smartcards der Telematikinfrastruktur
[gemSpec_OID]	gematik: Spezifikation Festlegung von OIDs
[gemSpec_PKI]	gematik: Übergreifende Spezifikation Spezifikation PKI
[gemSpec_Krypt]	gematik: Übergreifende Spezifikation - Verwendung kryptographischer Algorithmen in der Telematikinfrastruktur
[gemSpec_CVC_Root]	gematik: Spezifikation CVC - Root
[gemSpec_CVC_TSP]	gematik: Spezifikation Trust Service Provider CVC
[gemSpec_TK]	gematik: Spezifikation für Testkarten gematik (eGK, HBA, (g)SMC) der Generation 2
[gemSpec_SMC_OPT]	gematik: Spezifikation der Security Module Card (SMC) – Gemeinsame optische Merkmale

A5.2 – Weitere Dokumente

[Quelle]	Herausgeber (Erscheinungsdatum): Titel
[Beschluss 190]	Beschluss Nr. 190 der Europäischen Union vom 18. Juni 2003 betreffend die technischen Merkmale der europäischen Krankenversicherungskarte
[DIN_EN_1867]	EN 1867:1997 Machine readable cards – Health care applications – Numbering system and registration procedure for issuer identifiers DIN EN 1867:1997 Maschinenlesbare Karten – Anwendungen im Gesundheitswesen – Benummerungssystem und Registrierungsverfahren für Kartenausgeberschlüssel

[Quelle]	Herausgeber (Erscheinungsdatum): Titel
[ISO3166-1]	ISO/IEC 3166-1: Codes for the representations of names of countries
[ISO7816-3]	ISO/IEC 7816-3: Smart Card Standard: Part 3: Electronic Signals and Transmission Protocols
[ISO7816-4]	ISO/IEC 7816-4: 2005 (2nd edition) Identification cards - Integrated circuit cards - Part 4: Organization, security and commands for interchange
[ISO8825-1]	ISO/IEC 8825-1: 1995 Information technology - ASN.1 encoding rules - Specification of Basic Encoding Rules (BER), Canonical Encoding Rules (CER) and Distinguished Encoding Rules (DER)
[SD5]	ISO/IEC JTC1/SC17 STANDING DOCUMENT 5, 2006-06-19 Register of IC manufacturers
[PKCS#1v2.1]	PKCS #1 v2.1: RSA Cryptography Standard, RSA Laboratories, 2002-06-14
[RFC2119]	RFC 2119 (März 1997): Key words for use in RFCs to Indicate Requirement Levels S. Bradner, http://www.ietf.org/rfc/rfc2119.txt
[TLS]	The Transport Layer Security (TLS) Protocol, Version 1.1, RFC 4346