gematik
Gesellschaft für Telematikanwendungen der Gesundheitskarte mbH

Einführung der Gesundheitskarte

Informationsmodell eMP/AMTS-Datenmanagement

Beim vorliegenden Dokument handelt es sich um einen Entwurf der gematik in Vorbereitung auf zukünftige normative Festlegungen als Grundlage entsprechender Zulassungs- und Bestätigungsverfahren. Die gematik veröffentlicht diesen Entwurf mit dem Ziel, dass sich Interessierte bereits frühzeitig einen Überblick über die mögliche Weiterentwicklung der Telematikinfrastruktur verschaffen können. Die gematik übernimmt keine Gewähr für die Aktualität, Richtigkeit und Vollständigkeit dieses Entwurfes und behält sich das Recht vor, ohne vorherige Ankündigung Änderungen oder Ergänzungen vorzunehmen oder von den Regelungen insgesamt bzw. teilweise Abstand zu nehmen.

Version:	1.1.0 RC
Revision:	\main\rel_ors1\rel_ors2\1
Stand:	01.12.2017
Status:	In Bearbeitung
Klassifizierung:	öffentlich_Entwurf
Referenzierung:	[gemSpec_Info_AMTS]

Dokumentinformationen

Änderungen zur Vorversion

Es handelt sich um die Erstversion des Dokumentes

Dokumentenhistorie

Version	Stand	Kap./ Seite	Grund der Änderung, besondere Hinweise	Bearbeitung
	24.03.17		Ersterstellung	gematik
1.0.0	05.10.17		freigegeben	gematik
1.1.0 RC	30.11.17		Aktualisierung auf BMP v2.4, kleinere Korrekturen	gematik

Inhaltsverzeichnis

Dokumentinformationen 2
Inhaltsverzeichnis 3
1 Einordnung des Dokumentes 4
1.1 Zielsetzung 4
1.2 Zielgruppe 4
1.3 Geltungsbereich 4
1.4 Abgrenzungen 5
1.5 Methodik 5
2 Daten der Fachanwendung eMP/AMTS-Datenmanagement 6
2.1 XML-Artefakte/Versionsverwaltung 6
2.2 Einwilligungsdaten 7
2.3 eMP/AMTS-Daten 14
3 Übergreifende Festlegungen 65
3.1 Zeichensätze 65
3.2 Code-Systeme 65
Anhang A 66
A1 – Abkürzungen 67
A2 – Glossar 67
A3 – Tabellenverzeichnis 68
A4 – Referenzierte Dokumente 68

1 Einordnung des Dokumentes

1.1 Zielsetzung

Das vorliegende Dokument spezifiziert das Informationsmodell der Fachanwendung eMP/AMTS-Datenmanagement. Dieses teilt sich in zwei Entitäten auf:

- Informationen zur Einwilligung in die Fachanwendung eMP/AMTS-Datenmanagement (Referenz auf den Ablageort der Einwilligung)
- Nutzdaten der Fachanwendung eMP/AMTS-Datenmanagement (persönliche Daten des Versicherten, Medikationsdaten, Unverträglichkeiten etc.)

Für beide Teile gibt es XML-Artefakte, die im Folgenden ausführlich beschrieben und um weitere Anforderungen ergänzt werden. Dabei handelt es sich z. B. um Konformitätskriterien, die sich nur unzureichend mit XML-Schemata abbilden lassen, oder übergreifende Regelungen zur Befüllung der Attribute.

1.2 Zielgruppe

Das Dokument richtet sich an Hersteller des Produkttyps Fachmodul AMTS sowie Hersteller und Anbieter von Produkttypen, die hierzu eine Schnittstelle besitzen.

Wenn im Nachfolgenden Begriffe wie Versicherter, Arzt etc. benutzt werden, sind damit gleichzeitig auch immer die femininen Formen Versicherte, Ärztin etc. gemeint.

1.3 Geltungsbereich

Dieses Dokument enthält normative Festlegungen zur Telematikinfrastruktur des deutschen Gesundheitswesens. Der Gültigkeitszeitraum der vorliegenden Version und deren Anwendung in Zulassungs- oder Abnahmeverfahren wird durch die gematik GmbH in gesonderten Dokumenten (z. B. Dokumentenlandkarte, Produkttypsteckbrief, Leistungsbeschreibung) festgelegt und bekannt gegeben.

Hinweis: Der Umgang mit der Einwilligung ist abhängig von der Umsetzung der Regelungen der ab 25.05.2018 anzuwendenden Datenschutzgrundverordnung. Eine Vereinfachung im Sinne des Wegfalls der schriftlichen Einwilligung ist auf Basis der Gesetzeslage intendiert.

Schutzrechts-/Patentrechtshinweis

Die nachfolgende Spezifikation ist von der gematik allein unter technischen Gesichtspunkten erstellt worden. Im Einzelfall kann nicht ausgeschlossen werden, dass die Implementierung der Spezifikation in technische Schutzrechte Dritter eingreift. Es ist allein Sache des Anbieters oder Herstellers, durch geeignete Maßnahmen dafür Sorge zu tragen, dass von ihm aufgrund der Spezifikation angebotene Produkte und/oder Leistungen nicht gegen Schutzrechte Dritter verstoßen und sich ggf. die erforderlichen Erlaubnisse/Lizenzen von den betroffenen

Schutzrechtsinhabern einzuholen. Die gematik GmbH übernimmt insofern keinerlei Gewährleistungen.

Der Umgang mit der Einwilligung ist abhängig von der Umsetzung der Regelungen der am 25.05.2018 anzuwendenden Datenschutzgrundverordnung. Eine Vereinfachung im Sinne des Wegfalls der schriftlichen Einwilligung ist auf Basis der Gesetzeslage intendiert.

1.4 Abgrenzungen

Das Informationsmodell erweitert die Spezifikation des Fachmoduls AMTS und ist immer in dessen Kontext zu verstehen.

Die vollständige Anforderungslage für den Produkttyp Fachmodul AMTS ergibt sich aus weiteren Konzept- und Spezifikationsdokumenten. Die Gesamtheit der Anforderungen ist in dem Produkttypsteckbrief Fachmodul AMTS zusammenfassend dargestellt.

1.5 Methodik

Anforderungen als Ausdruck normativer Festlegungen werden durch eine eindeutige ID in eckigen Klammern sowie die dem RFC 2119 [RFC2119] entsprechenden, in Großbuchstaben geschriebenen deutschen Schlüsselworte MUSS, DARF NICHT, SOLL, SOLL NICHT, KANN gekennzeichnet.

Sie werden im Dokument wie folgt dargestellt:

⌦ **AMTS-A_0000 <Titel der Afo>**

Text / Beschreibung⌫

Dabei umfasst die Anforderung sämtliche innerhalb der Textmarken angeführten Inhalte.

Da in dem Beispielsatz „Eine leere Liste DARF NICHT ein Element besitzen.“ die Phrase „DARF NICHT“ semantisch irreführend wäre (wenn nicht ein, dann vielleicht zwei?), wird in diesem Dokument stattdessen „Eine leere Liste DARF KEIN Element besitzen.“ verwendet. Die Schlüsselworte werden außerdem um Pronomen in Großbuchstaben ergänzt, wenn dies den Sprachfluss verbessert oder die Semantik verdeutlicht.

Ein Großteil der Abbildungen und Tabellen der XML-Artefakte wurden automatisch erzeugt. Änderungen und Korrekturen müssen daher erst immer direkt in die XML-Artefakte eingefügt und die Inhalte für dieses Dokument anschließend neu generiert und gegebenenfalls ergänzt werden.

2 Daten der Fachanwendung eMP/AMTS-Datenmanagement

2.1 XML-Artefakte/Versionsverwaltung

Die eingangs beschriebenen Entitäten des Informationsmodells werden durch verschiedene XML-Schemata spezifiziert. Alle veröffentlichten Versionen der Schemata sind in Tabelle Tab_AMTS_Info_001 XML-Dokumente zum Info-Modell der Fachanwendung eMP/AMTS-Datenmanagement gelistet.

Tabelle 1: Tab_AMTS_Info_001 XML-Dokumente zum Info-Modell der Fachanwendung eMP/AMTS-Datenmanagement

Version	XML-Artefakte des Info-Modells	
1.0.0	**Einwilligung**	
	XSD-Name	AMTS_Einwilligung_Document_v1_0.xsd
	XSD-Version	1.0.0
	TargetNamespace	http://ws.gematik.de/fa/amtss/AMTS_Einwilligung_Document/v1.0
	eMP/AMTS-Daten	
	XSD-Name	AMTS_Document_v1_0.xsd
	XSD-Version	1.0.0
	TargetNamespace	http://ws.gematik.de/fa/amtss/AMTS_Document/v1.0
1.1.0	**Einwilligung**	
	XSD-Name	AMTS_Einwilligung_Document_v1_0.xsd
	XSD-Version	1.0.0
	TargetNamespace	http://ws.gematik.de/fa/amtss/AMTS_Einwilligung_Document/v1.0
	eMP/AMTS-Daten	
	XSD-Name	AMTS_Document_v1_1.xsd
	XSD-Version	1.1.0
	TargetNamespace	http://ws.gematik.de/fa/amtss/AMTS_Document/v1.1

Das Fachmodul AMTS muss darauf ausgelegt sein, abhängig vom Anwendungsfall auch ältere Versionen des Informationsmodels eMP/AMTS verarbeiten zu können. Dies ist z. B. wichtig, wenn die eGK eines Versicherten einen Medikationsplan inklusive Historie enthält, aber für eine längere Zeitspanne nicht mehr benutzt wurde, so dass sich möglicherweise die Datenstruktur geändert hat. Auch diese Daten müssen weiteren von den Primärsystemen der Leistungserbringer gelesen und verarbeitet werden können.

⌦ **AMTS-A_2230 FM AMTS: Info-Modell – Unterstützte Versionen bei Lesezugriffen**

Das Fachmodul AMTS MUSS alle in Tabelle Tab_AMTS_Info_001 XML-Dokumente zum Info-Modell der Fachanwendung eMP/AMTS-Datenmanagement gelisteten Versionen der XML-Schemata bei Lesezugriffen auf die eGK unterstützen.⌫

⌦ **AMTS-A_2231 FM AMTS: Info-Modell – Unterstützte Version bei Schreibzugriffen**

Das Fachmodul AMTS MUSS ausschließlich die höchsten Versionen der in Tabelle Tab_AMTS_Info_001 XML-Dokumente zum Info-Modell der Fachanwendung eMP/AMTS-Datenmanagement gelisteten XML-Schemata bei Schreibzugriffen auf die eGK unterstützen.⌫

⌦ **AMTS-A_2232 FM AMTS: Info-Modell – Updates der unterstützten Versionen mit Hilfe des Konfigurationsdienstes**

Das Fachmodul AMTS MUSS die in Tabelle Tab_AMTS_Info_001 XML-Dokumente zum Info-Modell der Fachanwendung eMP/AMTS-Datenmanagement gelisteten XML-Schemata über den Konfigurationsdienst beziehen können.⌫

2.2 Einwilligungsdaten

⌦ **AMTS-A_2227 FM AMTS: Info-Modell – Umsetzung des XML-Schemas der Einwilligungsdaten**

Das Fachmodul AMTS MUSS die Einwilligungsdaten nach den in Tabelle Tab_AMTS_Info_001 XML-Dokumente zum Info-Modell der Fachanwendung eMP/AMTS-Datenmanagement gelisteten XML-Schemata umsetzen.⌫

⌦ **AMTS-A_2634 FM AMTS: Info-Modell – Annotations im XML-Schema der Einwilligungsdaten**

Das Fachmodul AMTS MUSS alle Regelungen in den Annotations der XML-Schemata zu den Einwilligungsdaten nach Tabelle Tab_AMTS_Info_001 XML-Dokumente zum Info-Modell der Fachanwendung eMP/AMTS-Datenmanagement umsetzen.⌫

Die nachfolgenden Tabellen und Diagramme stellen eine lesbare Form der neuesten Version des XML-Schemas der Einwilligungsdaten dar. Sie enthalten keine zusätzlichen Informationen.

element **Einwilligung**

diagram	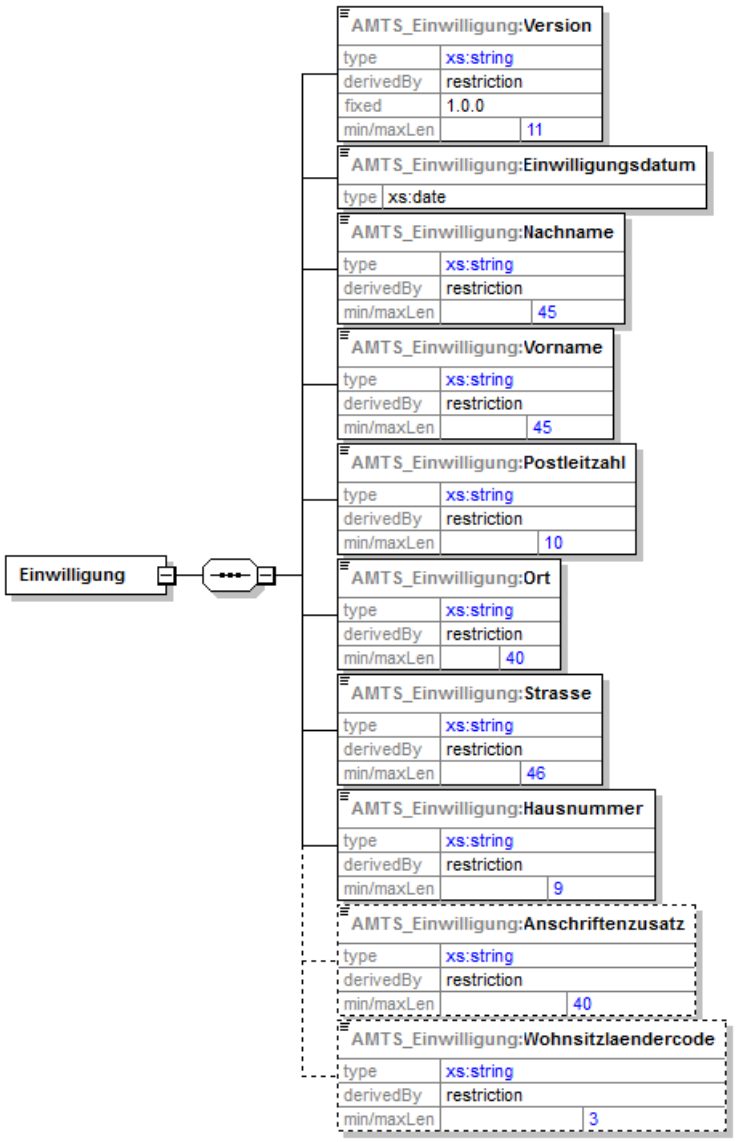
~~namespace~~	~~http://ws.gematik.de/fa/amtss/AMTS_Einwilligung_Document/v1.0~~
properties	content complex
children	**AMTS_Einwilligung:Version AMTS_Einwilligung:Einwilligungsdatum AMTS_Einwilligung:Nachname AMTS_Einwilligung:Vorname AMTS_Einwilligung:Postleitzahl AMTS_Einwilligung:Ort AMTS_Einwilligung:Strasse AMTS_Einwilligung:Hausnummer AMTS_Einwilligung:Anschriftenzusatz AMTS_Einwilligung:Wohnsitzlaendercode**
annotation	documentation Daten zur Einwilligung in die Fachanwendung eMP/AMTS-Datenmanagement Die Datentypen und Wertebereiche folgen der Fachanwendung VSDM.

element **Einwilligung/Version**

diagram	AMTS_Einwilligung:**Version** type: xs:string derivedBy: restriction fixed: 1.0.0 min/maxLen: 11
~~namespace~~	~~http://ws.gematik.de/fa/amtss/AMTS_Einwilligung_Document/v1.0~~
type	restriction of **xs:string**
properties	content simple fixed 1.0.0
facets	Kind Value Annotation maxLength 11
annotation	documentation Name: Version Beschreibung: Version der Einwilligungsdaten / des Informationsmodells nach Spezifikation der gematik Befüllung / Format: xxx.yyy.zzz, fixed

element **Einwilligung/Einwilligungsdatum**

diagram	AMTS_Einwilligung:**Einwilligungsdatum** type: xs:date
~~namespace~~	~~http://ws.gematik.de/fa/amtss/AMTS_Einwilligung_Document/v1.0~~
type	**xs:date**
properties	content simple
annotation	documentation Name: Einwilligungsdatum Beschreibung: Datum der Erstellung der Einwilligung Befüllung / Format: ---

element **Einwilligung/Nachname**

diagram	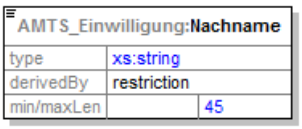
~~namespace~~	~~http://ws.gematik.de/fa/amtss/AMTS_Einwilligung_Document/v1.0~~
type	restriction of **xs:string**
properties	content simple
facets	Kind Value Annotation maxLength 45
annotation	documentation Name: LE-Nachname Beschreibung: Nachname des Leistungserbringers, der die Einwilligung des Versicherten in die Fachanwendung eMP/AMTS-Datenmanagement archiviert Befüllung / Format: analog VSDM

element **Einwilligung/Vorname**

diagram	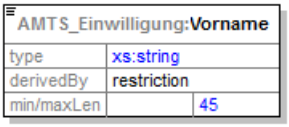
~~namespace~~	~~http://ws.gematik.de/fa/amtss/AMTS_Einwilligung_Document/v1.0~~
type	restriction of **xs:string**
properties	content simple
facets	Kind Value Annotation maxLength 45
annotation	documentation Name: LE-Vorname Beschreibung: Vorname des Leistungserbringers, der die Einwilligung des Versicherten in die Fachanwendung eMP/AMTS-Datenmanagement archiviert Befüllung / Format: analog VSDM

element **Einwilligung/Postleitzahl**

diagram	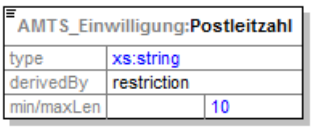
~~namespace~~	~~http://ws.gematik.de/fa/amtss/AMTS_Einwilligung_Document/v1.0~~
type	restriction of **xs:string**
properties	content simple
facets	Kind Value Annotation maxLength 10
annotation	documentation Name: LE-Postleitzahl Beschreibung: Postleitzahl als Teil der Adresse des Leistungserbringers, der die Einwilligung des Versicherten in die Fachanwendung eMP/AMTS-Datenmanagement archiviert Befüllung / Format: analog VSDM (Die Befüllung des Feldes Postleitzahl erfolgt gemäß den Festlegungen der DEÜV)

element **Einwilligung/Ort**

diagram	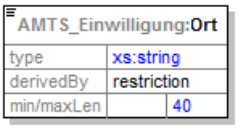
~~namespace~~	~~http://ws.gematik.de/fa/amtss/AMTS_Einwilligung_Document/v1.0~~
type	restriction of **xs:string**
properties	content simple
facets	Kind Value Annotation maxLength 40
annotation	documentation Name: LE-Ort Beschreibung: Ort als Teil der Adresse des Leistungserbringers, der die Einwilligung des Versicherten in die Fachanwendung eMP/AMTS-Datenmanagement archiviert Befüllung / Format: analog VSDM

element **Einwilligung/Strasse**

diagram	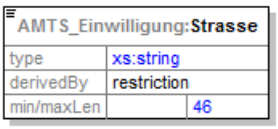
~~namespace~~	~~http://ws.gematik.de/fa/amtss/AMTS_Einwilligung_Document/v1.0~~
type	restriction of **xs:string**
properties	content simple
facets	Kind Value Annotation maxLength 46
annotation	documentation Name: LE-Straße Beschreibung: Straße als Teil der Adresse des Leistungserbringers, der die Einwilligung des Versicherten in die Fachanwendung eMP/AMTS-Datenmanagement archiviert Befüllung / Format: analog VSDM: Anlage 9.4 (Datensätze und Datenbausteine sowie Fehlerkatalog) zur DEÜV, siehe www.gkv-datenaustausch.de/arbeitgeber/deuev/gemeinsame_rundschreiben/gemeinsame_rundschreiben.jsp

element **Einwilligung/Hausnummer**

diagram	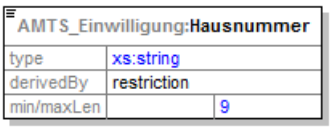
~~namespace~~	~~http://ws.gematik.de/fa/amtss/AMTS_Einwilligung_Document/v1.0~~
type	restriction of **xs:string**
properties	content simple
facets	Kind Value Annotation maxLength 9
annotation	documentation Name: LE-Hausnummer Beschreibung: Hausnummer als Teil der Adresse des Leistungserbringers, der die Einwilligung des Versicherten in die Fachanwendung eMP/AMTS-Datenmanagement archiviert Befüllung / Format: analog VSDM: Anlage 9.4 (Datensätze und Datenbausteine sowie Fehlerkatalog) zur DEÜV, siehe www.gkv-datenaustausch.de/arbeitgeber/deuev/gemeinsame_rundschreiben/gemeinsame_rundschreiben.jsp

element **Einwilligung/Anschriftenzusatz**

diagram	AMTS_Einwilligung:**Anschriftenzusatz** type: xs:string derivedBy: restriction min/maxLen: 40
~~namespace~~	~~http://ws.gematik.de/fa/amtss/AMTS_Einwilligung_Document/v1.0~~
type	restriction of **xs:string**
properties	minOcc 0 maxOcc 1 content simple
facets	Kind Value Annotation maxLength 40
annotation	documentation Name: LE-Anschriftenzusatz Beschreibung: Anschriftenzusatz als Teil der Adresse des Leistungserbringers, der die Einwilligung des Versicherten in die Fachanwendung eMP/AMTS-Datenmanagement archiviert. Als Anschriftenzusatz kann z. B. "Hinterhaus" angegeben werden. Befüllung / Format: analog VSDM

element **Einwilligung/Wohnsitzlaendercode**

diagram	AMTS_Einwilligung:**Wohnsitzlaendercode** type: xs:string derivedBy: restriction min/maxLen: 3
~~namespace~~	~~http://ws.gematik.de/fa/amtss/AMTS_Einwilligung_Document/v1.0~~
type	restriction of **xs:string**
properties	minOcc 0 maxOcc 1 content simple
facets	Kind Value Annotation maxLength 3
annotation	documentation Name: LE-Wohnsitzländercode

	Beschreibung: Wohnsitzländercode als Teil der Adresse des Leistungserbringers, der die Einwilligung des Versicherten in die Fachanwendung eMP/AMTS-Datenmanagement archiviert Befüllung / Format: analog VSDM: Anlage 8 (Staatsangehörigkeit und Länderkennzeichen für Auslandsanschriften) zur DEÜV, siehe www.gkv-datenaustausch.de/arbeitgeber/deuev/gemeinsame_rundschreiben/gemeinsame_rundschreiben.jsp

2.3 eMP/AMTS-Daten

⌦ **AMTS-A_2228 FM AMTS: Info-Modell – Umsetzung des XML-Schemas der eMP/AMTS-Daten**

Das Fachmodul AMTS MUSS die eMP/AMTS-Daten nach den in Tabelle Tab_AMTS_Info_001 XML-Dokumente zum Info-Modell der Fachanwendung eMP/AMTS-Datenmanagement gelisteten XML-Schemata umsetzen.⌫

⌦ **AMTS-A_2635 FM AMTS: Info-Modell – Annotations im XML-Schema der eMP/AMTS-Daten**

Das Fachmodul AMTS MUSS alle Validitätskriterien in den Annotations der XML-Schemata zu den eMP/AMTS-Daten nach Tabelle Tab_AMTS_Info_001 XML-Dokumente zum Info-Modell der Fachanwendung eMP/AMTS-Datenmanagement umsetzen.⌫

⌦ **AMTS-A_2229 FM AMTS: Info-Modell – Beibehaltung der Reihenfolge in den eMP/AMTS-Daten**

Das Fachmodul AMTS DARF die Reihenfolge der XML-Elemente in den eMP/AMTS-Daten NICHT verändern.⌫

Die nachfolgenden Tabellen und Diagramme stellen eine lesbare Form der neuesten Version des XML-Schemas der eMP/AMTS-Daten dar. Sie enthalten keine zusätzlichen Informationen.

element **MP**

diagram	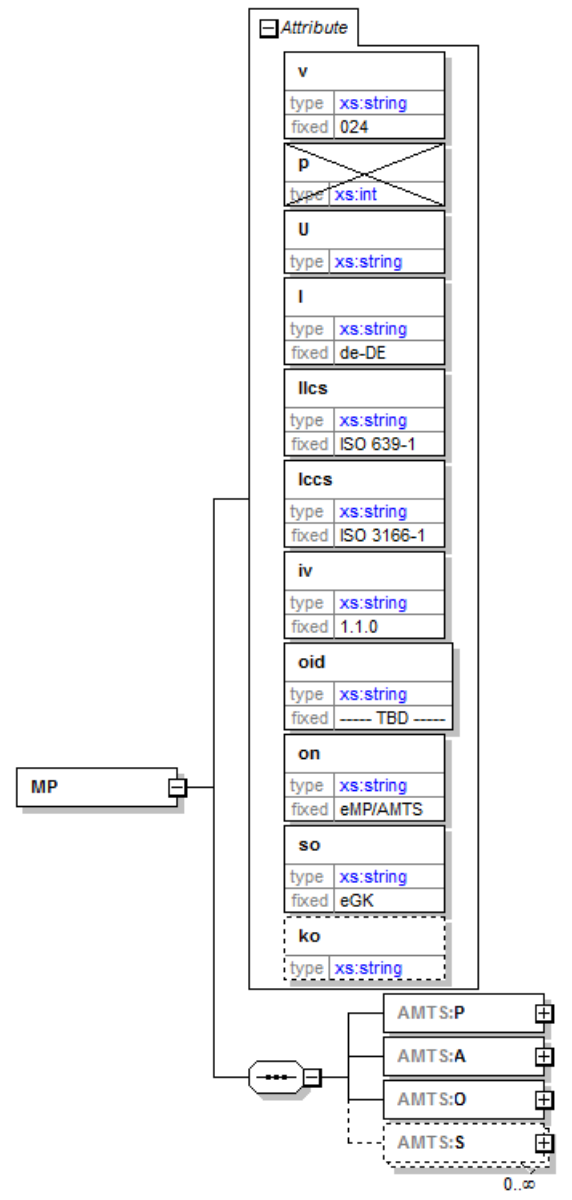
~~namespace~~	~~http://ws.gematik.de/fa/amtss/AMTS_Document/v1.0~~
properties	content complex
children	**AMTS:P AMTS:A AMTS:O AMTS:S**
attributes	
annotation	documentation eMP/AMTS-Daten

attribute **MP/@v**

type	restriction of **xs:string**
properties	use required fixed 0234
facets	Kind Value Annotation length 3 pattern \d*
annotation	documentation Name: Version BMP Beschreibung: Versionsnummer des zugrunde liegenden BMP Befüllung / Format: z.B. BMP v2.3 entspricht "023", fixed Aus BMP: Ja

attribute **MP/@p**

type	restriction of **xs:int**
properties	use prohibited
facets	Kind Value Annotation minInclusive 0 maxInclusive 99
annotation	documentation Name: Patchnummer BMP [im BMP deaktiviert] Beschreibung: Patchnummer des zugrunde liegenden BMP (zusätzlich zum Attribut Version) Befüllung / Format: Bei jeder neuen Version ist initial das Attribut Patch-Version leer. Mit dem ersten Patch wird der Patch auf 0 gesetzt und mit jedem weiteren Patch um 1 hochgezählt. Aus BMP: Ja

attribute **MP/@U**

type	restriction of **xs:string**
properties	use required

facets	Kind Value Annotation length 32 pattern [A-F0-9]{32}
annotation	documentation Name: Instanz-ID BMP Beschreibung: Weltweit eindeutige Instanz-ID zur Identifikation eines BMP-Ausdrucks Befüllung / Format: GUID - Global Unique Identifier (gleich für alle Seiten des BMP) Aus BMP: Ja

~~attribute **MP/@a**~~

~~type~~	~~restriction of **xs:int**~~
~~properties~~	~~use~~ ~~prohibited~~
~~facets~~	~~Kind~~ ~~Value~~ ~~Annotation~~ ~~minInclusive~~ ~~1~~ ~~maxInclusive~~ ~~3~~
~~annotation~~	~~documentation~~ ~~Name: Seitenzahl BMP [in eMP/AMTS deaktiviert]~~ ~~Beschreibung: Seitenzahl (aktuelle Seite) des BMP~~ ~~Befüllung / Format: ---~~ ~~Aus BMP: Ja~~

~~attribute **MP/@z**~~

~~type~~	~~restriction of **xs:int**~~
~~properties~~	~~use~~ ~~prohibited~~
~~facets~~	~~Kind~~ ~~Value~~ ~~Annotation~~ ~~minInclusive~~ ~~2~~ ~~maxInclusive~~ ~~3~~
~~annotation~~	~~documentation~~ ~~Name: Gesamtseitenzahl BMP [in eMP/AMTS deaktiviert]~~ ~~Beschreibung: Gesamtseitenzahl des BMP~~ ~~Befüllung / Format: ---~~

	~~Aus BMP: Ja~~

attribute **MP/@l**

type	restriction of **xs:string**
properties	use required fixed de-DE
facets	Kind Value Annotation minLength 1 maxLength ~~305~~
annotation	documentation Name: Sprach- / Länderkennzeichen Beschreibung: Sprachkennzeichen und Länderkennzeichen Befüllung / Format: Sprach- und Länderkennzeichen werden mit ISO-Werten getrennt durch Bindestrich ("-") angegeben, fixed Aus BMP: Ja

attribute **MP/@llcs**

type	restriction of **xs:string**
properties	use required fixed ISO 639-1
facets	Kind Value Annotation minLength 1 maxLength 30
annotation	documentation Name: Sprachkennzeichen-Code-System Beschreibung: Code-System für das Sprachkennzeichen Befüllung / Format: "ISO 639-1", fixed Aus BMP: Nein

attribute **MP/@lccs**

type	restriction of **xs:string**

properties	use required fixed ISO 3166-1
facets	Kind Value Annotation minLength 1 maxLength 30
annotation	documentation Name: Länderkennzeichen-Code-System Beschreibung: Code-System für das Länderkennzeichen Befüllung / Format: "ISO 3166-1", fixed Aus BMP: Nein

attribute **MP/@iv**

type	restriction of **xs:string**
properties	use required fixed 1.01.0
facets	Kind Value Annotation minLength 1 maxLength 11
annotation	documentation Name: Version eMP/AMTS Beschreibung: Version der eMP/AMTS-Daten / des Informationsmodells nach Spezifikation der gematik Befüllung / Format: xxx.yyy.zzz, fixed Aus BMP: Nein

attribute **MP/@oid**

type	restriction of **xs:string**
properties	use required fixed ----- TBD -----
facets	Kind Value Annotation minLength 1 maxLength 30

annotation	documentation Name: ID eMP/AMTS Beschreibung: Eindeutiger Identifier in der gematik-Objektnomenklatur Befüllung / Format: Freitext, fixed Aus BMP: Nein

attribute **MP/@on**

type	restriction of **xs:string**
properties	use required fixed eMP/AMTS
facets	Kind Value Annotation minLength 1 maxLength 8
annotation	documentation Name: Identifikationsname Beschreibung: Bezeichnung für das gesamte Objekt Befüllung / Format: Freitext, fixed Aus BMP: Nein

attribute **MP/@so**

type	restriction of **xs:string**
properties	use required fixed eGK
facets	Kind Value Annotation minLength 1 maxLength 20
annotation	documentation Name: Speicherort Beschreibung: Speicherort der eMP/AMTS-Daten Befüllung / Format: Freitext, fixed Aus BMP: Nein

attribute MP/@ko

type	restriction of xs:string
properties	use optional
facets	Kind Value Annotation length 500
annotation	documentation Name: übergeordneter LE-Kommentar Beschreibung: Leistungserbringer ausgerichteter Kommentar der im Zusammenhang mit dem gesamten eMP/AMTS-Datensatz steht, im Gegensatz zu den zeilenbezogenen Kommentaren. Befüllung / Format: Freitext Validitätskriterium: - Aus BMP: Nein

element **MP/P**

diagram	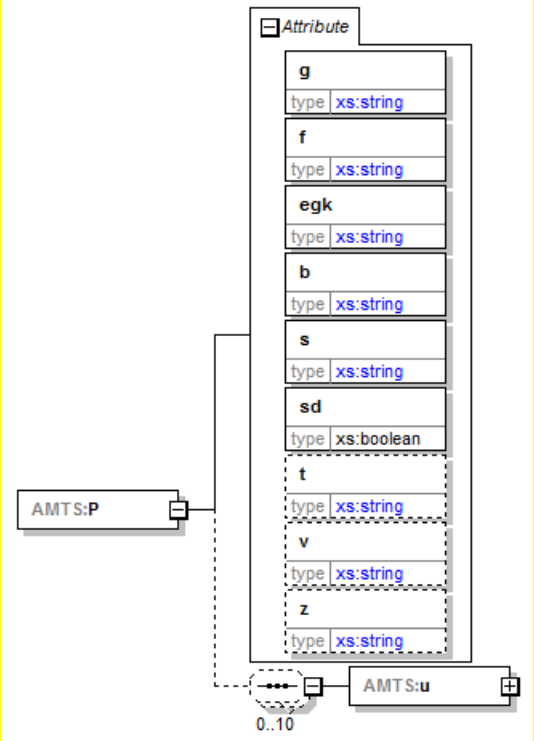
~~namespace~~	~~http://ws.gematik.de/fa/amtss/AMTS_Document/v1.0~~
properties	content complex

children	**AMTS:u**
attributes	
annotation	documentation Name: Versicherter Beschreibung: Daten zur Identifizierung des Versicherten sowie Arzneimittelallergien und -unverträglichkeiten

attribute **MP/P/@g**

type	restriction of **xs:string**
properties	use required
facets	Kind Value Annotation minLength 1 maxLength 45
annotation	documentation Name: Vorname Beschreibung: Vorname des Versicherten Befüllung / Format: analog VSDM Aus BMP: Ja

attribute **MP/P/@f**

type	restriction of **xs:string**
properties	use required
facets	Kind Value Annotation minLength 1 maxLength 45
annotation	documentation Name: Nachname Beschreibung: Nachname des Versicherten Befüllung / Format: analog VSDM

	Aus BMP: Ja

attribute **MP/P/@egk**

type	restriction of **xs:string**
properties	use required
facets	Kind Value Annotation length 10 pattern [A-Z]\d{9}
annotation	documentation Name: Versicherten-ID Beschreibung: Die Versicherten-ID ist der 10-stellige unveränderliche Teil der 30-stelligen Krankenversichertennummer. Befüllung / Format: analog VSDM, A000000000 Aus BMP: Ja

attribute **MP/P/@b**

type	restriction of **xs:string**
properties	use required
facets	Kind Value Annotation length 8 pattern \d{4}(0[0-9]|1[012])(0[0-9]|[12][0-9]|3[01])
annotation	documentation Name: Geburtsdatum Beschreibung: Geburtsdatum des Versicherten - Das Geburtsjahr muss immer gefüllt werden. Bei Inländern ist immer ein logisch richtiges Geburtsdatum anzugeben. Bei Ausländern gilt folgendes: Zumindest das Geburtsjahr ist immer anzugeben. Im Geburtstag oder im Geburtstag und im Geburtsmonat ist bei Ausländern "00" bzw. "0000" zulässig, wenn der Geburtstag und der Geburtsmonat nicht zu ermitteln sind. Befüllung / Format: analog VSDM, YYYYMMDD (ISO-8601) Aus BMP: Ja

attribute **MP/P/@s**

type	restriction of **xs:string**
properties	use required
facets	Kind / Value / Annotation length / 1 pattern / [A-Z] enumeration / M / documentation: männlich enumeration / W / documentation: weiblich enumeration / X / documentation: unbestimmt
annotation	documentation Name: Geschlecht Beschreibung: Administrative Geschlecht des Versicherten Befüllung / Format: analog VSDM, "M" = männlich, "W" = weiblich, "X" = unbestimmt Aus BMP: Ja

attribute **MP/P/@sd**

type	**xs:boolean**
properties	use required
annotation	documentation Name: Druckkennzeichen Geschlecht Beschreibung: Kennzeichen, ob das administrative Geschlecht des Versicherten auf dem BMP gedruckt werden soll Befüllung / Format: true = Geschlecht auf BMP drucken, false = Geschlecht nicht auf BMP drucken Aus BMP: Nein

attribute **MP/P/@ti**

type	restriction of **xs:string**
properties	use optional

facets	Kind Value Annotation minLength 1 maxLength 20
annotation	documentation Name: Titel Beschreibung: Gibt die akademischen Grade des Versicherten an. Mehrere Titel werden durch Leerzeichen getrennt angegeben. Befüllung / Format: analog VSDM Aus BMP: Nein

attribute **MP/P/@v~~o~~**

type	restriction of **xs:string**
properties	use optional
facets	Kind Value Annotation minLength 1 maxLength 20
annotation	documentation Name: Vorsatzwort Beschreibung: Gibt die Vorsatzwörter des Versicherten an. Mehrere Vorsatzwörter werden durch Leerzeichen getrennt angegeben. Befüllung / Format: analog VSDM, Anlage 6 (Tabelle der gültigen Vorsatzworte) zur DEÜV, siehe www.gkv-datenaustausch.de/arbeitgeber/deuev/gemeinsame_rundschreiben/gemeinsame_rundschreiben.jsp Aus BMP: Nein

attribute **MP/P/@z~~u~~**

type	restriction of **xs:string**
properties	use optional
facets	Kind Value Annotation minLength 1 maxLength 20
annotation	documentation Name: Namenszusatz

	Beschreibung. Gibt die Namenszusätze des Versicherten an, z. B.: Freiherr. Mehrere Namenzusätze werden durch Leerzeichen getrennt angegeben. Befüllung / Format: analog VSDM, Anlage 7 (Tabelle der gültigen Namenszusätze) zur DEÜV, siehe www.gkv-datenaustausch.de/arbeitgeber/deuev/gemeinsame_rundschreiben/gemeinsame_rundschreiben.jsp Aus BMP: Nein

element **MP/P/u**

diagram	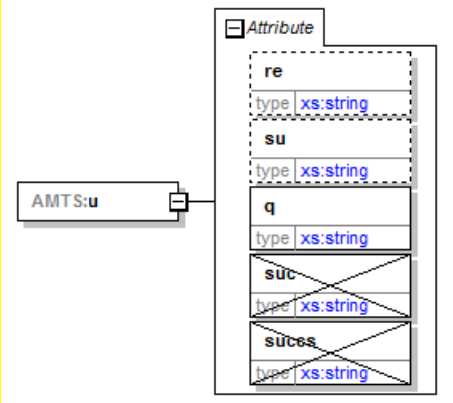
~~namespace~~	~~http://ws.gematik.de/fa/amtss/AMTS_Document/v1.0~~
properties	content complex
attributes	
annotation	documentation Arzneimittelallergien und Arzneimittelunverträglichkeiten des Versicherten

attribute **MP/P/u/@re**

type	restriction of **xs:string**
properties	use optional
facets	Kind Value Annotation minLength 1 maxLength 75
annotation	documentation Name: Reaktion Beschreibung: Angabe zur Schilderung der allergischen Reaktionen, die auf die eingetragenen Substanzen/Substanzgruppen zurückzuführen sind

	Befüllung / Format: Freitext Aus BMP: Nein

attribute **MP/P/u/@su**

type	restriction of **xs:string**
properties	use optional
facets	Kind Value Annotation minLength 1 maxLength 50
annotation	documentation Name: Substanz / Substanzgruppe (Freitext) Beschreibung: Fertigarzneimittel, Stoffe oder Stoffgruppe, auf die allergisch reagiert wird Befüllung / Format: Freitext Aus BMP: Nein

attribute **MP/P/u/@q**

type	restriction of **xs:string**
properties	use required
facets	Kind Value Annotation enumeration ärztlich diagnostiziert enumeration Eigenangabe
annotation	documentation Name: Quelle Beschreibung: Angabe, woher die Information zur Arzneimittelallergie oder Arzneimittelunverträglichkeit des Versicherten stammt Befüllung / Format: "ärztlich diagnostiziert" oder "Eigenangabe" Aus BMP: Nein

attribute **MP/P/u/@suc**

type	restriction of **xs:string**
properties	use prohibited

facets	Kind Value Annotation minLength 1 maxLength 30
annotation	documentation Name: Substanz / Substanzgruppe (Code) Beschreibung: Code einer Substanz oder Substanzgruppe Befüllung / Format: --- Aus BMP: Nein

attribute **MP/P/u/@succs**

type	restriction of **xs:string**
properties	use prohibited
facets	Kind Value Annotation minLength 1 maxLength 30
annotation	documentation Name: Substanz / Substanzgruppe Code-System Beschreibung: Code-System einer Substanz oder Substanzgruppe Befüllung / Format: --- Aus BMP: Nein

element **MP/A**

diagram	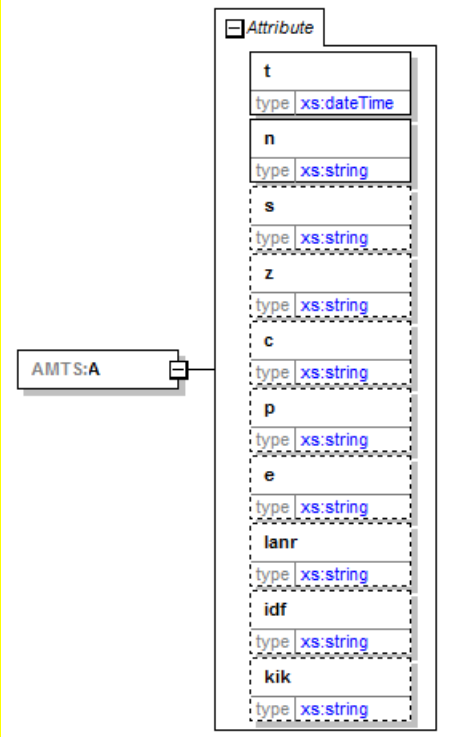
~~namespace~~	~~http://ws.gematik.de/fa/amtss/AMTS_Document/v1.0~~
properties	content complex
attributes	
annotation	documentation Name: Daten zur letzten Aktualisierung Beschreibung: Daten zur letzten Aktualisierung der eMP/AMTS-Daten: Zeitpunkt und Identifikation der Instanz (LE oder Organisation)

~~attribute **MP/A/@uh**~~

~~type~~	~~**xs:time**~~
~~properties~~	~~use~~ ~~required~~
~~annotation~~	~~documentation~~ ~~Name: Uhrzeit letzte Änderung~~ ~~Beschreibung: Uhrzeit der letzten Änderung der eMP/AMTS-Daten~~ ~~Befüllung / Format: ---~~

	~~Aus BMP: Nein~~

attribute **MP/A/@t**

type	~~**xs:date**~~restriction of **xs:dateTime**
properties	use required
facets	Kind Value Annotation pattern \d{4}-\d{2}-\d{2}T\d{2}:\d{2}:\d{2}
annotation	documentation Name: Datum letzte Änderung Beschreibung: Datum und Uhrzeit der letzten Änderung der eMP/AMTS-Daten Befüllung / Format: YYYY-MM-DDThh:mm:ss Aus BMP: Ja

attribute **MP/A/@n**

type	restriction of **xs:string**
properties	use required
facets	Kind Value Annotation minLength 1 maxLength 80
annotation	documentation Name: Name Beschreibung: Bezeichnung der Instanz, die die letzte eMP/AMTS-Aktualisierung durchgeführt hat, Leistungserbringer oder Organisationseinheit, (Arztpraxis, Krankenhaus/Station, Zahnarztpraxis, Apotheke) Befüllung / Format: Freitext Aus BMP: Ja

attribute **MP/A/@s**

type	restriction of **xs:string**
properties	use optional

facets	Kind Value Annotation minLength 1 maxLength 30
annotation	documentation Name: Straße Beschreibung: Straße mit Hausnummer als Teil der Adresse der Instanz, die die letzte eMP/AMTS-Aktualisierung durchgeführt hat Befüllung / Format: Freitext Info: Hier hat die Straße die max. Länge 30, da das Attribut vom BMP 1:1 übernommen wurde. In der Einwilligung erfolgt die Ablage der Straße analog dem Projekt VSDM (max. Länge 46). Aus BMP: Ja

attribute **MP/A/@z**

type	restriction of **xs:string**
properties	use optional
facets	Kind Value Annotation length 5 pattern \d{5}
annotation	documentation Name: Postleitzahl Beschreibung: PLZ als Teil der Adresse der Instanz, die die letzte eMP/AMTS-Aktualisierung durchgeführt hat Befüllung / Format: 5-stellige Nummer (Werte des PLZ-Katalogs der Deutschen Post) Info: Hier hat die PLZ die Länge 5, da das Attribut vom BMP 1:1 übernommen wurde. In der Einwilligung erfolgt die Ablage der PLZ analog dem Projekt VSDM (Länge 10). Aus BMP: Ja

attribute **MP/A/@c**

type	restriction of **xs:string**
properties	use optional
facets	Kind Value Annotation minLength 1

	maxLength 20
annotation	documentation Name: Ort Beschreibung: Ort als Teil der Adresse der Instanz, die die letzte eMP/AMTS-Aktualisierung durchgeführt hat Befüllung / Format: Freitext Info: Hier hat der Ort die max. Länge 20, da das Attribut vom BMP 1:1 übernommen wurde. In der Einwilligung erfolgt die Ablage des Ortes analog dem Projekt VSDM (max. Länge 40). Aus BMP: Ja

attribute **MP/A/@p**

type	restriction of **xs:string**
properties	use optional
facets	Kind Value Annotation minLength 1 maxLength 20
annotation	documentation Name: Telefon Beschreibung: Telefonnummer der Instanz, die die letzte eMP/AMTS-Aktualisierung durchgeführt hat Befüllung / Format: Freitext Aus BMP: Ja

attribute **MP/A/@e**

type	restriction of **xs:string**
properties	use optional
facets	Kind Value Annotation minLength 1 maxLength 80
annotation	documentation Name: E-Mail Beschreibung: E-Mail der Instanz, die die letzte eMP/AMTS-Aktualisierung durchgeführt hat Befüllung / Format: Freitext

	Aus BMP: Ja

attribute **MP/A/@lanr**

type	restriction of **xs:string**
properties	use optional
facets	Kind Value Annotation length 9 pattern \d{9}
annotation	documentation Name: Lebenslange Arztnummer Beschreibung: Lebenslage Identifikationsnummer eines Arztes Befüllung / Format: 9-stellige Nummer Validitätskriterium: Es muss immer genau eines der drei Attribute lanr, idf und kik vorhanden sein. ~~Die anderen beiden Attribute müssen weggelassen werden.~~ Aus BMP: Ja

attribute **MP/A/@idf**

type	restriction of **xs:string**
properties	use optional
facets	Kind Value Annotation length 7 pattern \d{7}
annotation	documentation Name: Apothken-IDF Beschreibung: Identifikationsnummer einer Apotheke Befüllung / Format: 7-stellige Nummer Validitätskriterium: Es muss immer genau eines der drei Attribute lanr, idf und kik vorhanden sein. ~~Die anderen beiden Attribute müssen weggelassen werden.~~ Aus BMP: Ja

attribute **MP/A/@kik**

type	restriction of **xs:string**
properties	use optional
facets	Kind Value Annotation length 9 pattern \d{9}
annotation	documentation Name: Krankenhaus-IK Beschreibung: Institutionskennzeichen Krankenhaus Befüllung / Format: 9-stellige Nummer Validitätskriterium: Es muss immer genau eines der drei Attribute lanr, idf und kik vorhanden sein. ~~Die anderen beiden Attribute müssen weggelassen werden.~~ Aus BMP: Nein

element **MP/O**

diagram	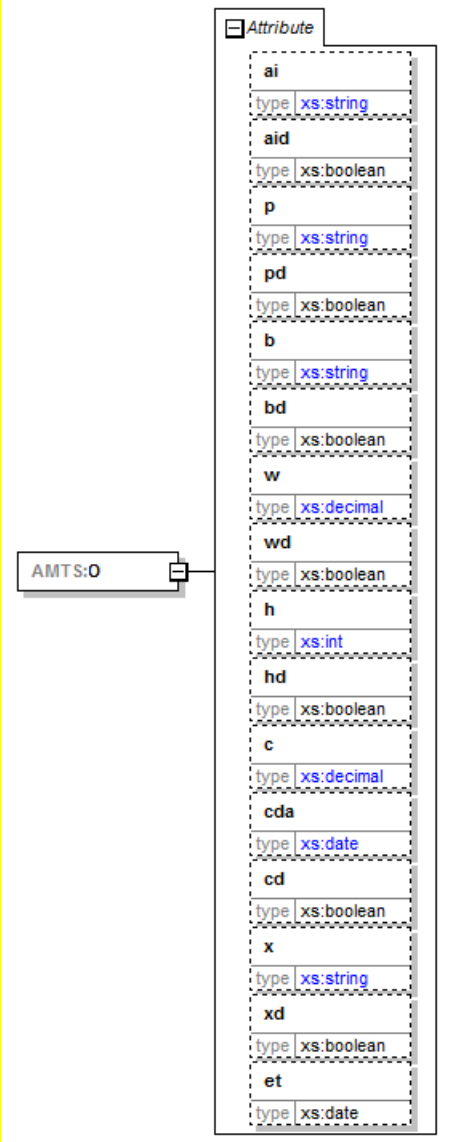
~~namespace~~	~~http://ws.gematik.de/fa/amtss/AMTS_Document/v1.0~~
properties	content complex
attributes	
annotation	documentation Name: Individualparameter des Versicherten

attribute **MP/O/@ai**

type	restriction of **xs:string**
properties	use optional
facets	Kind Value Annotation minLength 1 maxLength 250
annotation	documentation Name: Allergien und Unverträglichkeiten Beschreibung: Zusätzliche Allergien und Unverträglichkeiten Befüllung / Format: Freitext Aus BMP: Ja

attribute **MP/O/@aid**

type	**xs:boolean**
properties	use optional
annotation	documentation Name: Druckkennzeichen Allergien und Unverträglichkeiten Beschreibung: Kennzeichen, ob Allergien und Unverträglichkeiten auf dem BMP gedruckt werden soll Befüllung / Format: true = Allergien und Unverträglichkeiten auf BMP drucken, false = Allergien und Unverträglichkeiten nicht auf BMP drucken Validitätskriterium: Falls das Attribut ai angegeben ist, muss auch das Attribut aid angegeben werden. Falls das Attribut ai nicht angegeben ist, darf das Attribut aid nicht angegeben werden. Aus BMP: Nein

attribute **MP/O/@p**

type	restriction of **xs:string**
properties	use optional ~~fixed~~ ~~1~~
facets	Kind Value Annotation length 1 enumeration 1

annotation	documentation Name: Schwanger Beschreibung: Kennzeichen zur Schangerschaft Befüllung / Format: Wenn eine Schwangerschaft vorliegt, wird das Attribut angegeben (p="1"). Ansonsten wird das Attribut weggelassen. Dies bedeutet, dass keine Aussage über eine Schwangerschaft möglich ist. Aus BMP: Ja

attribute **MP/O/@pd**

type	**xs:boolean**
properties	use optional
annotation	documentation Name: Druckkennzeichen Schwangerschaft Beschreibung: Kennzeichen, ob das Kennzeichen zur Schwangerschaft auf dem BMP gedruckt werden soll Befüllung / Format: true = Kennzeichen zur Schwangerschaft auf BMP drucken, false = Kennzeichen zur Schwangerschaft nicht auf BMP drucken Validitätskriterium: Falls das Attribut p angegeben ist, muss auch das Attribut pd angegeben werden. Falls das Attribut p nicht angegeben ist, darf das Attribut pd nicht angegeben werden. Aus BMP: Nein

attribute **MP/O/@b**

type	restriction of **xs:string**
properties	use optional ~~fixed~~ ~~1~~
facets	Kind Value Annotation length 1 enumeration 1
annotation	documentation Name: Stillend Beschreibung: Kennzeichen Stillend Befüllung / Format: Wenn die Versicherte stillend ist, wird das Attribut angegeben (b="1"). Ansonsten wird das Attribut weggelassen. Dies bedeutet, dass keine Aussgage zum Stillen möglich ist. Aus BMP: Ja

attribute **MP/O/@bd**

type	**xs:boolean**
properties	use optional
annotation	documentation Name: Druckkennzeichen Stillend Beschreibung: Kennzeichen, ob das Kennzeichen zum Stillen auf dem BMP gedruckt werden soll Befüllung / Format: true = Kennzeichen Stillend auf BMP drucken, false = Kennzeichen Stillend nicht auf BMP drucken Validitätskriterium: Falls das Attribut b angegeben ist, muss auch das Attribut bd angegeben werden. Falls das Attribut b nicht angegeben ist, darf das Attribut bd nicht angegeben werden. Aus BMP: Nein

attribute **MP/O/@w**

type	restriction of **xs:decimal**
properties	use optional
facets	Kind Value Annotation maxInclusive 999 minExclusive 0 fractionDigits 1
annotation	documentation Name: Gewicht Beschreibung: Gewicht des Versicherten Befüllung / Format: kg Aus BMP: Ja

attribute **MP/O/@wd**

type	**xs:boolean**
properties	use optional
annotation	documentation Name: Druckkennzeichen Gewicht

	Beschreibung: Kennzeichen, ob das Gewicht des Versicherten auf dem BMP gedruckt werden soll Befüllung / Format: true = Gewicht auf BMP drucken, false = Gewicht nicht auf BMP drucken Validitätskriterium: Falls das Attribut w angegeben ist, muss auch das Attribut wd angegeben werden. Falls das Attribut w nicht angegeben ist, darf das Attribut wd nicht angegeben werden. Aus BMP: Nein

attribute **MP/O/@h**

type	restriction of **xs:int**
properties	use optional
facets	Kind Value Annotation minInclusive 10 maxInclusive 299
annotation	documentation Name: Größe Beschreibung: Körpergröße des Versicherten Befüllung / Format: cm Aus BMP: Ja

attribute **MP/O/@hd**

type	**xs:boolean**
properties	use optional
annotation	documentation Name: Druckkennzeichen Größe Beschreibung: Kennzeichen, ob die Größe des Versicherten auf dem BMP gedruckt werden soll Befüllung / Format: true = Größe auf BMP drucken, false = Größe nicht auf BMP drucken Validitätskriterium: Falls das Attribut h angegeben ist, muss auch das Attribut hd angegeben werden. Falls das Attribut h nicht angegeben ist, darf das Attribut hd nicht angegeben werden. Aus BMP: Nein

attribute **MP/O/@c**

type	restriction of **xs:decimal**
properties	use optional
facets	Kind Value Annotation minInclusive 0 maxExclusive 10 fractionDigits 2
annotation	documentation Name: Kreatininwert Beschreibung: Kreatininwert des Versicherten Befüllung / Format: mg/dl Aus BMP: Ja

attribute **MP/O/@cda**

type	restriction of **xs:~~decimal~~date**
properties	use optional
~~facets~~	~~Kind~~ ~~Value~~ ~~Annotation~~ ~~minInclusive~~ ~~0~~ ~~maxExclusive~~ ~~10~~ ~~fractionDigits~~ ~~2~~
annotation	documentation Name: Erfassungsdatum Kreatininwert Beschreibung: Datum an dem der Kreatininwert des Versicherten erfasst wurde Befüllung / Format: --- Validitätskriterium: Falls das Attribut c nicht angegeben ist, darf das Attribut cda nicht angegeben werden. Aus BMP: Nein

attribute **MP/O/@cd**

type	**xs:boolean**

properties	use optional
annotation	documentation Name: Druckkennzeichen Kreatininwert Beschreibung: Kennzeichen, ob der Kreatininwert des Versicherten auf dem BMP gedruckt werden soll Befüllung / Format: true = Kreatininwert auf BMP drucken, false = Kreatininwert nicht auf BMP drucken Validitätskriterium: Falls das Attribut c angegeben ist, muss auch das Attribut cd angegeben werden. Falls das Attribut c nicht angegeben ist, darf das Attribut cd nicht angegeben werden. Aus BMP: Nein

attribute **MP/O/@x**

type	restriction of **xs:string**
properties	use optional
facets	Kind Value Annotation minLength 1 maxLength 77
annotation	documentation Name: Parameterfreitext Beschreibung: Ergänzung von Parametern Befüllung / Format: Freitext, maximal 2 manuelle Umbrüche können jeweils mit einer Tilde ("~") gekennzeichnet werden Validitätskriterium: Das Attribut x darf nicht mehr als 2 Tildezeichen enthalten ("~"). Aus BMP: Ja

attribute **MP/O/@xd**

type	**xs:boolean**
properties	use optional
annotation	documentation Name: Druckkennzeichen Parameterfreitext Beschreibung: Kennzeichen, ob der Freitext zur Ergänzung von Parametern auf dem BMP gedruckt werden soll Befüllung / Format: true = Parameterfreitext auf BMP drucken, false = Parameterfreitext nicht auf BMP drucken Validitätskriterium: Falls das Attribut x angegeben ist, muss auch das Attribut xd angegeben werden. Falls

	das Attribut x nicht angegeben ist, darf das Attribut xd nicht angegeben werden. Aus BMP: Nein

attribute **MP/O/@et**

type	**xs:date**
properties	use optional
annotation	documentation Name: Entbindungstermin Beschreibung: Errechneter Entbindungstermin der Versicherten Befüllung / Format: --- Aus BMP: Nein

element **MP/S**

diagram	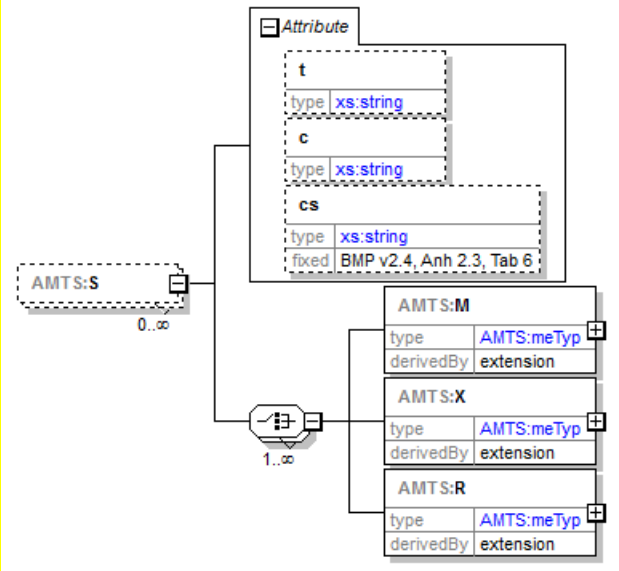
~~namespace~~	~~http://ws.gematik.de/fa/amtss/AMTS_Document/v1.0~~
properties	minOcc 0 maxOcc unbounded content complex
children	**AMTS:M AMTS:X AMTS:R**

attributes	
annotation	documentation Name: Blöcke mit Überschrift (Gruppierungen von Medikationseinträgen)

attribute **MP/S/@t**

type	restriction of **xs:string**
properties	use optional
facets	Kind Value Annotation minLength 1 maxLength 50
annotation	documentation Name: ~~Zwischenüberschrift Freitext~~Freitextzwischenüberschrift Beschreibung: Bezeichnung einer Überschrift, die in der Reihenfolge nachfolgende Medikationseinträge zusammenfasst und diesen Einträgen eine Überschrift gibt. Befüllung / Format: Freitext Validitätskriterium: Die Attribute t und c dürfen nicht gleichzeitig angegeben werden. Ab dem 2. Block (AMTS:MP/AMTS:S) muss immer genau eines der zwei Attribute t und c vorhanden sein. Aus BMP: Ja

attribute **MP/S/@c**

type	restriction of **xs:string**
properties	use optional
facets	Kind Value Annotation ~~minLength~~ ~~1~~ ~~maxLength~~ ~~30~~ enumeration 411 documentation Bedarfsmedikation enumeration 412 documentation Dauermedikation enumeration 413 documentation Intramuskuläre Anwendung enumeration 414 documentation

			Besondere Anwendung
	enumeration	415	documentation
			Intravenöse Anwendung
	enumeration	416	documentation
			Anwendung unter die Haut
	enumeration	417	documentation
			Fertigspritze
	enumeration	418	documentation
			Selbstmedikation
	enumeration	419	documentation
			Allergiehinweise
	enumeration	421	documentation
			Wichtige Hinweise
	enumeration	422	documentation
			Wichtige Angaben
	enumeration	423	documentation
			zu besonderen Zeiten anzuwendende Medikamente
	enumeration	424	documentation
			zeitlich befristet anzuwendende Medikamente
annotation	documentation Name: Zwischenüberschrift Code Beschreibung: Zwischenüberschrift ~~in codierter Form~~(Codes siehe Dokumentation) Befüllung / Format: nach Code-System in Attribut cs Validitätskriterium: Die Attribute t und c dürfen nicht gleichzeitig angegeben werden. Ab dem 2. Block (AMTS:MP/AMTS:S) muss immer genau eines der zwei Attribute t und c vorhanden sein. Aus BMP: Ja		

attribute **MP/S/@cs**

type	restriction of **xs:string**	
properties	use	optional
	fixed	BMP v2.34, Anh 2.3, Tab 6
facets	Kind	Value	Annotation
	minLength	1	
	maxLength	30	
annotation	documentation Name: Zwischenüberschrift Code-System		

	Beschreibung: Zwischenüberschrift in codierter Form Befüllung / Format: BMP v2.34, Anh 2.3, Tab 6, fixed Validitätskriterium: Falls das Attribut c angegeben ist, muss auch das Attribut cs angegeben werden. Falls das Attribut c nicht angegeben ist, darf das Attribut cs nicht angegeben werden. Aus BMP: Nein

element **MP/S/M**

diagram	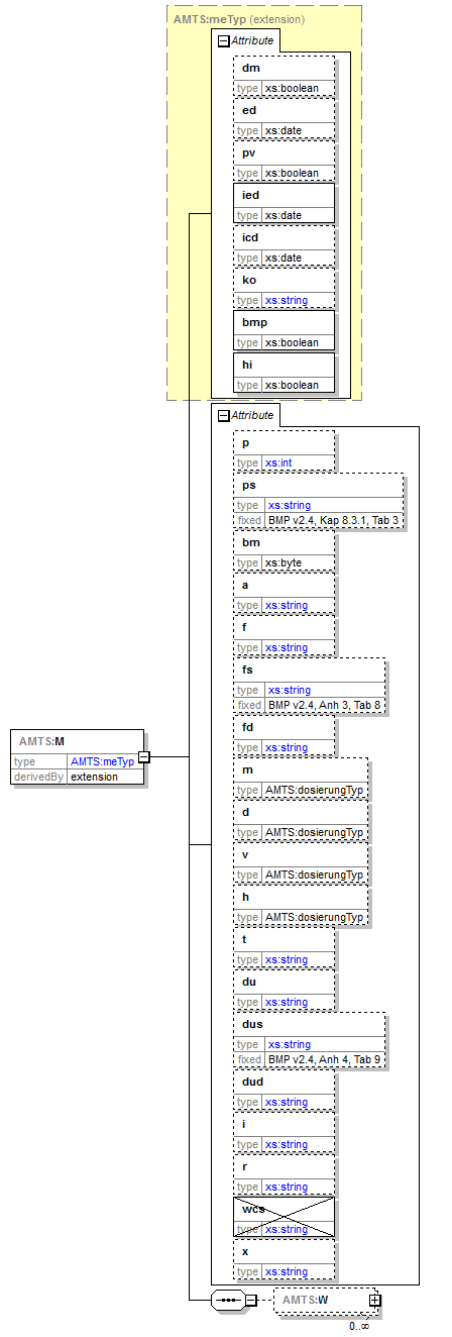
~~namespace~~	~~http://ws.gematik.de/fa/amtss/AMTS_Document/v1.0~~
type	extension of **AMTS:meTyp**
properties	content complex
children	**AMTS:W**

attributes	
annotation	documentation Name: Medikation Befüllung / Format: Falls für eine Medikation eine PZN angegeben ist, müssen auch alle über die PZN aus einer Arzneimitteldatenbank ableitbaren Attribute (inklusive Wirkstoffe) angegeben werden. Die Inhalte müssen dann entweder der Arzneimitteldatenbank entsprechen oder sind vom Anwender anders zu belegen.

attribute **MP/S/M/@p**

type	restriction of **xs:int**
properties	use optional
facets	Kind Value Annotation minInclusive 1 maxInclusive 99999999
annotation	documentation Name: Modifizierte PZN Beschreibung: Pharmazentralnummer einer Fertigarzneimittelpackung Befüllung / Format: nach Code-System in Attribut ps Aus BMP: Ja

attribute **MP/S/M/@ps**

type	restriction of **xs:string**
properties	use optional fixed BMP v2.34, Kap 8.3.1, Tab 3
facets	Kind Value Annotation minLength 1 maxLength 30
annotation	documentation Name: Code-System PZN Beschreibung: Code-System für die PZN Befüllung / Format: BMP v2.34, Kapitel 8.3.1, Tabelle 3, fixed Validitätskriterium: Falls das Attribut p angegeben ist, muss auch das Attribut ps angegeben werden. Falls das Attribut p nicht angegeben ist, darf das Attribut ps nicht angegeben werden.

	Aus BMP: Nein

attribute MP/S/M/@bm

type	**xs:byte**
properties	use optional
annotation	documentation Name: Bitmaske Beschreibung: Bitmaske zur Beschreibung der Herkunft der Inhalte der Datenfelder Arzneimittelname, Wirkstoffe, Wirkstärken und Darreichungsform: 1 = Arzneimitteldatenbank, 0 = durch den Anwender verändert) Befüllung / Format: Bitmuster (1. Bit für Arzneimittelname, 2. Bit für Wirkstoffe, 3. Bit für Wirkstärke, 4. Bit für Darreichungsform, 5. - 8. Bit mit 0 gefüllt. Validitätskriterium: Bitmaske und zugehörige Inhalte, die mit 1 maskiert sind, entfallen, wenn Daten gelesen werden. Aus BMP: Nein

attribute **MP/S/M/@a**

type	restriction of **xs:string**
properties	use optional
facets	Kind Value Annotation minLength 1 maxLength 50
annotation	documentation Name: Arzneimittel~~bezeichnung~~name Beschreibung: Freitextliche Bezeichnung eines Fertigarzneimittels Befüllung / Format: Freitext~~. Erfolgt keine Eintragung oder Änderung, so wird der zugehörige Langname der PZN aus einer Arzneimitteldatenbank übernommen~~ Validitätskriterium: ~~--- Falls das Attribut p angegeben ist, muss auch das Attribut a angegeben werden.~~ Aus BMP: Ja

attribute **MP/S/M/@f**

type	restriction of **xs:string**
properties	use optional

facets	Kind Value Annotation length 3 pattern [A-Z]{3}
annotation	documentation Name: Darreichungsform Code Beschreibung: Darreichungsform als IFA Code Befüllung / Format: nach Code-System in Attribut fs Validitätskriterium: Die Attribute f und fd dürfen nicht gleichzeitig angegeben werden. ~~Falls das Attribut p angegeben ist, muss auch genau eines der Attribute (f, fd) angegeben werden.~~ Aus BMP: Ja

attribute **MP/S/M/@fs**

type	restriction of **xs:string**
properties	use optional fixed BMP v2.34, Anh 3, Tab 8
facets	Kind Value Annotation minLength 1 maxLength 30
annotation	documentation Name: Darreichungsform Code-System Beschreibung: Code-System für die Darreichungsform Befüllung / Format: BMP v2.34, Anhang 3, Tabelle 8, fixed Validitätskriterium: Falls das Attribut f angegeben ist, muss auch das Attribut fs angegeben werden. Falls das Attribut f nicht angegeben ist, darf das Attribut fs nicht angegeben werden. Aus BMP: Nein

attribute **MP/S/M/@fd**

type	restriction of **xs:string**
properties	use optional
facets	Kind Value Annotation minLength 1

	maxLength 7
annotation	documentation Name: Darreichungsform Freitext Beschreibung: Darreichungsform als Freitext, entweder definiert oder fehlend (dann bei Ausdruck ggf. aus PZN abgeleitet) Befüllung / Format: Freitext Validitätskriterium: Die Attribute f und fd dürfen nicht gleichzeitig angegeben werden. ~~Falls das Attribut p angegeben ist, muss auch genau eines des Attribute (f, fd) angegeben werden.~~ Aus BMP: Ja

attribute **MP/S/M/@m**

type	**AMTS:dosierungTyp**
properties	use optional
facets	Kind / Value / Annotation minLength 1 maxLength 4 pattern ([1-9]\d{0,3})|([1-9]\d,\d)|(\d,\d{1,2})|1/8|1/2|2/3|1/3|1/4|3/4
annotation	documentation Name: Dosierschema morgens Beschreibung: Dosierung als 4-teiliges Schema (morgens) Befüllung / Format: Wenn nicht angegeben = "0" Validitätskriterium: Die Attribute m und t dürfen nicht gleichzeitig angegeben werden. Aus BMP: Ja

attribute **MP/S/M/@d**

type	**AMTS:dosierungTyp**
properties	use optional
facets	Kind / Value / Annotation minLength 1 maxLength 4 pattern ([1-9]\d{0,3})|([1-9]\d,\d)|(\d,\d{1,2})|1/8|1/2|2/3|1/3|1/4|3/4

annotation	documentation Name: Dosierschema mittags Beschreibung: Dosierung als 4-teiliges Schema (mittags) Befüllung / Format: Wenn nicht angegeben = "0" Validitätskriterium: Die Attribute d und t dürfen nicht gleichzeitig angegeben werden. Aus BMP: Ja

attribute **MP/S/M/@v**

type	**AMTS:dosierungTyp**
properties	use optional
facets	Kind / Value / Annotation minLength 1 maxLength 4 pattern ([1-9]\d{0,3})|([1-9]\d,\d)|(\d,\d{1,2})|1/8|1/2|2/3|1/3|1/4|3/4
annotation	documentation Name: Dosierschema abends Beschreibung: Dosierung als 4-teiliges Schema (abends) Befüllung / Format: Wenn nicht angegeben = "0" Validitätskriterium: Die Attribute v und t dürfen nicht gleichzeitig angegeben werden. Aus BMP: Ja

attribute **MP/S/M/@h**

type	**AMTS:dosierungTyp**
properties	use optional
facets	Kind / Value / Annotation minLength 1 maxLength 4 pattern ([1-9]\d{0,3})|([1-9]\d,\d)|(\d,\d{1,2})|1/8|1/2|2/3|1/3|1/4|3/4
annotation	documentation Name: Dosierschema zur Nacht

	Beschreibung: Dosierung als 4-teiliges Schema (zur Nacht) Befüllung / Format: Wenn nicht angegeben = "0" Validitätskriterium: Die Attribute h und t dürfen nicht gleichzeitig angegeben werden. Aus BMP: Ja

attribute **MP/S/M/@t**

type	restriction of **xs:string**
properties	use optional
facets	Kind Value Annotation minLength 1 maxLength 20
annotation	documentation Name: Dosierschema Freitext Beschreibung: Freitextdosierung Befüllung / Format: Freitext Validitätskriterium: Das Attribut t darf nicht gleichzeitig mit den Attributen m, d, v und h angegeben werden. Aus BMP: Ja

attribute **MP/S/M/@du**

type	restriction of **xs:string**
properties	use optional
facets	Kind Value Annotation pattern [#0-9a-v]
annotation	documentation Name: Dosiereinheit strukturiert Beschreibung: Dosiereinheit als Code Befüllung / Format: nach Code-System in Attribut dus Validitätskriterium: Die Attribute du und dud dürfen nicht gleichzeitig angegeben werden. Falls eine Dosierung als Schema (Attribute m, d, v und h) oder Freitext (t) angegeben ist, muss eines der beiden Attribute du und dud ebenfalls angegeben werden. ~~Falls das Attribut p angegeben ist, muss auch genau eines der Attribute du und dud angegeben werden.~~ Aus BMP: Ja

attribute **MP/S/M/@dus**

type	restriction of **xs:string**
properties	use optional fixed BMP v2.~~3~~4, Anh 4, Tab 9
facets	Kind Value Annotation minLength 1 maxLength 30
annotation	documentation Name: Dosiereinheit Code-System Beschreibung: Code-System der Dosiereinheit Befüllung / Format: BMP v2.~~3~~4, Anhang 4, Tabelle 9, fixed Validitätskriterium: Falls das Attribut du angegeben ist, muss auch das Attribut dus angegeben werden. Falls das Attribut du nicht angegeben ist, darf das Attribut dus nicht angegeben werden. Aus BMP: Nein

attribute **MP/S/M/@dud**

type	restriction of **xs:string**
properties	use optional
facets	Kind Value Annotation minLength 2 maxLength 20
annotation	documentation Name: Dosiereinheit Freitext Beschreibung: Dosiereinheit als Freitext Befüllung / Format: Freitext Validitätskriterium: Die Attribute du und dud dürfen nicht gleichzeitig angegeben werden. Falls eine Dosierung als Schema (Attribute m, d, v und h) oder Freitext (t) angegeben ist, muss eines der beiden Attribute du und dud ebenfalls angegeben werden. ~~Falls das Attribut p angegeben ist, muss auch genau eines der Attribute du und dud angegeben werden.~~ Aus BMP: Ja

attribute **MP/S/M/@i**

type	restriction of **xs:string**
properties	use optional
facets	Kind Value Annotation minLength 1 maxLength 80
annotation	documentation Name: Hinweise Beschreibung: Hinweise zur Anwendung, Lagerung, Einnahme, etc. Befüllung / Format: Freitext, maximal ein manueller Umbruch kann mit einer Tilde ("~") gekennzeichnet werden Validitätskriterium: Das Attribut i darf nicht mehr als ein Tildezeichen enthalten ("~"). Aus BMP: Ja

attribute **MP/S/M/@r**

type	restriction of **xs:string**
properties	use optional
facets	Kind Value Annotation minLength 1 maxLength 50
annotation	documentation Name: Behandlungsgrund Beschreibung: Grund für die Behandlung mit der Medikation in patiententauglicher Form Befüllung / Format: Freitext, maximal ein manueller Umbruch kann mit einer Tilde ("~") gekennzeichnet werden Validitätskriterium: Das Attribut r darf nicht mehr als ein Tildezeichen enthalten ("~"). Aus BMP: Ja

attribute **MP/S/M/@wcs**

type	restriction of **xs:string**
properties	use prohibited

facets	Kind Value Annotation minLength 1 maxLength 30
annotation	documentation Name: Wirkstoff Code-System Beschreibung: Code-System zur Darstellung von Wirkstoffen Befüllung / Format: --- Aus BMP: Nein

attribute MP/S/M/@x

type	restriction of **xs:string**
properties	use optional
facets	Kind Value Annotation minLength 1 maxLength 200
annotation	documentation Name: gebundene Zusatzzeile Beschreibung: Freitextzeile, die sich auf diese Medikation bezieht, ergänzende Informationen zur Dosierung oder weitergehende Hinweise, die in den Feldern des Medikationseintrages nicht untergebracht werden können Befüllung / Format: Freitext, maximal ein manueller Umbruch kann mit einer Tilde ("~") gekennzeichnet werden Validitätskriterium: Das Attribut x darf nicht mehr als ein Tildezeichen enthalten ("~"). Aus BMP: Ja

element **MP/S/M/W**

diagram	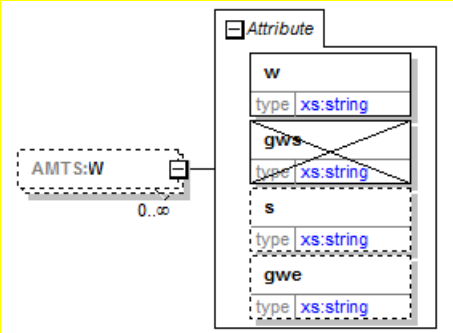

~~namespace~~	~~http://ws.gematik.de/fa/amtss/AMTS_Document/v1.0~~
properties	minOcc 0 maxOcc unbounded content complex
attributes	
annotation	documentation Name: Wirkstoffe und Wirkstärken einer Medikation Beschreibung: Wirkstoffe und Wirkstärken einer Medikation Befüllung / Format: Die Werte sind aus der PZN abzuleiten oder vom Anwender manuell einzutragen. Validitätskriterium: Falls das Attribut p angegeben ist, muss mindestens ein Element W mit den Attributen w und (s oder gwe) angegeben werden.

attribute **MP/S/M/W/@w**

type	restriction of **xs:string**
properties	use required
facets	Kind Value Annotation minLength 1 maxLength 80
annotation	documentation Name: Wirkstoff Beschreibung: Bezeichnung eines Wirkstoffes Befüllung / Format: Freitext Aus BMP: Ja

attribute **MP/S/M/W/@gws**

type	restriction of **xs:string**
properties	use prohibited
facets	Kind Value Annotation minLength 1 maxLength 12
annotation	documentation

	Name: Wirkstoff Code Beschreibung: Code eines Wirkstoffes Befüllung / Format: nach Code-System in Attribut wcs Aus BMP: Nein

attribute **MP/S/M/W/@s**

type	restriction of **xs:string**
properties	use optional
facets	Kind Value Annotation minLength 1 maxLength 15
annotation	documentation Name: Wirkstärke Freitext Beschreibung: Bezeichnung der Wirkstärke Befüllung / Format: Freitext Validitätskriterium: Die Attribute s und gwe dürfen nicht gleichzeitig angegeben werden. Aus BMP: Ja

attribute **MP/S/M/W/@gwe**

type	restriction of **xs:string**
properties	use optional
facets	Kind Value Annotation minLength 1 maxLength 15
annotation	documentation Name: Wirkstärke strukturiert Beschreibung: Strukturierte Darstellung einer Wirkstärke Befüllung / Format: [Wirkstoffmenge mit Wirkstoffmengeneinheit]/[Bezugsgrößenmenge mit Bezugsgrößenmengeneinheit] z.B. "5mg/1ml" Validitätskriterium: Die Attribute s und gwe dürfen nicht gleichzeitig angegeben werden. Aus BMP: Nein

element **MP/S/X**

diagram	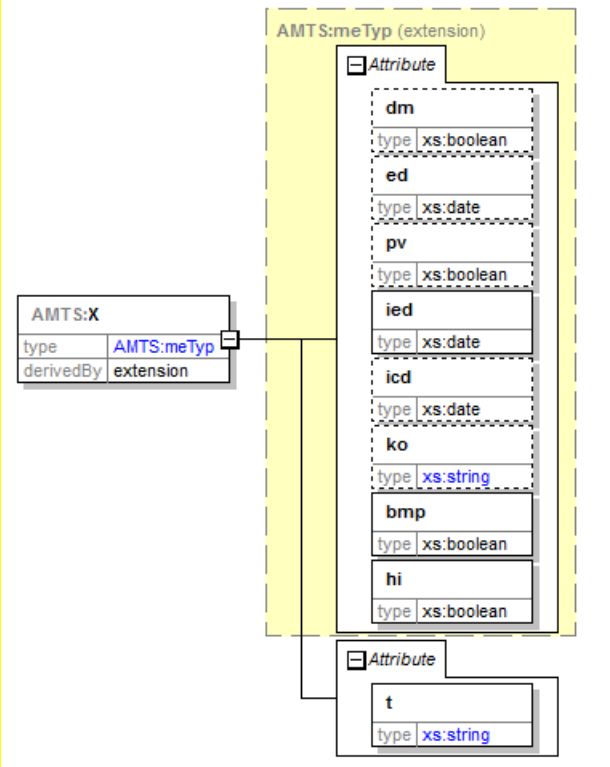
~~namespace~~	~~http://ws.gematik.de/fa/amtss/AMTS_Document/v1.0~~
type	extension of **AMTS:meTyp**
properties	content complex
attributes	
annotation	documentation Name: Freitextzeile Beschreibung: Sonstiger Hinweis (Zeile) als Freitext

attribute **MP/S/X/@t**

type	restriction of **xs:string**
properties	use required
facets	Kind Value Annotation

	minLength 1 maxLength 200
annotation	documentation Name: Freitextzeile Beschreibung: Text ohne Bezug zu einem Medikationseintrag Befüllung / Format: Freitext, maximal 12 manueller Umbruch kann mit einer Tilde ("~") gekennzeichnet werden Validitätskriterium: Das Attribut t darf nicht mehr als 12 Tildezeichen enthalten ("~"). Aus BMP: Ja

element **MP/S/R**

diagram	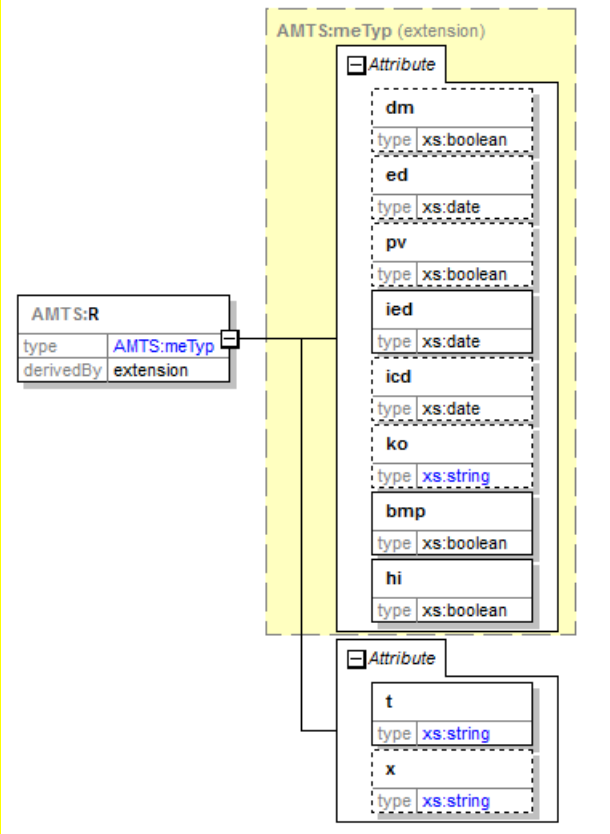
~~namespace~~	~~http://ws.gematik.de/fa/amtss/AMTS_Document/v1.0~~
type	extension of **AMTS:meTyp**
properties	content complex

attributes	
annotation	documentation Name: Rezeptur ~~als Freitext~~

attribute **MP/S/R/@t**

type	restriction of **xs:string**
properties	use required
facets	Kind Value Annotation minLength 1 maxLength 200
annotation	documentation Name: Freitext~~Rezeptur~~ Beschreibung: Text ohne Bezug zu einem Medikationseintrag~~Rezeptur~~ Befüllung / Format: Freitext, maximal 12 manueller Umbruch kann mit einer Tilde ("~") gekennzeichnet werden Validitätskriterium: Das Attribut t darf nicht mehr als 12 Tildezeichen enthalten ("~"). Aus BMP: Ja

attribute MP/S/R/@x

type	restriction of **xs:string**
properties	use optional
facets	Kind Value Annotation minLength 1 maxLength 200
annotation	documentation Name: gebundene Zusatzzeile Beschreibung: Freitextzeile, die sich auf diese Rezeptur bezieht, ergänzende Informationen zur Dosierung oder weitergehende Hinweise, die in der vorausgehenden Rezepturzeile nicht untergebracht werden können Befüllung / Format: Freitext, maximal ein manueller Umbruch kann mit einer Tilde ("~") gekennzeichnet werden Validitätskriterium: Das Attribut x darf nicht mehr als ein Tildezeichen enthalten ("~"). Aus BMP: Ja

complexType **meTyp**

diagram	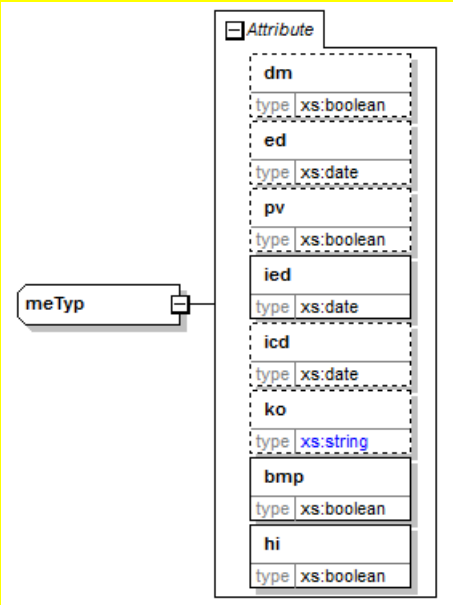
~~namespace~~	~~http://ws.gematik.de/fa/amtss/AMTS_Document/v1.0~~
used by	elements **MP/S/M MP/S/R MP/S/X**
attributes	
annotation	documentation Übergreifende Attribute eines Medikationseintrages

attribute **meTyp/@dm**

type	**xs:boolean**
properties	use optional
annotation	documentation Name: Kennzeichen Dauermedikation Beschreibung: Kennzeichnet einen Medikationseintrag als Dauermedikation Befüllung / Format: true = Eintrag ist eine Dauermedikation, false = Eintrag ist keine Dauermedikation. Falls das Attribut nicht angegeben ist, ist keine Aussage dazu möglich. Validitätskriterium: Ein sonstiger Hinweis (AMTS:MP/AMTS:S/AMTS:X) darf das Attribut dm nicht

	enthalten. Aus BMP: Nein

attribute **meTyp/@ed**

type	**xs:date**
properties	use optional
annotation	documentation Name: Datum Status "beendet" Beschreibung: Datum des voraussichtlichen oder bereits eingetretenen Endes der zugehörigen Medikation Befüllung / Format: --- Aus BMP: Nein

attribute **meTyp/@pv**

type	**xs:boolean**
properties	use optional
annotation	documentation Name: Kennzeichen "potentiell veraltet" Beschreibung: Kennzeichen für Einträge, die potentiell veraltet sind Befüllung / Format: true = Eintrag ist potentiell veraltet, false = Eintrag ist aktuell. Falls das Attribut nicht angegeben ist, ist keine Aussage dazu möglich. Wird durch das FM AMTS beim Lesevorgang gesetzt und darf beim Schreibvorgang durch ein Clientsystem nicht angegeben sein. Aus BMP: Nein

attribute **meTyp/@ied**

type	**xs:date**
properties	use required
annotation	documentation Name: Ersterfassungsdatum Beschreibung: Datum der initialen Erfassung des Medikationseintrages Befüllung / Format: ---

	Aus BMP: Nein

attribute meTyp/@icd

type	**xs:date**
properties	use optional
annotation	documentation Name: Änderungsdatum Beschreibung: Datum der letzten Änderung des Medikationseintrages Befüllung / Format: --- Aus BMP: Nein

attribute **meTyp/@ko**

type	restriction of **xs:string**
properties	use optional
facets	Kind Value Annotation minLength 1 maxLength 400
annotation	documentation Name: Kommentar Beschreibung: Ein Freitext für beliebige Kommentare oder Hinweise zwischen Leistungserbringern ohne inhaltliche Vorgaben mit Bezug auf die Medikation Befüllung / Format: Freitext Aus BMP: Nein

attribute **meTyp/@bmp**

type	**xs:boolean**
properties	use required
annotation	documentation Name: Kennzeichen BMP Beschreibung: Kennzeichnet einen Medikationseintrag als § 31a SGB V relevanten Eintrag, der im Falle eines Ausdruckes nach § 31a SGB V zu berücksichtigen ist

	Befüllung / Format: true = Eintrag relevant für BMP, false = Eintrag nicht relevant für BMP Aus BMP: Nein

attribute **meTyp/@hi**

type	**xs:boolean**
properties	use required
annotation	documentation Name: Kennzeichen historisiert Beschreibung: Kennzeichnet einen Medikationseintrag als historisiert (Medikation, die zum aktuellen Tagesdatum nicht mehr eingenommen wird) Befüllung / Format: true = Eintrag historisiert, false = Eintrag nicht historisiert Aus BMP: Nein

3 Übergreifende Festlegungen

3.1 Zeichensätze

Die Fachanwendung eMP/AMTS-Datenmanagement verwendet für die Inhalte des Datensatzes ausschließlich den Zeichensatz ISO 8859-15 und folgt damit den Fachanwendungen VSDM und NFDM. Inhalte in davon abweichenden Zeichensätzen müssen vor (ggfs. auch nach) dem Aufruf der Fachmodulschnittstellen konvertiert werden. Die Regeln hierzu finden sich in dem Dokument [gemILF_PS_AMTS].

⌦ **AMTS-A_2636 FM AMTS: Info-Modell – Validierung des Zeichensatz**

Falls die Einwilligungsdaten oder die eMP/AMTS-Daten nicht in ISO 8859-15 kodiert sind, MUSS das Fachmodul AMTS deren Validierung mit einem den Fehler beschreibenden Detailtext abbrechen.⌫

3.2 Code-Systeme

Falls möglich und sinnvoll, können Informationen als Code angegeben werden. Die zu benutzenden Code-Systeme sind direkt im XML-Schema fixiert. Die Einführung neuer Code-Systeme oder Änderungen an den bestehenden werden über die Versionsverwaltung des Informationsmodells abgebildet (vgl. Kapitel 2.1). In der folgenden Tabelle Tab_AMTS_Info_002 Code-Systeme der Fachanwendung eMP/AMTS-Datenmanagement sind alle verwendeten Code-Systeme zur besseren Übersicht dargestellt. Falls nicht anders angegeben, gelten die jeweils zum Zeitpunkt der Veröffentlichung aktuellen Versionen der Code-Systeme.

Tabelle 2: Tab_AMTS_Info_002 Code-Systeme der Fachanwendung eMP/AMTS-Datenmanagement

Nr.	Code-System	Attribut
1	ISO 639-1	Sprach- /Länderkennzeichen
2	ISO 3166-1	Sprach- /Länderkennzeichen
3	DEÜV - Gemeinsame Rundschreiben (analog Projekt VSDM)	Attribute zur Beschreibung einer Anschrift Personenbezogene Attribute
4	BMP v2.~~3~~4, Anhang 2.3, Tabelle 6	Zwischenüberschrift Code
5	BMP v2.~~3~~4, Kapitel 8.3.1, Tabelle 3	Modifizierte PZN
6	BMP v2.~~3~~4, Anhang 3, Tabelle 8	Darreichungsform Code
7	BMP v2.~~3~~4, Anhang 4, Tabelle 9	Dosiereinheit strukturiert
8	BMP v2.~~3~~4, Anhang 2.6 + 2.7	Dosierschema (morgens, mittags, abends, zur Nacht)

Hinweis: Tabelle 2 bezieht sich immer auf die neueste Version des Datenmodells eMP/AMTS, vgl. Tab_AMTS_Info_001 XML-Dokumente zum Info-Modell der Fachanwendung eMP/AMTS-Datenmanagement.

Anhang A

A1 – Abkürzungen

Kürzel	Erläuterung
AFO	Anforderung
AMTS	Arzneimitteltherapiesicherheit
BMP	Bundeseinheitlicher Medikationsplan
DEÜV	Datenerfassungs- und übermittlungsverordnung
eGK	elektronische Gesundheitskarte
eMP	elektronischer Medikationsplan
FA	Fachanwendung
FM	Fachmodul
GUID	Globally Unique Identifier
ID	Identifikator
ISO	International Organization for Standardization
PLZ	Postleitzahl
PZN	Pharmazentralnummer
RFC	Request for Comments
TBD	To Be Defined
UCS	Universal Character Set
UTF	UCS Transformation Format
XML	Extensible Markup Language
XSD	XML Schema Definition

A2 – Glossar

Begriff	Erläuterung
eMP/AMTS-Datensatz	Einwilligungsdaten + eMP/AMTS-Daten
Annotation	Dokumentation eines Elementes oder Attributes innerhalb des definierenden XML-Schemas
Info-Modell	Informationsmodell

A3 – Tabellenverzeichnis

Tabelle 1: Tab_AMTS_Info_001 XML-Dokumente zum Info-Modell der Fachanwendung eMP/AMTS-Datenmanagement 6

Tabelle 2: Tab_AMTS_Info_002 Code-Systeme der Fachanwendung eMP/AMTS-Datenmanagement 65

A4 – Referenzierte Dokumente

[Quelle]	Herausgeber: Titel
[gemSpec_FM_AMTS]	gematik: Spezifikation – Fachmodul AMTS
[AMTS_Einwilligung_Document_vX_Y.xsd]	gematik: XML-Schema der Einwilligungsdaten
[AMTS_ Document_vX_Y.xsd]	gematik: XML-Schema der eMP/AMTS-Daten
[gemILF_PS_AMTS]	gematik: Implementierungsleitfaden Primärsysteme – elektronischer Medikationsplan/AMTS-Datenmanagement (Stufe A)